Mesa de operaciones MOT-VS700

Manual del operario

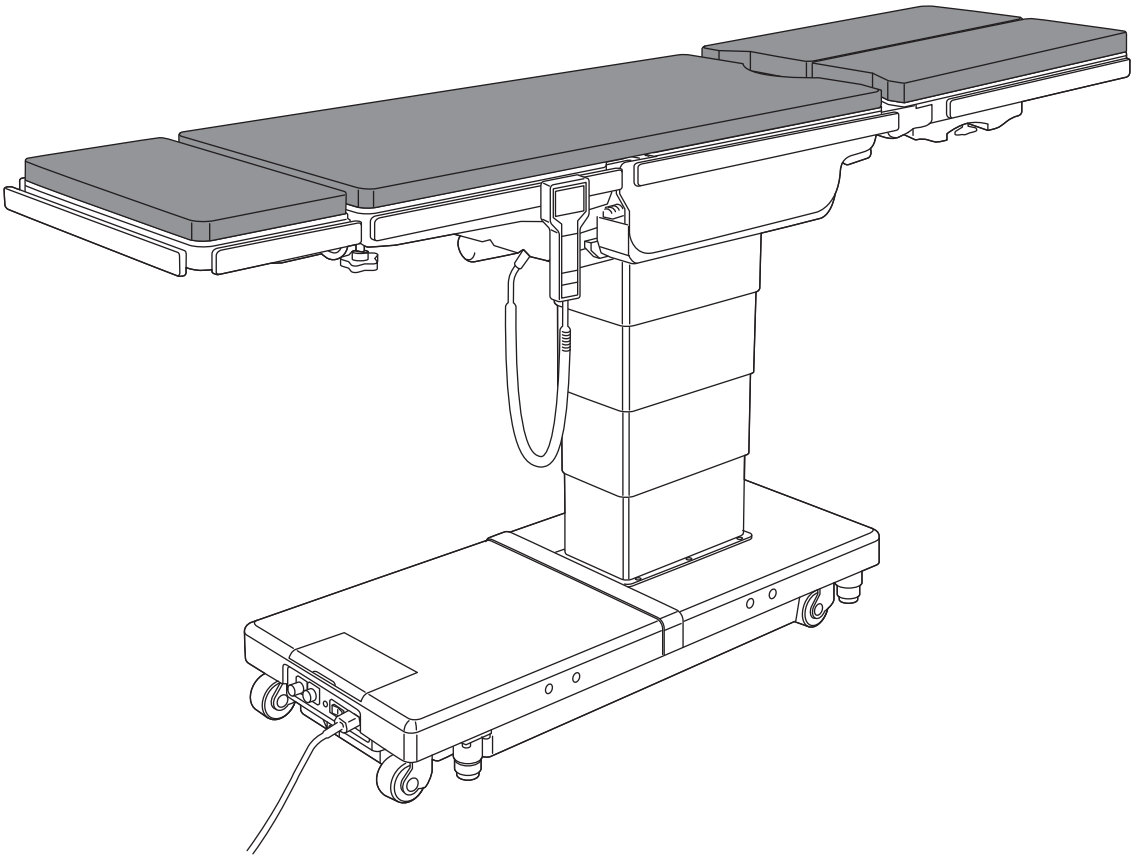

Esta mesa de operaciones se ha diseñado para la realización de operaciones médicas. Usar esta mesa de operaciones con otros fines que no sean su uso previsto puede provocar lesiones graves.
El operario y la persona a cargo del mantenimiento de esta mesa de operaciones deben leer este manual de funcionamiento detenidamente y comprender su contenido antes de manejarla, inspeccionarla, ajustarla y realizar su mantenimiento.
Guarde este manual en un lugar donde esté fácilmente disponible para consultarlo.

MES-CK18-700-20ES Ver.3 2025-03-11

Índice

1. Introducción 1

1.1 Este manual 1
1.2 Uso previsto de este producto 1
1.3 Funcionamiento de este producto 2
1.4 Accesorios 2

2. Precauciones de seguridad 4

2.1 Leer detenidamente antes de usarla el producto 4
2.2 Etiquetado 9

3. Introducción de secciones 13

3.1 Unidad principal 13
3.2 Controlador de mano 14
3.3 Pantalla táctil 16
3.4 Botón del pie (opcional) 21

4. Instalación 22

4.1 Instalación de la mesa de operaciones 22
4.2 Colocar/desmontar el controlador de mano 23
4.3 Encendido/apagado de la alimentación 26
4.4 Carga de la batería 30

5. Ajustes 31

5.1 Ajuste de las funciones de pausa en las posiciones nivelada y central 31
5.2 Modo infrarrojo 32
5.3 Modo Bluetooth 34
5.4 Modo invertido 39

6. Funcionamiento 41
6.1 Utilización del interruptor de parada de emergencia 41
6.2 Inmovilización y movilización de la mesa de operaciones 42
6.3 Trendelenburg 43
6.4 Inclinación del tablero lateralmente 44
6.5 Sección de espalda arriba/abajo 45
6.6 Cambio de altura del tablero 46
6.7 Deslizamiento del tablero 47
6.8 Sección de piernas arriba/abajo 48
6.9 Flexionar o reflejar el tablero 49
6.10 Cambiar la altura del puente renal (solo MOT-VS700UKI) 50
6.11 Tumbona 51
6.12 Nivelación 52
6.13 Operar/Registrar la memoria 53
6.14 Ajuste de la sección de cabeza 57
6.15 Colocación/Desmontaje de la sección de espalda 59
6.16 Ajuste de la sección de piernas dividida (opcional) 62
6.17 Colocación/Desmontaje de la sección de piernas de una pieza (opcional) 65

7. Mantenimiento e inspección 67
7.1 Inspección antes y después del uso 67
7.2 Limpieza y desinfección 69
7.3 Mantenimiento por parte de los proveedores 69
7.4 Piezas de sustitución periódica 70
7.5 Información de la versión del software 70
7.6 Conector LAN 71

8. Especificaciones 72
8.1 Tabla de especificaciones 72
8.2 Vista externa 74

9. Solución de problemas 75
9.1 Cuando no se puede utilizar el controlador de mano 75
9.2 Cuando no se puede soltar el freno 77
9.3 Si aparece un error/advertencia 78

10. Antes de avisar para una reparación 80

Apéndice 1 Compatibilidad electromagnética 82

Apéndice 2 Glosario 85

1. Introducción

1.1 Este manual

Este manual contiene información para realizar un uso seguro y eficaz de este producto.
Antes de utilizar este producto, lea este manual detenidamente para entender cómo manejarlo, inspeccionarlo, ajustarlo y realizar su mantenimiento.
Ignorar estas instrucciones podría provocar lesiones graves.

La información de seguridad está clasificada de la siguiente manera, para que se comprendan fácilmente los datos de las advertencias y las precauciones que aparecen en las etiquetas del producto.

ADVERTENCIA	Si se ignora esta indicación y el producto se utiliza de forma incorrecta, podrían producirse lesiones graves o mortales.
PRECAUCIÓN	Si se ignora esta indicación y el producto se utiliza de forma incorrecta, podrían producirse lesiones o daños materiales.

NOTA

Este aviso incluye información adicional acerca de las funciones del producto.

Los avisos de precaución y advertencia incluidos en este manual, relativos al manejo, inspección y mantenimiento de esta mesa, se aplican al uso previsto de este producto (operaciones quirúrgicas).
Si el producto se utiliza con otros fines diferentes a las cirugías, el usuario es responsable en lo que respecta a la seguridad de la realización de operaciones, inspecciones y reparaciones que no aparecen mencionadas en este manual.

1.2 Uso previsto de este producto

■ Mesa de operaciones

Este producto es una mesa de operaciones sobre la que se coloca a un paciente para que se someta a operaciones quirúrgicas.
Este producto está pensado para situar al paciente sobre él durante las operaciones quirúrgicas.
Para poder adaptarse a los objetivos de la cirugía, el producto está equipado con funciones para ajustar su altura y para colocar el cuerpo del paciente en cualquier posición y cambiarla cuando sea necesario.
El producto utiliza baterías y tomas de corriente de grado hospitalario como fuentes de alimentación.
En el quirógrafo, los médicos, las enfermeras y los técnicos de aparatos médicos deben estar familiarizados con el uso de este producto.

■ Pantalla táctil

Este producto dispone de un pantalla táctil. Este pantalla táctil muestra el estado de la mesa de operaciones y su estado de error. Para obtener información detallada del pantalla táctil, consulte la Página 16.

1.3 Funcionamiento de este producto

La descripción de las operaciones escritas en este manual se centra principalmente en aquellas que se deben realizar mediante el controlador de mano. Algunas operaciones solo se pueden realizar mediante la pantalla táctil, sin embargo, se describen aquellas que se pueden realizar mediante la pantalla táctil.

1.4 Accesorios

■ Accesorios y componentes estándar

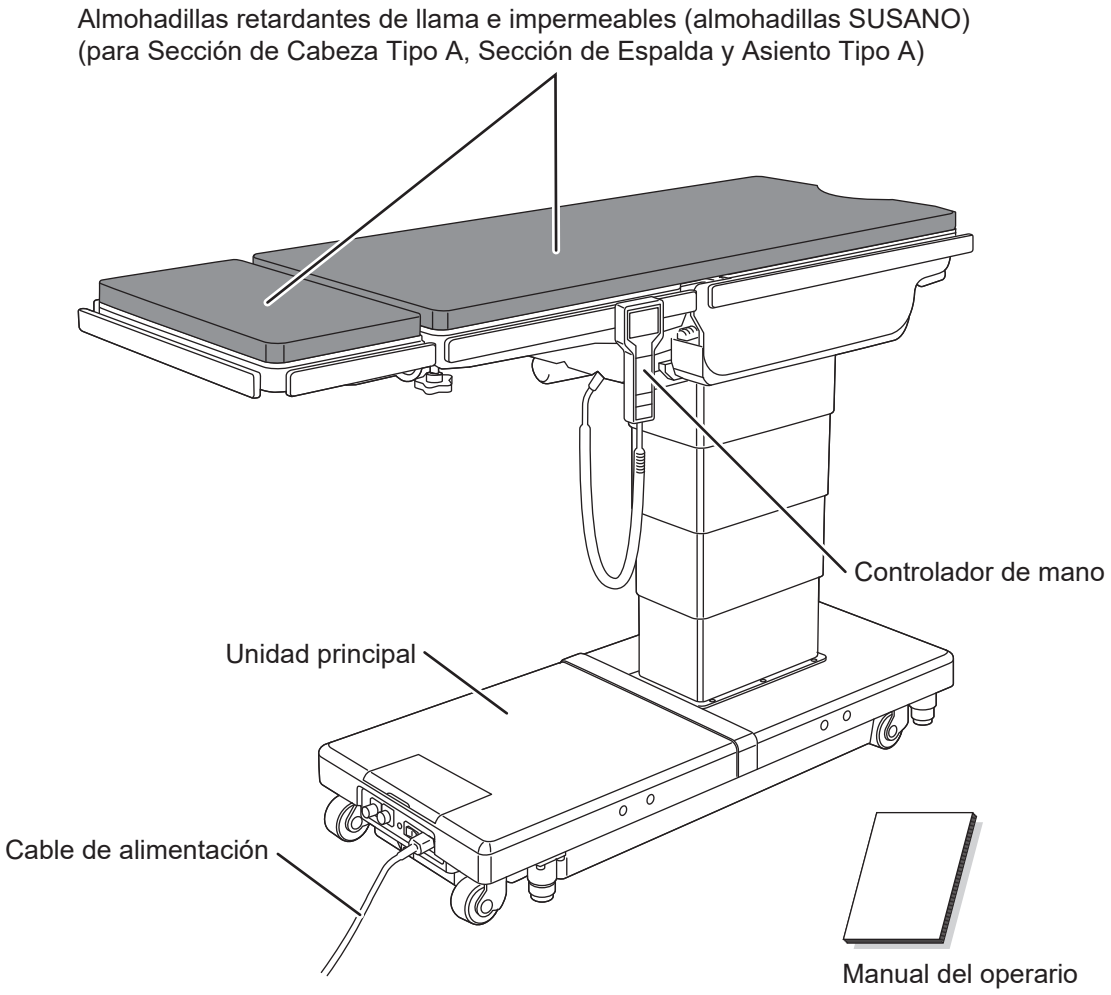

■ Piezas opcionales

● **Adaptador de carga del controlador de mano**

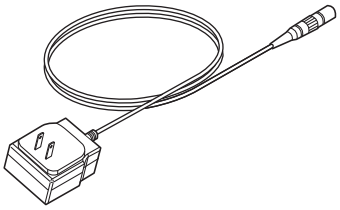

● **Botón de pie**

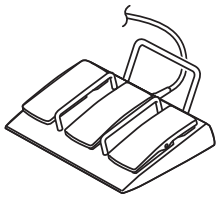

● **Sección de piernas de una pieza/ Almohadillas retardantes de llama e impermeables (almohadillas SUSANO)**

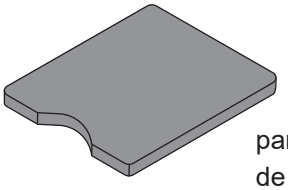

para Sección de Piernas de una Pieza Tipo A

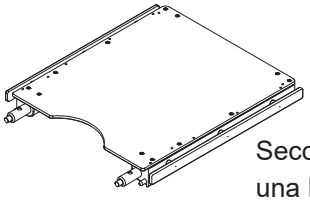

Sección de Piernas de una Pieza

● **Sección de piernas dividida/ Almohadillas retardantes de llama e impermeables (almohadillas SUSANO)**

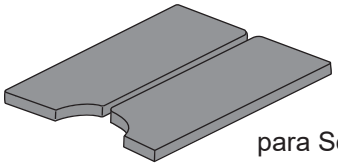

para Sección de Piernas Dividida Tipo A

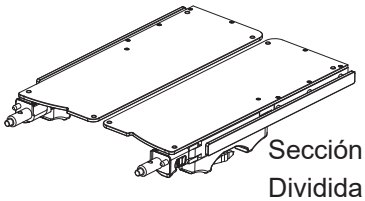

Sección de Piernas Dividida

● **Almohadillas retardantes de llama e impermeables (almohadillas SUSANO)**

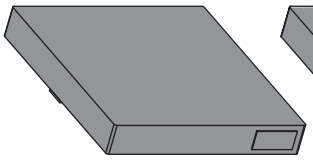

para Sección de Espalda Tipo A

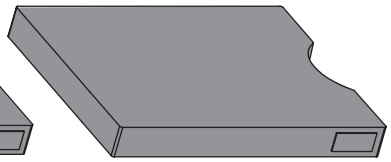

para Sección de Asiento Tipo A

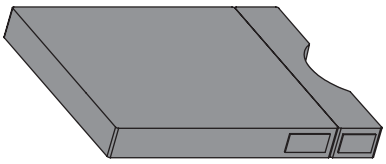

para Sección de Asiento Tipo B

2. Precauciones de seguridad

2.1 Leer detenidamente antes de usar

Al utilizar este producto, lea atentamente las siguientes advertencias y precauciones y asegúrese de observarlas. Cualquier incidente grave que ocurra en relación con el dispositivo se debe notificar al fabricante y a la autoridad competente de la que dependan el usuario o el paciente.

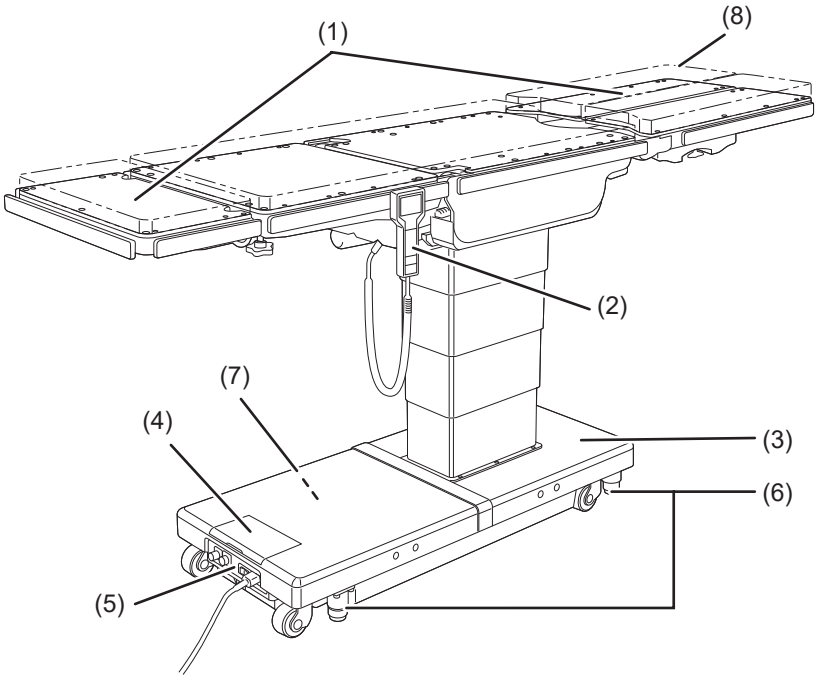

(1) Sección de cabeza y sección de pierna

ADVERTENCIA

No pise la sección de cabeza o las secciónes de piernas ni se siente sobre ellas. La mesa de operaciones podría volcar y provocar lesiones.

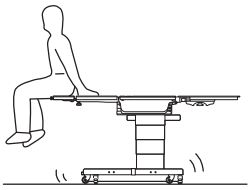

PRECAUCIÓN

Antes de bajar la mesa o de colocarla en una posición de Trendelenburg invertida, compruebe que no haya ningún dispositivo debajo de las secciones de piernas. Si las secciones de piernas entran en contacto con aparatos ejerciendo sobre ellos una fuerza excesiva, puede que la mesa de operaciones sufra daños.

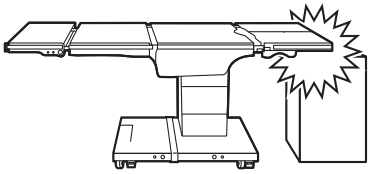

PRECAUCIÓN

Al transferir a un paciente desde un lecho quirúrgico (Fig. a) o cambiar la posición del cuerpo de un paciente (Fig. b), no aplique una presión excesiva en la sección de cabeza o en la sección de pierna.
La mesa de operaciones puede sufrir daños o deformaciones.

Figo. a

Figo. b

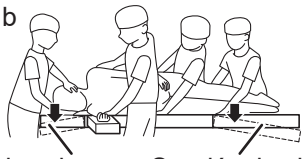

(2) Controlador de mano

PRECAUCIÓN

- No tire con fuerza del cable del controlador de mano.
- No someta el controlador de mano a golpes fuertes. El controlador de mano puede sufrir daños.
- Con el modo invertido o el modo de memoria establecido, pulse MENU cuando sea necesario para volver al modo normal.

(3) Base

PRECAUCIÓN

No coloque ningún objeto sobre la base. Es posible que un objeto quede atrapado y la mesa de operaciones podría resultar dañada.

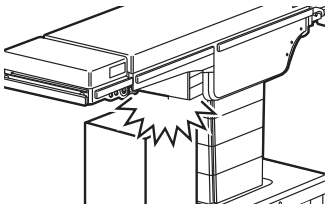

(4) Pantalla táctil

PRECAUCIÓN

- No presione la pantalla táctil con objetos afilados, como un bolígrafo o un destornillador. La pantalla táctil puede dañarse.
- No aplique fuertes impactos ni presione la pantalla táctil. La pantalla táctil puede dañarse.
- No utilice disolventes orgánicos, como diluyente de pintura, para limpiar la pantalla y la cubierta protectora. Pueden dañarse. Para limpiar la pantalla y la cubierta protectora, utilice un detergente natural diluido en agua.
- La pantalla táctil no acepta operaciones simultáneas de pulsación y deslizamiento de varias teclas. Al utilizar la pantalla táctil, presione los interruptores uno por uno.
- Cierre la cubierta protectora cuando no utilice la pantalla táctil.

(5) Cable de alimentación, conector de alimentación, conector de botón de pie y conector de LAN

ADVERTENCIA

- No coloque ningún objeto pesado sobre el cable de alimentación.
- No pase un dispositivo con ruedas por encima del cable de alimentación.
- No tire con fuerza del cable de alimentación.
- No coloque ningún objeto en el lugar donde se deberá desconectar el cable de alimentación de la toma de corriente de grado hospitalario si puede suponer un obstáculo a la hora de desconectarlo.
- Tome medidas de impermeabilización como cubrir el conector de alimentación con una lámina de plástico, etc. para que no se infiltren líquidos en el interior del conector de alimentación. Si se infiltran líquidos dentro del conector de alimentación, puede provocar un incendio o daños.

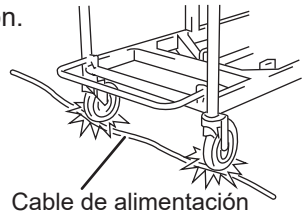

PRECAUCIÓN

No quite las tapas del conector de botón de pie ni del conector LAN, excepto cuando esté utilizando el conector de botón de pie y el conector LAN.
Es posible que entren líquidos o polvo en los conectores, lo que puede provocar conexiones defectuosas.

(6) Instalación de la mesa de operaciones

- No instale la mesa de operaciones en un suelo con desnivel.
- No coloque ningún tipo de relleno bajo la base para elevar la mesa de operaciones. La mesa de operaciones podría volcar y provocar lesiones.

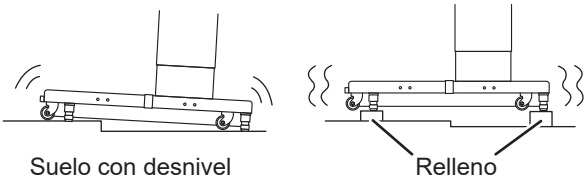

(7) Batería

- Asegúrese de cargar la batería una vez al mes. La batería se descargará de forma natural incluso cuando no se utilice. El consumo excesivo puede hacer que la batería quede inutilizable.
- Incluso si el cable de alimentación se deja enchufado, la batería se descargará de forma natural después de un largo período de tiempo. Cuando utilice el dispositivo con el cable de alimentación enchufado, realice periódicamente una de las siguientes operaciones para recargarla.
  – Desenchufe y vuelva a enchufar el cable de alimentación.
  – Apague el dispositivo y vuelva a encenderlo.

(8) Almohadilla de mesa

Asegúrese de fijar siempre de forma segura las almohadillas de mesa a la mesa de operaciones para que no se desprendan. Las almohadillas de mesa podrían desprenderse y el paciente podría lesionarse.

- Fije las almohadillas de mesa directamente a lo largo de las fijaciones Velcro desde los bordes. En particular, coloque las almohadillas de mesa largas sujetándolas con las manos para que las superficies no se arruguen. Si las almohadillas de mesa se levantan o se pandean, podrían deformarse o dañarse.
- No aplique cinta, etc. directamente sobre las almohadillas de mesa. De lo contrario, podrían dañarse.
- Coloque y guarde las almohadillas de mesa en lugares planos. Inclinarlas o doblarlas puede deformarlas o dañarlas.
- No guarde los accesorios de la mesa de operaciones u otros dispositivos médicos, etc. sobre las almohadillas de mesa. De lo contrario, podrían deformarse o dañarse.
- Las almohadillas de mesa mantienen la impermeabilidad cuando están correctamente colocadas en su uso. Si las almohadillas de mesa se colocan de manera diferente al método de colocación adecuado en su uso, y se infiltran líquidos en su interior, puede causar degradación.
- Si los líquidos caen sobre el cierre impermeable de las almohadillas de mesa, límpielos rápidamente. Si el cierre impermeable se moja y los líquidos se infiltran en el interior, pueden causar degradación.
- No abra las fijaciones impermeables de las almohadillas de mesa. Si se infiltran líquidos en el interior, puede provocar degradación.

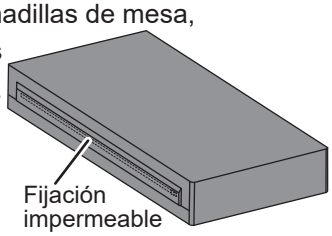

■ Posición del paciente durante la operación quirúrgica

ADVERTENCIA

Coloque el cuerpo del paciente a 10 mm o más del carril lateral metálico. Es posible que el carril lateral esté a altas temperaturas debido al uso de bisturíes eléctricos u otras herramientas, lo que podría provocar lesiones por quemaduras.

● Colocación del paciente

Siga los pasos que se indican a continuación para colocar al paciente.

1. **Coloque las almohadillas de mesa auxiliar al tablero alineando sus fijaciones Velcro.**
2. **Ponga al paciente sobre las almohadillas de mesa. (No invierta las orientaciones de la cabeza y las piernas de los pacientes).**
3. **Coloque al paciente teniendo en cuenta el objetivo de la operación quirúrgica.**

PRECAUCIÓN

Procure que la persona que maneja la mesa de operaciones lo haga en una posición desde la que pueda presionar inmediatamente el interruptor de parada de emergencia y desde la que pueda observar constantemente el estado del paciente.

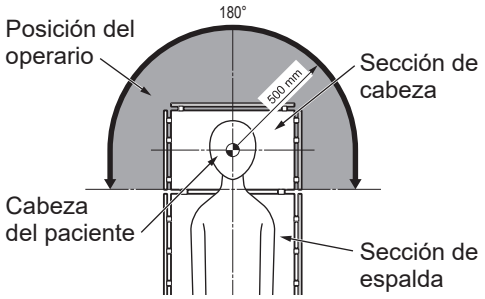

■ Otras indicaciones

ADVERTENCIA

● **Prohibido**
- No desmonte ni modifique la mesa de operaciones. De hacerlo, puede producirse un error en su funcionamiento.

● **Colocación del paciente**
- Al utilizar el tablero o los accesorios para fijar la posición del cuerpo de un paciente, tenga en cuenta siempre el estado del paciente. Permanecer en la misma posición durante largos períodos de tiempo puede provocar neuroparálisis o úlceras por decúbito.

● **Otros equipos electromédicos que se utilizarán con la mesa de operaciones**
- Para utilizar instrumental de cirugía de alta frecuencia o un desfibrilador en la mesa de operaciones, consulte el manual de funcionamiento que le hayan facilitado los fabricantes y respete las precauciones y el uso que se indican. Un uso incorrecto o no tomar las precauciones necesarias pueden provocar que el operario y el paciente sufran quemaduras o que los dispositivos presenten errores de funcionamiento.
- Al utilizar equipos electromédicos en la mesa de operaciones, compruebe que la mesa de operaciones funciona correctamente antes de utilizarla. Las interferencias electromagnéticas pueden provocar errores de funcionamiento en la mesa de operaciones.

● **Peso permitido**
- No coloque una carga que supere el peso permitido (total del paciente y los accesorios)*. Puede que la mesa de operaciones no funcione, lo que puede dar lugar a errores.
  * Elevación: 450 kg / Operaciones distintas a la elevación: 360 kg / Modo inverso: 135 kg

● **Inspecciones y mantenimiento preventivo**

- Asegúrese de inspeccionar y realizar el mantenimiento de la mesa de operaciones antes y después de su uso. La mesa de operaciones puede necesitar una sustitución de piezas debido al desgaste, deterioro o avería importantes, en función de su tiempo de servicio y de su frecuencia de uso.
- Para obtener más información sobre inspecciones o mantenimiento preventivo, póngase en contacto directamente con su distribuidor o con MIZUHO.

● **Medidas de protección contra la electricidad estática**

- No utilice la mesa de operaciones en suelos o con accesorios que no posean medidas de protección contra la electricidad estática. Esto puede impedir que se realicen operaciones quirúrgicas.

● **Dispositivos y accesorios que se utilizan con este producto**

- Antes de utilizar otros dispositivos o accesorios, lea detenidamente el manual de instrucciones de los dispositivos y asegúrese de que la mesa de operaciones no se ve afectada. Antes de colocar accesorios de otras empresas, póngase en contacto con su distribuidor o con MIZUHO. Algunos accesorios no se pueden instalar.
- Mientras está manejando la mesa de operaciones, compruebe las posiciones de los dispositivos o accesorios que se estén utilizando con ella. De entrar en contacto entre sí durante la operación, es posible que la mesa de operaciones, los dispositivos o los accesorios sufran daños.
- Por razones higiénicas, asegúrese de usar paños esterilizados en las zonas del producto en las que el paciente esté en contacto.

● **Desplazamiento y transporte**

- No mueva la mesa de operaciones cuando haya un paciente sobre ella.
- Siga los procedimientos que se describen a continuación para mover la mesa de operaciones.
  * Antes de mover la mesa de operaciones, desinfecte toda la mesa de operaciones para prevenir infecciones.
  1. Apáguela y desconecte el cable de alimentación de la toma de corriente de grado hospitalario.
  2. Compruebe que los tiradores y las palancas están en la posición fija y que todas las secciones están firmemente sujetas.
  3. Desbloquee los frenos y mueva la mesa de operaciones.
  * No mueva la mesa de operaciones tirando de la sección de cabeza ni la sección de pierna.
- La mesa de operaciones no debe transportarse si no se cumplen las siguientes condiciones.
  1. Desinfecte toda la mesa de operaciones antes de transportarla.
  2. Tome las medidas necesarias para impedir que vuelque, por ejemplo, bajando el tablero hasta la posición más baja posible.
  3. Accione el freno.
  4. Coloque materiales de amortiguación correctamente en el producto para impedir que sufra daños durante su transporte.
  5. Guarde el producto en un contenedor para que no se vea expuesto al polvo ni a las inclemencias del tiempo.

● **Eliminación**

- De conformidad con la Directiva de Residuos de Aparatos Eléctricos y Electrónicos de la Unión Europea, todos los componentes eléctricos y baterías deben eliminarse de conformidad con los reglamentos locales. Póngase en contacto con su distribuidor local para su correcta eliminación.
- Presta especial atención a las siguientes eliminaciones:
  a) Fluido hidráulico
  b) Baterías de iones de litio

2.2 Etiquetado

La mesa de operaciones contiene etiquetas en los puntos que se muestran a continuación.
Antes de usarla, compruebe que comprende el contenido de las etiquetas.

■ Etiquetas de avisos y advertencias

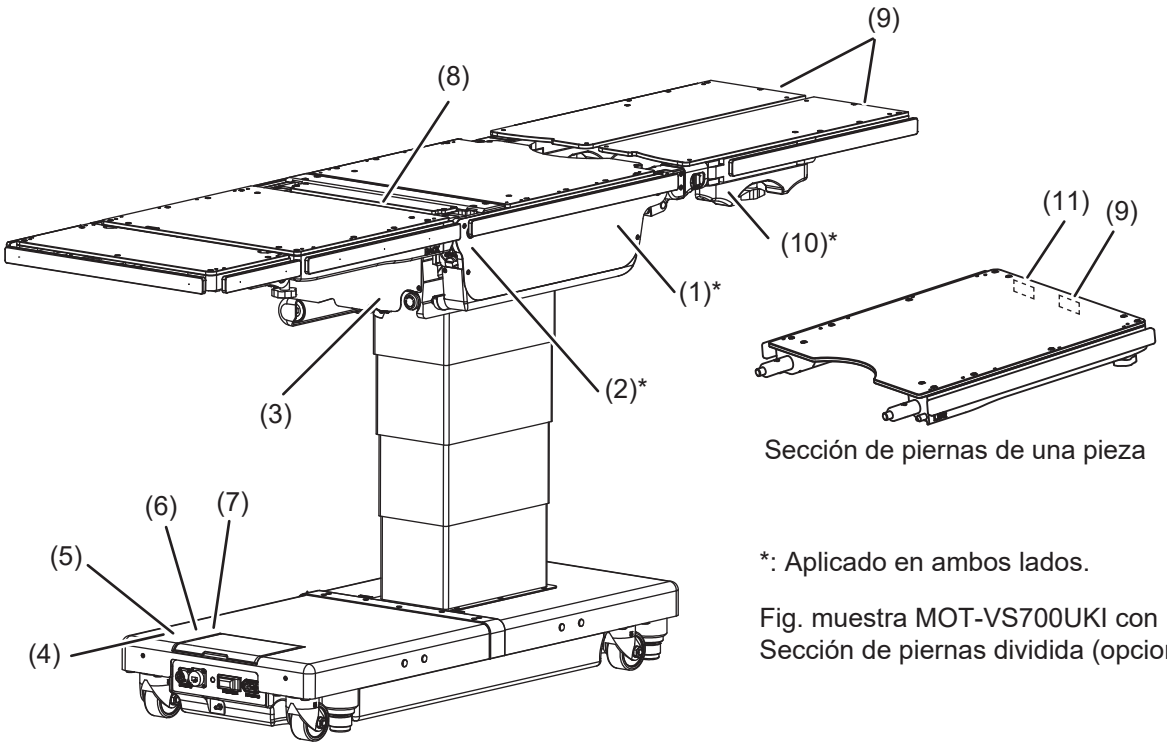

Sección de piernas de una pieza

*: Aplicado en ambos lados.

Fig. muestra MOT-VS700UKI con Sección de piernas dividida (opcional)

(1) C655732☐

⚠ WARNING	⚠ MISE EN GARDE
KEEP YOUR FINGERS AND HANDS AWAY FROM A MOVING PART OF THE UNIT DURING THE OPERATION ON THE TABLE. OTHERWISE THEY MAY GET HURT.	MAINTENEZ VOS DOIGTS ET VOS MAINS ÉLOIGNÉS DE TOUTE PARTIE MOBILE DE L'UNITÉ DURANT LE FONCTIONNEMENT DE LA TABLE. DANS LE CAS CONTRAIRE, VOUS RISQUEZ D'ÊTRE HEURTÉ.

(2) C653624☐

⚠ WARNING	⚠ MISE EN GARDE
A Patient shall be set up to more than 1cm apart from a side rail so that a patient does not touch on side rails.	Un malade sera mis loin du rail du côté plus que 1cm afin qu'unmalade ne touche pas le rail du côté.

(3) C653614☐

(4) C656740☐

⚠ WARNING	⚠ MISE EN GARDE
TO REDUCE THE RISK OF ELECTRIC SHOCK, DO NOT REMOVE COVER OR BACK.	NE PAS RETIRER LE COUVERCLE OU LA FACE ARRIÈRE AFIN DE RÉDUIRE LE RISQUE D'ÉLECTROCUTION.
REFER SERVICING TO QUALIFIED SERVICE PERSONNEL.	CONFIER L'ENTRETIEN AU PERSONNEL DE SERVICE QUALIFIÉ.
REFER TO ACCOMPANYING DOCUMENTS.	SE RÉFÉRER AUX DOCUMENTS D'ACCOMPAGNEMENT.

(5) C657332☐

⚠ CAUTION	⚠ ATTENTION
● KEEP THE PROTECTIVE COVER CLOSED ALWAYS, EXCEPTING WHEN OPERATING THE TOUCH PANEL.	● MAINTENEZ TOUJOURS LE CACHE PROTECTEUR FERMÉ, EXCEPTÉ LORS DE L'UTILISATION DE L'ÉCRAN TACTILE.
● AVOID TOUCHING A SHARP OBJECT OR EXERTING UNDUE STRESS ON THE SURFACE OF TOUCH PANEL.	● ÉVITEZ DE TOUCHER LA SURFACE DE L'ÉCRAN TACTILE AVEC UN OBJET POINTU OU D'EXERCER UNE PRESSION EXCESSIVE SUR CETTE SURFACE.

(6) C655803☐

⚠ CAUTION

- THE AUXILIARY SWITCH IS INTENDED TO BE USED WHEN THE CONTROL UNIT IS DEFECTIVE. USE THE CONTROL UNIT WHENEVER IT IS IN NORMAL CONDITION, BECAUSE THE AUXILIARY SWITCH HAS NO FUNCTION TO RESTRICT THE OPERATION OF THE TABLE. THE TABLE MAY BE DAMAGED WHEN IT IS OPERATED WITH THE AUXILIARY SWITCH.
- WHEN OPERATING THE TABLE WITH THE AUXILIARY SWITCH, BE SURE TO WATCH THE MOVEMENT OF THE TABLETOP CONTINUOUSLY.
- IF THE TABLETOP SHOULD TOUCH ANYTHING OR GET DAMAGED IN ANY DURING THE OPERATION, STOP OPERATING THE TABLE IMMEDIATELY.

(7) C657333☐

⚠ ATTENTION

- LE COMMUTATEUR DE SECOURS EST PRÉVU POUR ÊTRE UTILISÉ LORSQUE LE BOÎTIER DE COMMANDE EST DÉFECTUEUX. UTILISEZ TOUJOURS LE BOÎTIER DE COMMANDE DÈS LORS QU'IL EST EN ÉTAT NORMAL. LE COMMUTATEUR DE SECOURS N'AYANT AUCUNE FONCTION LUI PERMETTANT DE LIMITER LE FONCTIONNEMENT DE LA TABLE. CELLE-CI PEUT ÊTRE ENDOMMAGÉE LORSQU'ELLE EST UTILISÉE AVEC LE COMMUTATEUR DE SECOURS.
- LORSQUE VOUS UTILISEZ LA TABLE AVEC LE COMMUTATEUR DE SECOURS, ASSUREZ-VOUS DE CONTINUELLEMENT SURVEILLER LE MOUVEMENT DU PLATEAU.
- SI LE PLATEAU VIENT À TOUCHER QUELQUE CHOSE OU EST ENDOMMAGÉ D'UNE QUELCONQUE MANIÈRE DURANT L'OPÉRATION, CESSEZ IMMÉDIATEMENT D'UTILISER LA TABLE.

(8) C656310☐ (Solo MOT-VS700UKI)

⚠ WARNING	⚠ MISE EN GARDE
POSSIBLE TABLE DAMAGE	**DOMMAGE POSSIBLE À LA TABLE**
RETRACT KIDNEY LIFT COMPLETELY BEFORE RAISING BACK SECTION	RETIRER COMPLÈTEMENT LE DISPOSITIF DE LEVAGE AVANT DE LEVER LA PARTIR ARRIÈRE

(9) C643029☐

⚠ WARNING	⚠ MISE EN GARDE
DO NOT SIT OR STEP ON THE LEG PLATE. THE TABLE MAY FALL OR THE PLATE MAY COME DOWN AND CAUSE INJURY.	NE PAS S'ASSEOIR OU MONTER SUR LES PLAQUES JAMBIÈRES, SINON LA TABLE PEUT BASCULER OU LES PLAQUES JAMBIÈRES PEUVENT SE DÉCLENCHER CE QUI PEUT PROVOQUER DES BLESSURES.

(10) C643019☐ (Solo sección de piernas dividida)

⚠ WARNING	⚠ MISE EN GARDE
LEG PLATE WEIGHT 8.5 kg. PAY SPECIAL ATTENTION WHEN BANDINGIT.	POIDS D'UN REPOSE JAMBE 8.5 kg. ACCORDEZ UNE ATTENTION PARTICULIÈRE LORS DU SANGLAGE.

(11) C656312☐ (Solo sección de piernas de una pieza)

⚠ WARNING	⚠ MISE EN GARDE
USE HEAD SECTION AS FOOT EXTENSION ONLY - WHEN REVERSING PATIENT ON TABLE REFER TO OPERATOR MANUAL.	UTILISER LA PARTIE AVANT UNIQUEMENT COMME RALLONGE DE PIED - CONSULTER LE MANUEL D'UTILISATION AU MOMENT DE RETOURNERLEPATIENT SURLATABLE.

■ Otras etiquetas (1/2)

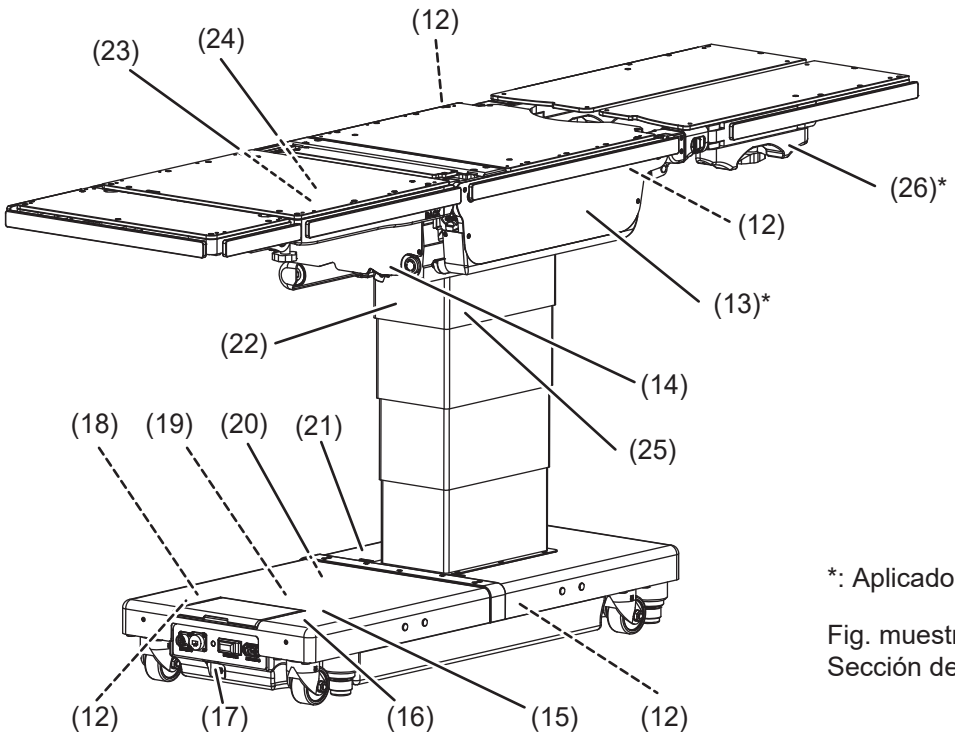

*: Aplicado en ambos lados.

Fig. muestra MOT-VS700UKI con Sección de piernas dividida (opcional)

(12) C655001□

(13) C640018□(MOT-VS700UI)

o C640019□

o C640020□

C640021□(MOT-VS700UKI)

o C640022□

o C640023□

(14) C657310□

(15) C657313□

(16) C642002□

(17) C653513□

(18) C655002□

(19) C644004□

(23) C600020□

(24) C655717□

(20) C655711□

(21) C657318□

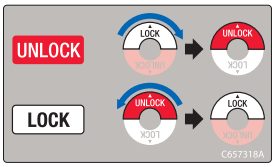

(22) C653612□

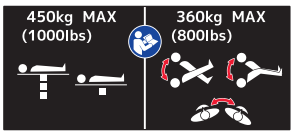

(25) C648008□

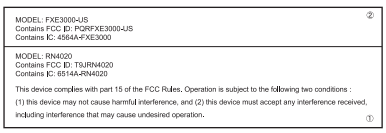

(26) C644012□

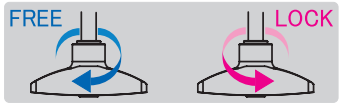

■ Otras etiquetas (2/2)

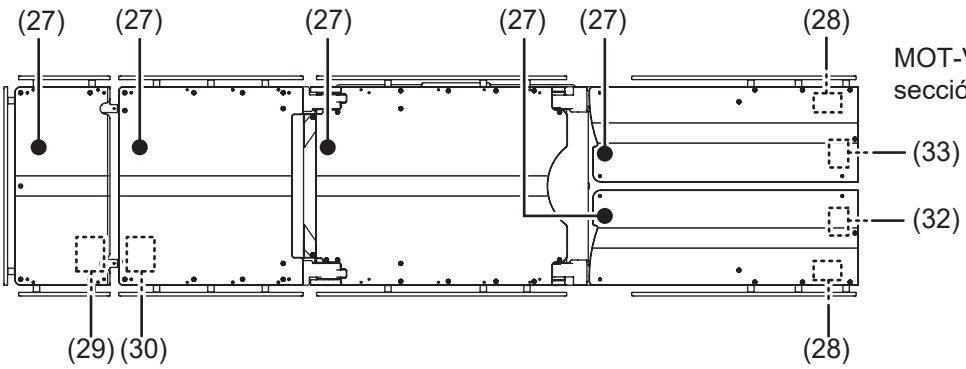

MOT-VS700UIj (Fig. con sección de piernas dividida)

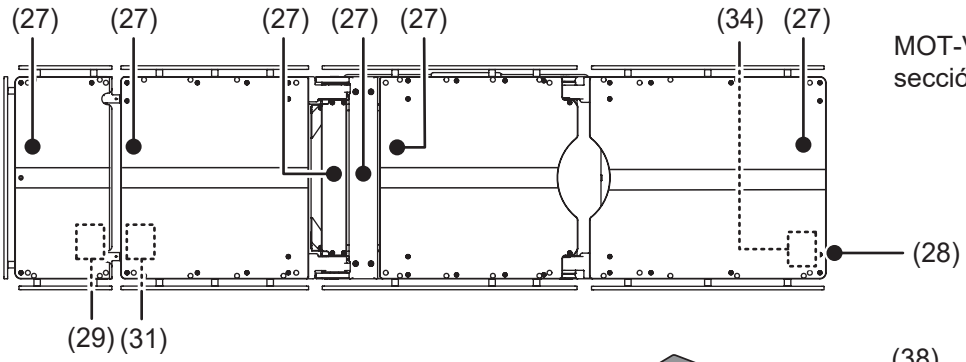

MOT-VS700UKIj (Fig. con sección de piernas de una pieza)

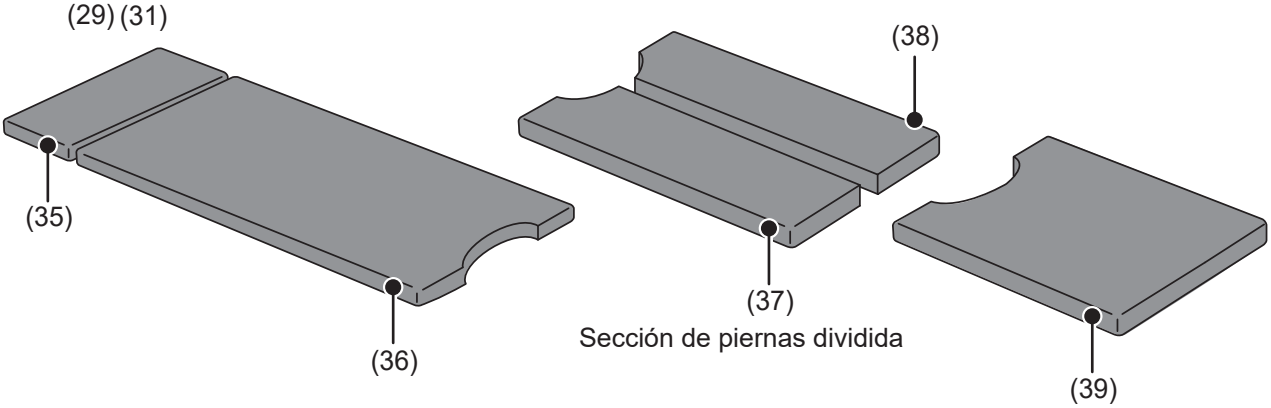

Sección de piernas dividida

Sección de piernas de una pieza

(27) C653620☐

(28) C680038☐

	MOT-VS700UI	MOT-VS700UKI			
(29) C646060☐	(30) C646061☐	(31) C646084☐	(32) C646063☐	(33) C646062☐	(34) C646095☐
MIZUHO 574AU82	MIZUHO 574AU83	MIZUHO 574JU83	MIZUHO 574AW09	MIZUHO 574AW08	MIZUHO 574NU91
o C646074☐	o C646076☐	o C646077☐	o C646082☐	o C646080☐	o C646096☐
MIZUHO 574CU82	MIZUHO 574CU83	MIZUHO 574LU83	MIZUHO 574CW09	MIZUHO 574CW08	MIZUHO 574QU91
o C646075☐	o C646079☐	o C646078☐	o C646083☐	o C646081☐	o C646097☐
MIZUHO 574DU82	MIZUHO 574DU83	MIZUHO 574MU83	MIZUHO 574DW09	MIZUHO 574DW08	MIZUHO 574RU91

(35) PIN 558K5M1

(36) PIN 558K6M1

(37) PIN 558K8M2

(38) PIN 558K8M1

(39) PIN 558K8M5

Símbolo para el etiquetado

Símbolo	Descripción	N.º de etiqueta
	Indica que existe una posibilidad de lesión o incluso de accidente mortal si se maneja la mesa sin seguir la advertencia	(1) (2) (4) (5) (6) (7) (8) (9) (10) (11)
	Señal general de prohibición	(4) (5) (9)
	No sentarse	(9)
	No subirse a la superficie	(9)
	Señal general de acción obligatoria	(4) (5)
	Parada de emergencia	(3)
	Consulte el manual de funcionamiento	(3) (4) (15) (16) (19) (22)
	IIndica la fuente de alimentación de CA	(16)
IPX4	Tipo de carcasa (a prueba de salpicaduras)	(16)
SN	Número de serie	(16) (28)
REF	Número de catálogo	(16) (28)
	Información para la eliminación de residuos	(16)
EC REP	Representante autorizado europeo	(16)
MD	Producto sanitario	(16)
	Borne de ecualización	(17)
	Indica protección contra las descargas eléctricas y desfibrilador (clase B)	(27)
	Parte aplicada de tipo B con protección contra desfibrilación	(35) (36) (37) (38) (39)
	Fecha de fabricación	(16)
	Fabricante	(16) (35) (36) (37) (38) (39)
	Cumple con BS 7177:2008 para riesgo medio	(35) (36) (37) (38) (39)

3. Introducción de secciones

3.1 Unidad principal

Palanca para colocación/desmontaje la sección de espalda
Sección de piernas(*1 · 2)
Almohadillas de mesa
Sección de asiento
Sección de espalda(*2)
Puente renal(*3)
Sección de cabeza(*2)
Tirador que se estira hacia afuera las secciones de piernas
Palanca para doblar de la sección de cabeza
Palanca para colocación/ desmontaje las secciones de piernas
Tirador de fijación de la sección de cabeza
Interruptor de parada de emergencia
Carril lateral
Controlador de mano
Conector del controlador de mano
Perilla de desbloqueo del freno de emergencia
Rueda
Freno
Tapa protectora del pantalla táctil
Sección receptora de luz
Indicador de freno
Cable de alimentación

Fig. muestra MOT-VS700UKI con Sección de piernas dividida

Sección receptora de luz
Interruptor de arranque
Pantalla táctil
Conector del boton de pie(*1)
Conector LAN(*4)
Conector de alimentación
Borne equipotencial
Interruptor de alimentación

Sección de piernas de una pieza(*1 · 2)
Tirador de fijación de la sección de cabeza
Palanca para colocación/ desmontaje las secciones de piernas

* 1: La Sección de piernas dividida, la Sección de piernas de una pieza y el botón de pie son opcionales.
* 2: La sección de cabeza, la sección de espalda, la Sección de piernas dividida y la Sección de piernas de una pieza pueden ser separadas.
* 3: Sólo el MOT-VS700UKI.
* 4: El conector LAN está diseñado para usarse para mantenimiento. No conecte un dispositivo como una computadora personal al conector LAN.

3.2 Controlador de mano

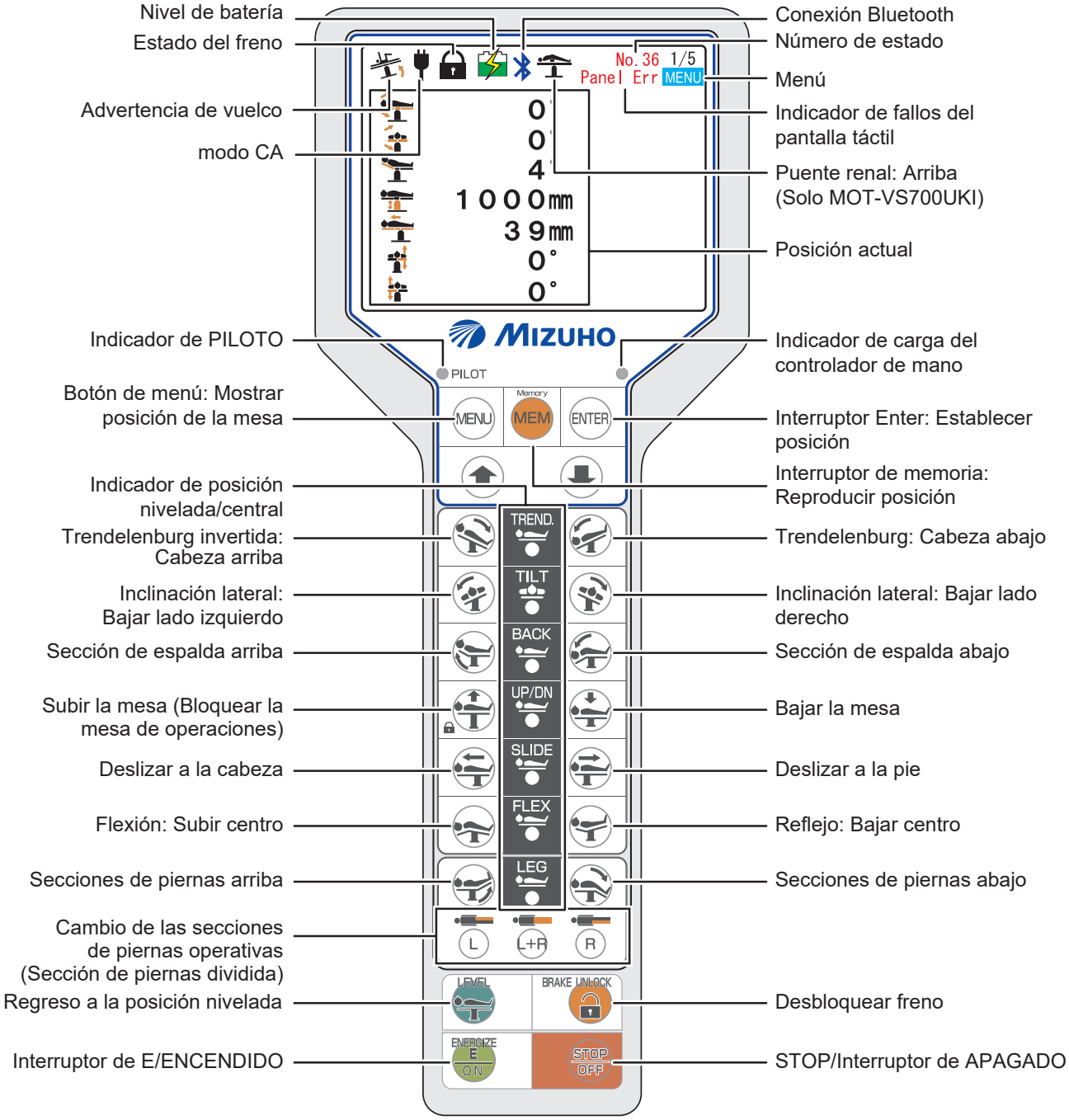

NOTA

- Los interruptores que no sean el interruptor E continúan funcionando mientras se los presiona.
- Si se presiona E ON, los interruptores de función se iluminan. Al presionar cualquier interruptor de función mientras están iluminados, se activa la función del interruptor y se enciende el indicador de PILOTO. La función no funciona incluso si presionó el interruptor de función antes de presionar E ON.
- El indicador de carga del controlador de mano parpadea cuando se requiere carga y se enciende durante la carga.
- El indicador de nivel/centro se enciende cuando el tablero está en la posición nivelada o central de las operaciones respectivas.
- Para evitar daños, la mesa de operaciones puede detenerse automáticamente durante el funcionamiento de la mesa y se muestra un mensaje en el controlador de mano. Para los procedimientos de recuperación específicos después de que la mesa de operaciones se haya detenido, consulte la página 78.
- Cuando se utiliza el controlador de mano en el modo infrarrojo, no aparece nada en el monitor. Sin embargo, al presionar MENU, se muestran las pantallas de operación de la silla playera y el puente renal (solo MOT-VS700UKI).
- Cuando se utiliza la batería, la alimentación se apaga automáticamente 3 minutos después de la última operación.

■ Botón menú

Si se presiona (MENU) en el controlador de mano, la pantalla cambiará de la siguiente manera.
Cuando esté realizando el puente renal (solo MOT-VS700UKI) o la operación de silla de playa, seleccione la pantalla correspondiente con el interruptor de menú.

● Uso de la mesa de operaciones con una conexión por cable o de forma inalámbrica (modo Bluetooth)

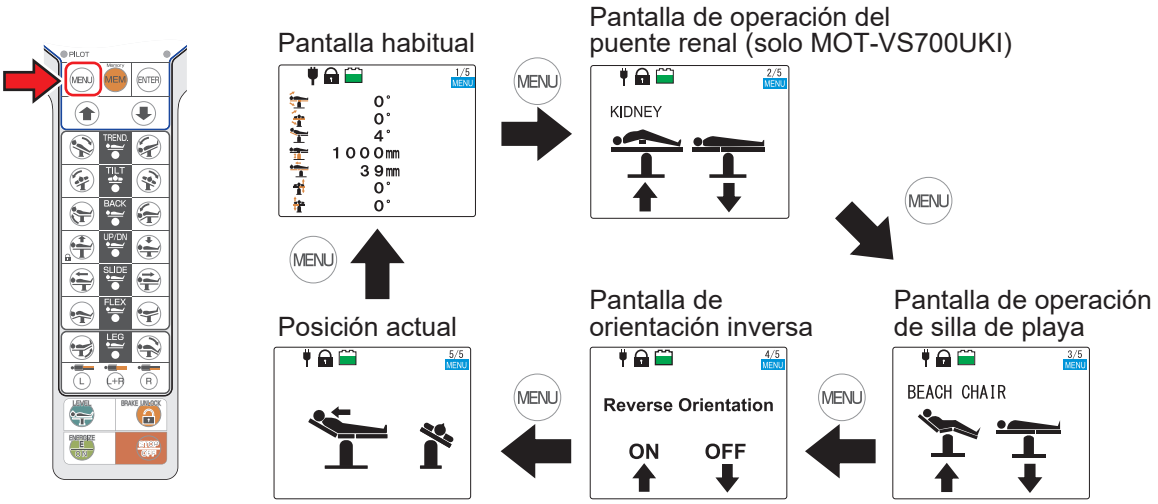

● Uso inalámbrico de la mesa de operaciones (modo infrarrojo)

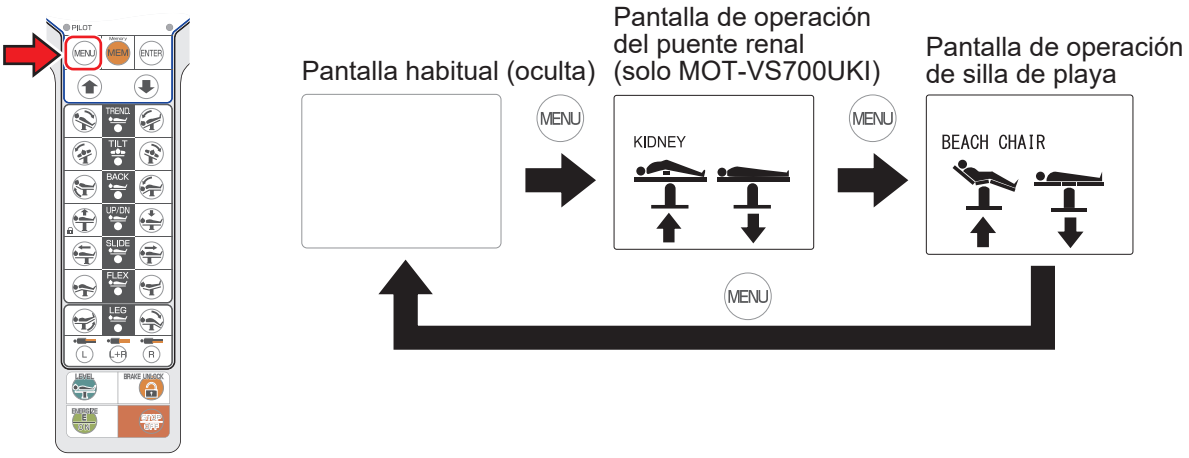

3.3 Pantalla táctil

■ Pantalla PÁGINA PRINCIPAL

Fig. A

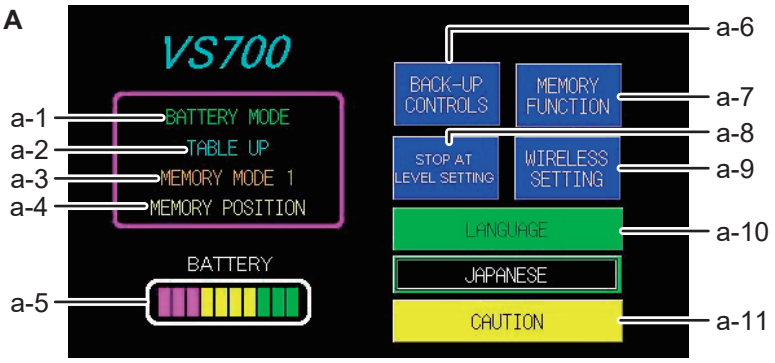

Núm	Nombre	Núm	Nombre
a-1	Fuente de alimentación (AC/BATTERY)	a-6	Pantalla BACK-UP CONTROLS (Copia de seguridad de los controles)
a-2	Posición operativa	a-7	Pantalla MEMORY FUNCTION (Función de memoria)
a-3	Modo de memoria en uso	a-8	Pantalla STOP AT LEVEL SETTING (Detenerse en ajuste de nivel)
a-4	Finalización de la posición de memoria	a-9	Pantalla WIRELESS SETTING (Ajustes inalámbricos)
a-5	Indicador de la batería	a-10	Selección de idioma
		a-11	Pantalla CAUTION/WARNING (PRECAUCIÓN/ ADVERTENCIA)

NOTA
- Para evitar fallos de funcionamiento, la pantalla táctil se apaga automáticamente 1 minuto después de la última operación.
- Para volver a mostrar la pantalla táctil, pulse ON o el interruptor de inicio, o toque la pantalla táctil.

■ Pantalla BACK-UP CONTROLS (Copia de seguridad de los controles)

● Pantalla BACK-UP CONTROLS (1/2)

Fig. B-1

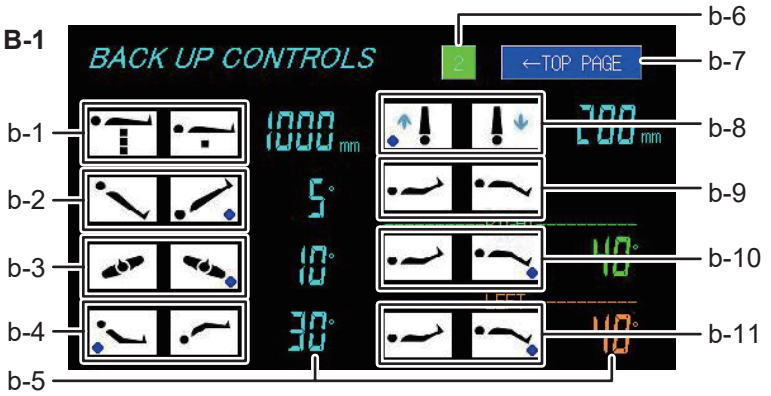

Núm	Nombre	Núm	Nombre
b-1	Elevación (Arriba/Abajo)	b-6	Página
b-2	Trendelenburg (Cabeza arriba/Cabeza abajo)	b-7	Pantalla PÁGINA PRINCIPAL
b-3	Inclinación lateral (Izquierda abajo/Derecha abajo) *1	b-8	Deslizar (Pie/Cabeza)
b-4	Sección de espalda (Arriba/Abajo)	b-9	Sección de pierna (Arriba/Abajo) *2
b-5	Posición (Recorrido/Ángulo)	b-10	Sección de pierna derecha (Arriba/Abajo) *3
●	Dirección posicional actual	b-11	Sección de pierna izquierda (Arriba/Abajo) *3

*1: En la vista desde la cabeza
*2: Sección de piernas de una pieza o Sección de piernas dividida derecha e izquierda simultáneas
*3: Mostrar solo cuando la Sección de piernas dividida está adjunta

● Pantalla BACK-UP CONTROLS (2/2)

Fig. B-2

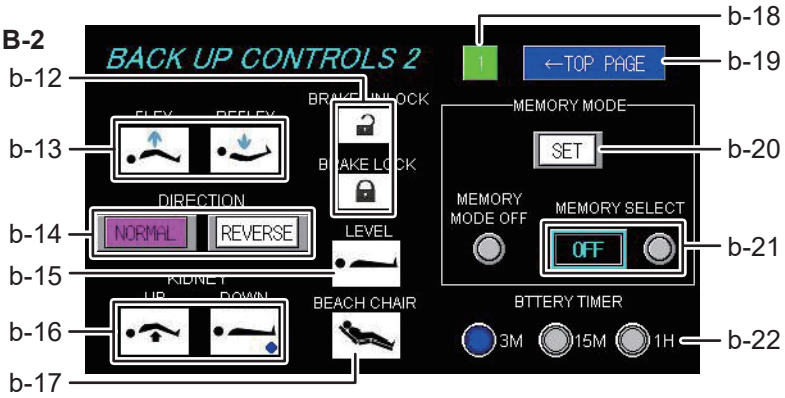

Núm	Nombre	Núm	Nombre
b-12	Freno (Bloqueo/Desbloqueo)	b-18	Página
b-13	Flexión/Reflexión	b-19	Pantalla PÁGINA PRINCIPAL
b-14	Modo invertido (ENCENDIDO/APAGADO) *4	b-20	Memoria de configuración
b-15	Regreso a la posición nivelada	b-21	Selección de memoria
b-16	Puente renal (Arriba/Abajo) *5	b-22	Temporizador de ahorro de batería
b-17	Silla de playa		

*4: Se ilumina en rojo cuando se selecciona
*5: Solo MOT-VS700UKI

NOTA

- Para los detalles de la pantalla BACK-UP CONTROLS (Copia de seguridad de los controles), consulte la página 75.
- El modo invertido se puede cambiar con la pantalla táctil.
- La pantalla BACK-UP CONTROLS (Copia de seguridad de los controles) no admite el modo invertido.

■ Pantalla MEMORY FUNCTION (Función de memoria)

Fig. C

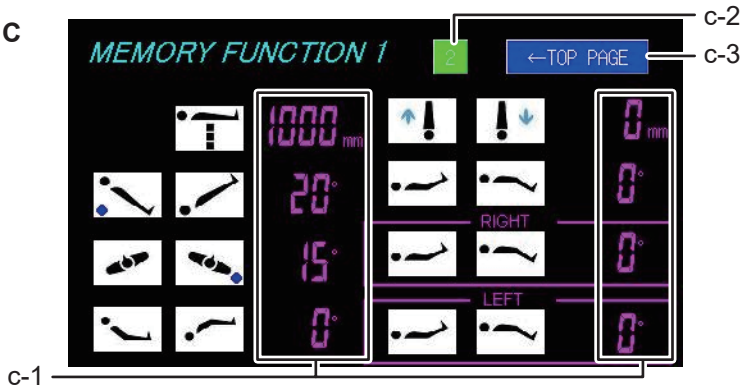

Núm	Nombre	Núm	Nombre
c-1	Ajustes de la posición	c-2	Página
		c-3	Pantalla PÁGINA PRINCIPAL

NOTA

Para los detalles de la FUNCIÓN DE MEMORIA, consulte la página 54.

Pantalla STOP AT LEVEL SETTING (Detenerse en ajuste de nivel)

Fig. D

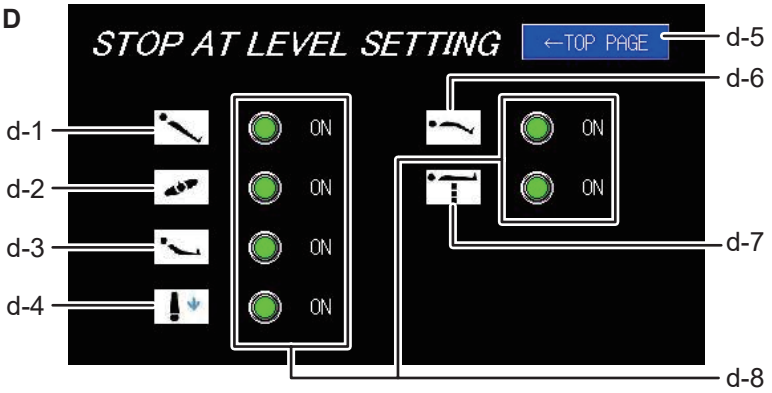

Núm	Nombre	Núm	Nombre
d-1	Trendelenburg	d-5	Pantalla PÁGINA PRINCIPAL
d-2	Inclinación lateral	d-6	Sección de pierna (Arriba/Abajo)
d-3	Sección de espalda hacia arriba/abajo	d-7	Mesa Arriba/Abajo
d-4	Deslizante	d-8	Pausa ENCENDIDO/APAGADO

NOTA

- Para los detalles de la pantalla STOP AT LEVEL SETTING (Detenerse en ajuste de nivel), consulte la página 31.
- Con la configuración predeterminada, todas las funciones están configuradas en ON.

Pantalla WIRELESS SETTING (Ajustes inalámbricos)

Fig.E

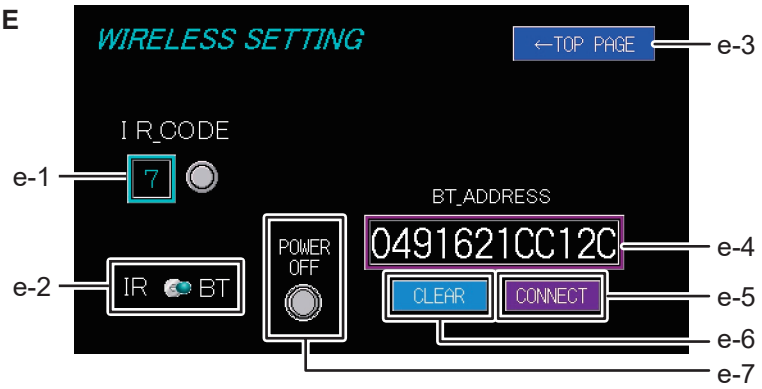

Núm	Nombre	Núm	Nombre
e-1	Código de IR	e-3	Pantalla PÁGINA PRINCIPAL
e-2	Selección de modo	e-4	Dirección Bluetooth
		e-5	Interruptor de conexión *6
		e-6	Interruptor de borrado *6
		e-7	Interruptor de apagado forzado *6

*6: Solo modo Bluetooth

NOTA

Para los detalles de la Pantalla WIRELESS SETTING (Ajustes inalámbricos), consulte la página 32 (modo infrarrojo) o la página 34 (modo Bluetooth).

■ Pantalla CAUTION/WARNING (PRECAUCIÓN/ADVERTENCIA)

Fig. F-1

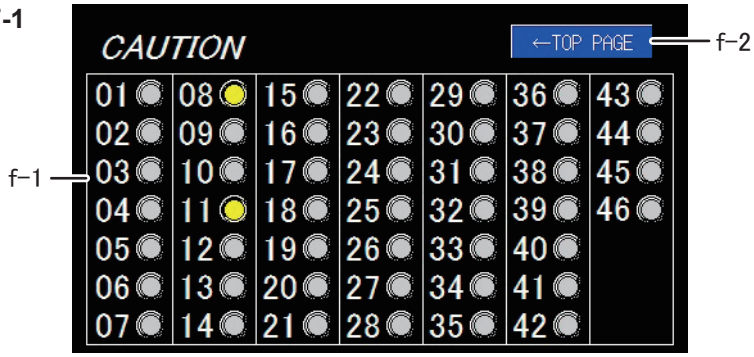

■ Pantalla Error

Fig. F-2

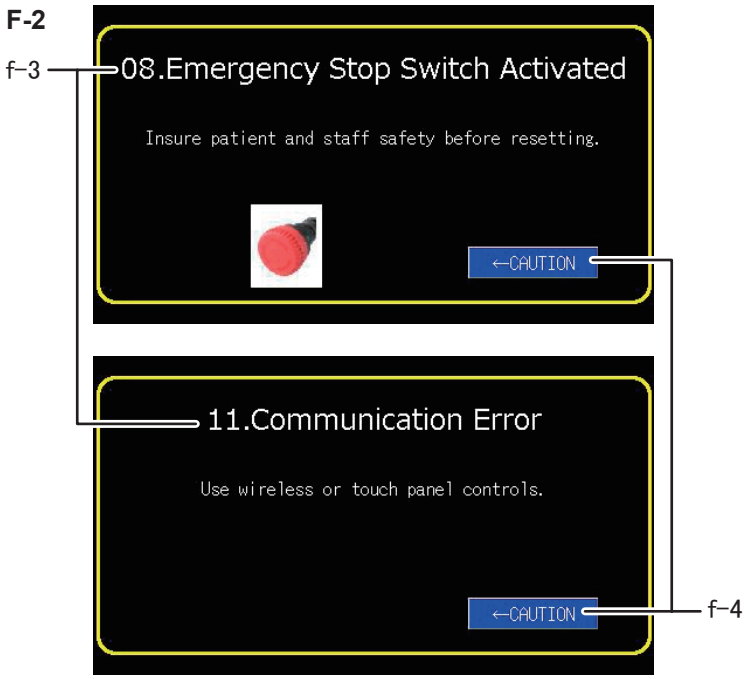

Núm	Nombre	Núm	Nombre
f-1	Detalles	f-3	Núm. de error/Mensaje
f-2	Pantalla PÁGINA PRINCIPAL	f-4	Volver a la pantalla anterior

NOTA

- Para prevenir daños, la mesa de operaciones puede detenerse automáticamente durante su funcionamiento y aparece una pantalla de precaución/advertencia como la que se muestra arriba en la pantalla táctil. Para los procedimientos de recuperación específicos después de que la mesa de operaciones se haya detenido, consulte la página 78.
- Cuando existen dos o más precauciones/advertencias, cada error se puede ver a través de la pantalla de precaución/advertencia. Toque el N.º de PRECAUCIÓN que esté encendido y, a continuación, aparecerá la pantalla de error.
- El idioma que se selecciona con la selección de idioma en la Pantalla PÁGINA PRINCIPAL se refleja únicamente en el mensaje de la pantalla de error.
- Los idiomas de la pantalla de error son inglés, japonés, chino, francés, alemán, portugués, ruso, italiano y español.

■ Pantalla de error especial

Fig. F-3

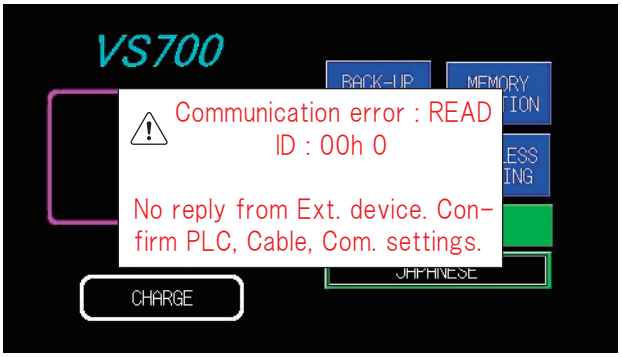

NOTA

- Es posible que aparezca la pantalla de error especial mencionada anteriormente.
- Es posible que se produzca un error de conexión de la pantalla táctil o un error de memoria interna.
- Si la mesa de operaciones se apaga y se vuelve a encender, y sigue apareciendo la pantalla de error especial, póngase en contacto con su distribuidor o con MIZUHO para solicitar reparaciones.
- La pantalla de error especial no admite varios idiomas.

3.4 Botón del pie (opcional)

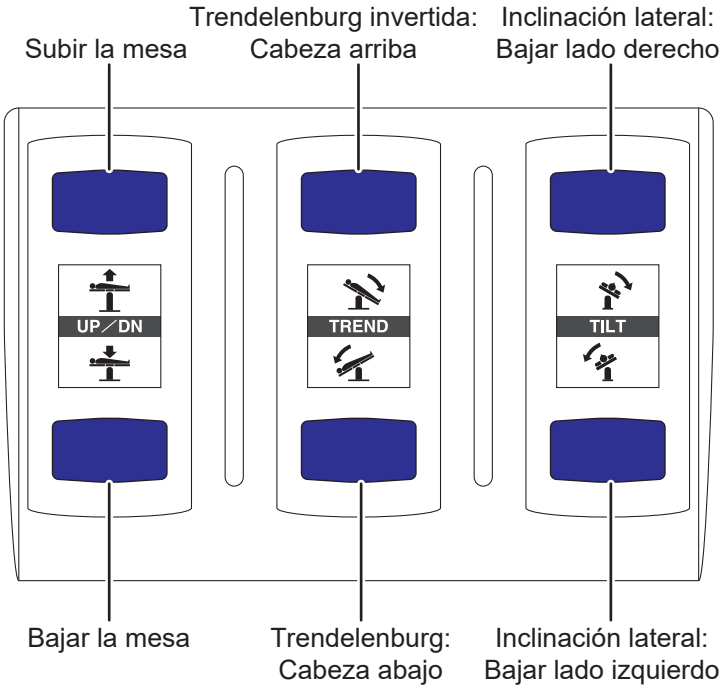

NOTA
El botón de pie no admite el modo invertido.

4. Instalación

4.1 Instalación de la mesa de operaciones

■ Espacio de instalación

Este producto requiere el espacio de instalación que se indica a continuación.

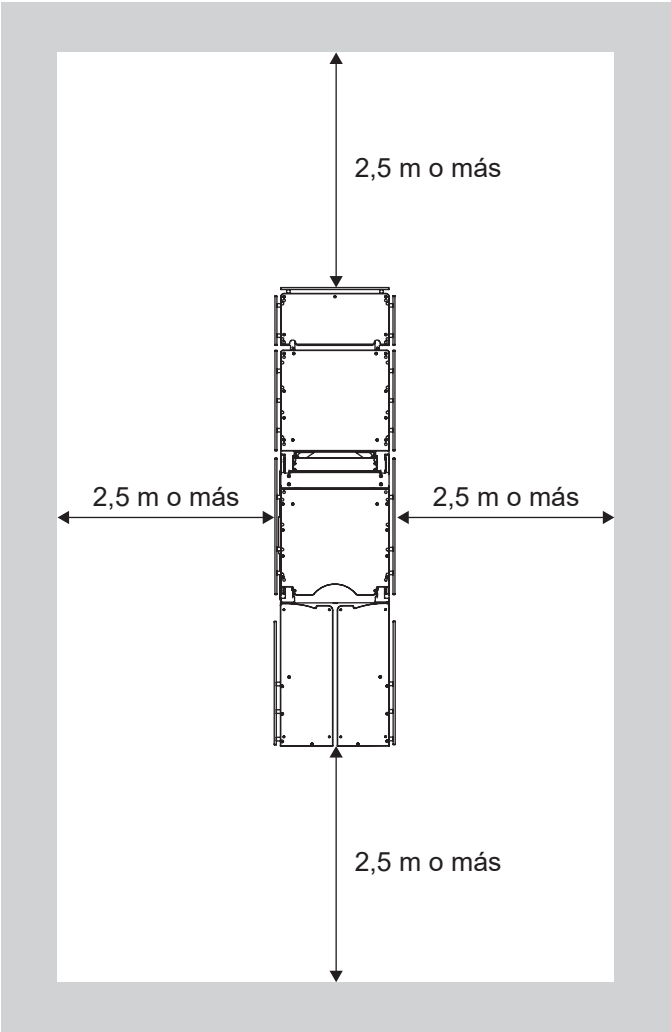

- Utilice el cable equipotencial para realizar la toma de tierra del borne equipotencial a los bornes de toma de tierra hospitalarios.
  Prepare el cable equipotencial.
- Al mover este producto, debe hacerlo con dos o más personas.

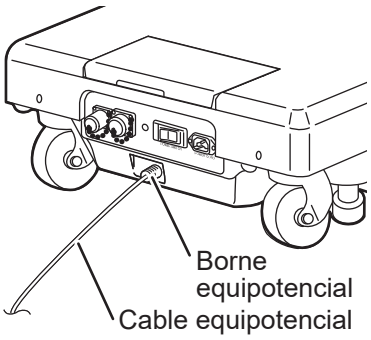

1. Mueva este producto a un lugar plano para instalarlo.

4.2 Colocar/desmontar el controlador de mano

■ Conexión del controlador de mano

1. Alinee el conector con la guía e insértelo correctamente en el receptáculo.

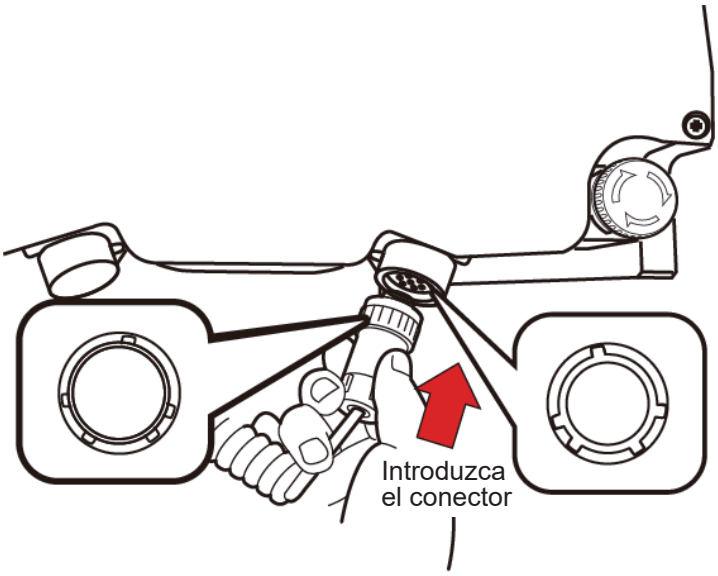

■ Desconexión del controlador de mano

1. Gire la anilla del conector en la dirección de la flecha hasta que se detenga.

2. Una vez que se detenga, tire del conector.

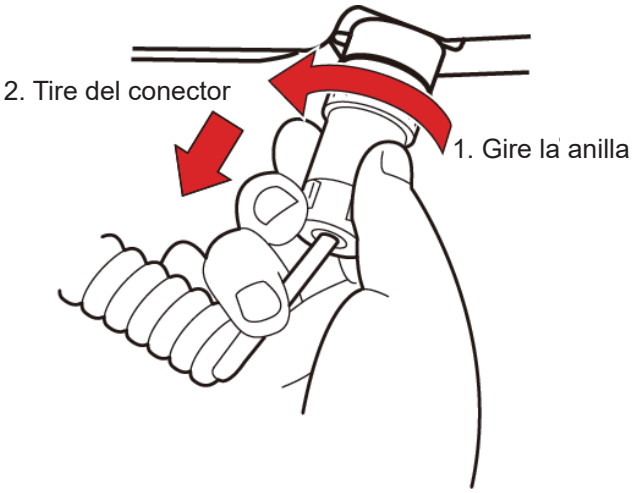

■ Usar el controlador de mano de forma inalámbrica

El controlador de mano se puede desconectar de la unidad principal y utilizar de forma inalámbrica.
Para las comunicaciones inalámbricas, se dispone del “Modo infrarrojo” y el “Modo Bluetooth”.
El ajuste predeterminado es el Modo Bluetooth.

NOTA
- Para cómo configurar el modo infrarrojo, consulte la página 32.
- Para cómo configurar el modo Bluetooth, consulte la página 34.

Cuando se utiliza el controlador de mano de forma inalámbrica, puede producirse un fallo de funcionamiento, como una conexión interrumpida, causada por la luz infrarroja y ambiental de los dispositivos médicos periféricos.

● Poner el controlador de mano en el estado de control inalámbrico

Sostenga el cuerpo del conector para desconectarlo. Sostener el cable para desconectar el conector puede provocar que se rompa.

1. Desconecte el conector del controlador de mano del controlador de mano.

NOTA
- Cuando se utiliza de forma inalámbrica, el controlador de mano funciona con la batería recargable interna. El controlador de mano no se puede utilizar de forma inalámbrica cuando el nivel de la batería es bajo. Si la luz de carga del controlador de mano en la parte superior derecha del controlador de mano parpadea, conecte el controlador de mano con el cable y cárguelo inmediatamente.
- Cuando se utiliza el controlador de mano en modo infrarrojo, no aparece nada en el monitor. Sin embargo, al pulsar MENU, se muestra la pantalla de operación de la silla de playa y del puente renal (solo MOT-VS700UKI).

● Operación

1. Apunte el controlador de mano hacia la sección receptora de luz en la mesa de operaciones y opere el controlador de mano.

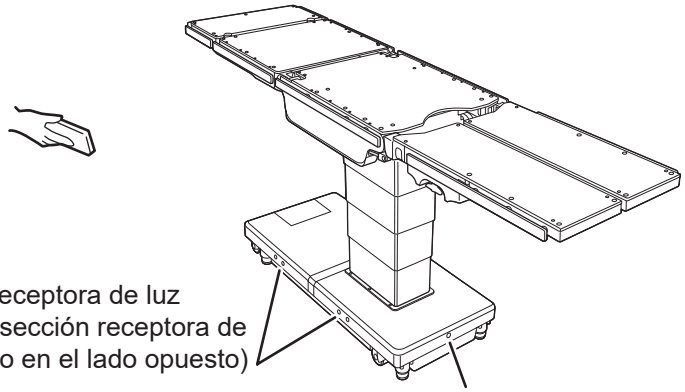

● Carga

El controlador de mano no se puede utilizar de forma inalámbrica cuando el nivel de batería es bajo. Si el indicador de carga del controlador de mano en la parte superior derecha del controlador de mano parpadea, conecte el controlador de mano con el cable e inmediatamente cargue el controlador de mano. Utilice el adaptador de carga del controlador de mano (opcional) para cargar el controlador de mano desde su tomacorriente.

NOTA
La batería del controlador de mano se puede recargar solo cuando la batería disminuye su nivel de carga y el indicador de carga parpadea.

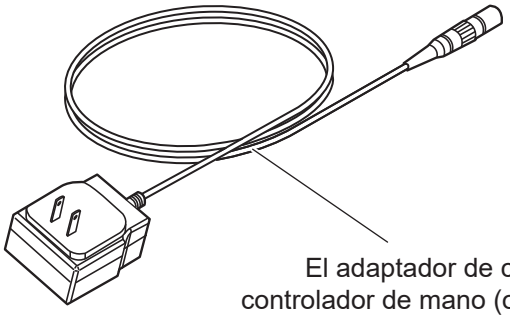

1. Alinee el conector con la guía e insértelo correctamente en el receptáculo.

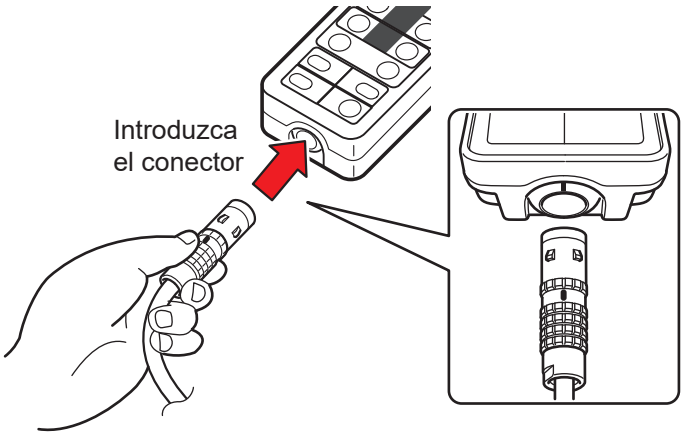

NOTA
Cuando se conecta el conector del adaptador de carga del controlador de mano, se mostrará la pantalla del monitor del controlador de mano. En el modo infrarrojo, se iluminará el indicador de carga del controlador de mano y comenzará la carga. En el modo Bluetooth, el indicador de carga del controlador de mano se iluminará después de 5 a 10 segundos y comenzará la carga.

Si el indicador de carga del controlador de mano no se enciende incluso si el conector del adaptador de carga del controlador de mano está conectado, es posible que la carga no haya comenzado. Pruebe lo siguiente.

1. Presione y verifique si se enciende el indicador de carga del controlador de mano.
2. Desenchufe el conector del adaptador de carga del controlador de mano y luego vuelva a enchufarlo.

Si el indicador de carga del controlador de mano aún no se enciende, solicite reparaciones a su distribuidor o a MIZUHO.

4.3 Encendido/apagado de la alimentación

Este procedimiento es distinto si se utiliza la alimentación de la toma de corriente de grado hospitalario o la alimentación de la batería.

PRECAUCIÓN

- Conecte el producto a la fuente de alimentación proporcionada con la toma de tierra protectora para prevenir el riesgo de descarga eléctrica.
- Compruebe que utiliza el cable de alimentación específico con el logotipo de “MIZUHO”.
- Antes de insertar el cable de alimentación en el conector de la fuente de alimentación, compruebe que el conector de la fuente de alimentación no contenga ningún líquido ni polvo.
- Si la batería se deteriora, no estará disponible para la tabla de operaciones cuando no se proporciona la corriente AC debido al corte de energía, etc.

■ Cuando se utiliza la toma de corriente de grado hospitalario

● Encendiendo de la alimentación

1. Con el cable de alimentación, conecte el conector de alimentación a la toma de corriente de grado hospitalario y encienda el interruptor de alimentación.

El interruptor de alimentación se ilumina en verde, aparece “AC MODE” (Modo CA) en el pantalla táctil y aparece en la pantalla del monitor del controlador de mano.

NOTA
En una emergencia o cuando apague la alimentación por completo, desconecte el cable de alimentación de la toma de corriente de grado hospitalario.

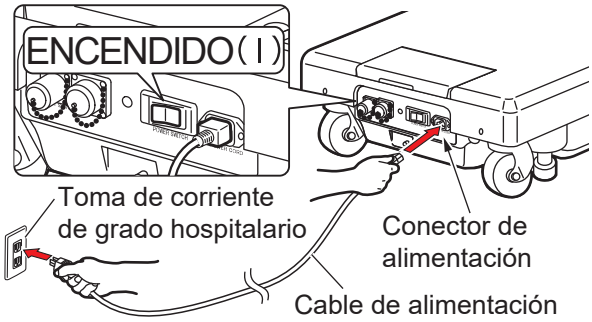

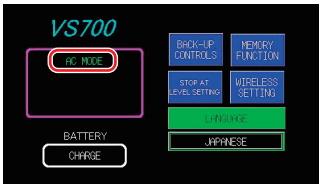

Apagado de la alimentación

1. Apague el interruptor de alimentación de la base.

El interruptor de alimentación se ilumina en verde, y aparece en la pantalla del monitor del controlador de mano.

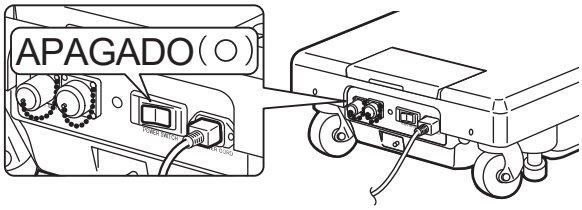

NOTA

Si el interruptor de alimentación en la base apaga o el cable de alimentación se desconecta, se activa el modo de batería (Página 28).

2. Pulse STOP OFF en del controlador de mano.

El pantalla táctil y el monitor se apagan.

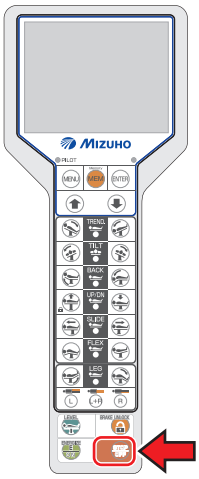

■ Cuando se utiliza la batería

● Encendiendo de la alimentación

1. Cuando el cable de alimentación no esté conectado al conector de alimentación o el interruptor de alimentación en la base esté apagado, presione en el controlador manual o el interruptor de arranque en el lado derecho de la pantalla táctil.

Aparece “BATTERY MODE” (Modo batería) en el pantalla táctil y aparece en la pantalla del monitor del controlador de mano.

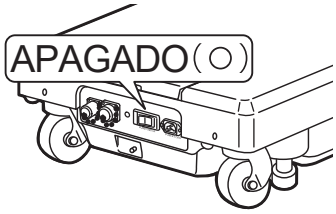

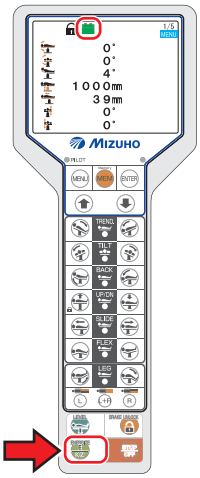

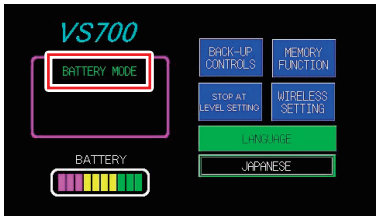

Interruptor de inicio

NOTA

Mientras se está usando también en modo inalámbrico, active la alimentación pulsando . Sin embargo, si pasa un día con la mesa de operaciones apagada, no se activará aunque pulse mediante la conexión inalámbrica. Pulse el botón de inicio o mediante la conexión por cable para encender la alimentación.

2. Compruebe la pantalla del controlador de mano.

La batería necesita cargarse si el icono del nivel de batería se establece en en la pantalla del monitor.

-Indicador de nivel de batería

100% - 70%

69% - 20%

19% - 1%

0%

NOTA

También puede usar el indicador de la batería del pantalla táctil para comprobar el estado de la carga. Cuando el indicador de la batería se encienda únicamente en rojo, será necesario cargar la batería.

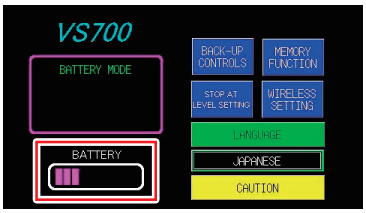

Apagado de la alimentación

1. Pulse STOP OFF en el controlador de mano cuando el cable de alimentación esté desconectado del conector de alimentación o el interruptor de alimentación en la base esté apagado.

El pantalla táctil y el monitor se apagan.

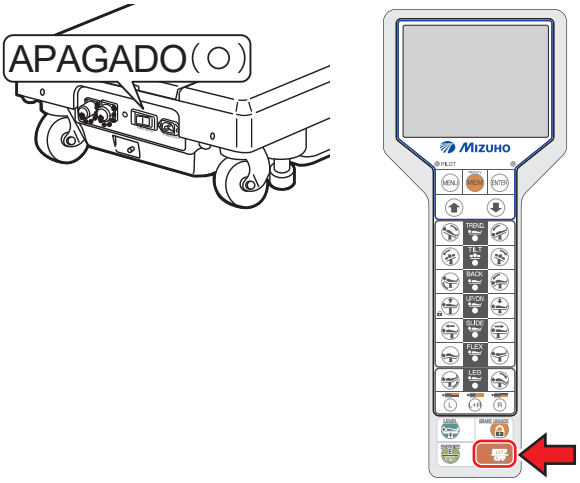

4.4 Carga de la batería

1. Conecte el conector de alimentación del producto y la toma de corriente de grado médico con el cable de alimentación y encienda el interruptor de alimentación.

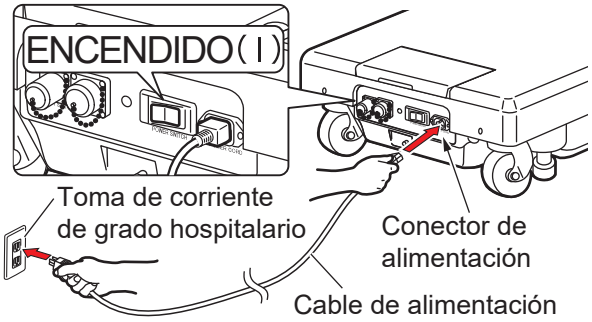

Carga de la batería comienza.
Durante la carga, aparece “CHARGE” (Carga) en el indicador de la batería del pantalla táctil.
Si el indicador de la batería ha cambiado a “FULL BATTERY” (Batería completa), la carga se habrá completado.

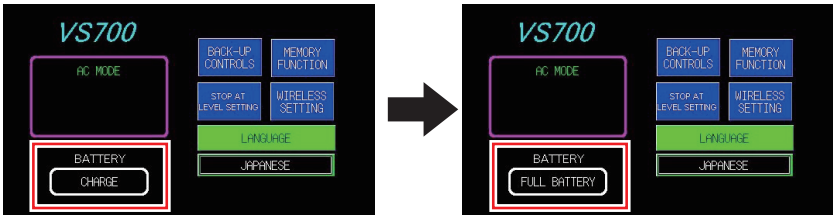

Mientras se carga, ⚡ aparece en la pantalla del monitor del controlador de mano.
Si ⚡ desaparece y cambia a , la carga está completa.

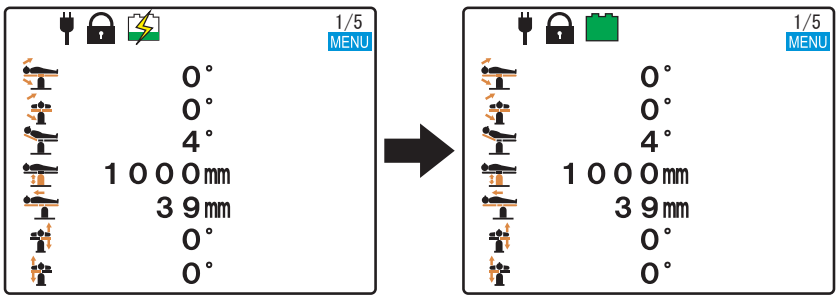

NOTA

- Recuerde cargar la batería cuando utilice por primera vez el producto que ha adquirido, o cuando no lo haya utilizado durante mucho tiempo. La batería se descarga de forma natural si no se está utilizando y simplemente está guardada. Recuerde cargar la batería antes de usarla.
- Mientras se carga la batería, puede seguir usando la mesa de operaciones.
- Si el nivel de batería del monitor del controlador de mano es , o el indicador de la batería en el pantalla táctil es solo rojo, cargue inmediatamente la batería. Cuando la batería está descargada, sólo está disponible la alimentación de CA y no se puede utilizar la energía de la batería.
- La vida útil de la batería de la mesa de operaciones es de aproximadamente 5 años. Una vez alcance esta duración, solicítele a su distribuidor o a MIZUHO una batería de repuesto.
- La vida útil de la batería varía en gran medida en función de las condiciones de funcionamiento. La batería podría deteriorarse más rápido si se realizan cargas y descargas de la batería con frecuencia después de utilizar la mesa de operaciones durante intervalos cortos.
- Se recomienda que cargue la batería una vez a la semana cada fin de semana, ya que se tarda 10 horas en cargar la batería por completo.
- Si “FULL BATTERY” (Batería completa) no aparece en el indicador de la batería o si la batería se descarga inmediatamente después de cargarla, es posible que esté deteriorada. Solicite reparaciones a su distribuidor o a MIZUHO.

5. Ajustes

5.1 Ajuste de las funciones de pausa en las posiciones nivelada y central

Con la configuración predeterminada, la mesa de operaciones se detiene una vez en las posiciones nivelada y central si se mueve en la dirección opuesta. Puede configurar si la mesa de operaciones se detiene o no en las posiciones nivelada y central.

1. Mostrar la pantalla "PÁGINA PRINCIPAL" de la pantalla táctil.

2. Toque "STOP AT LEVEL SETTING".

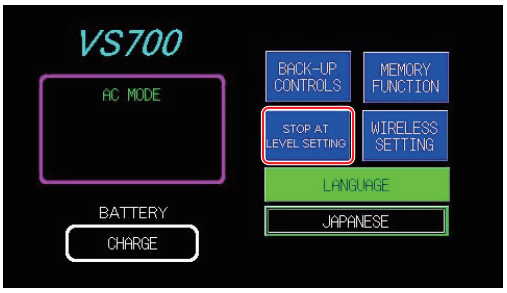

Aparece la pantalla "STOP AT LEVEL SETTING".

3. Toque el indicador de la función que desea cancelar la pausa de la operación en las posiciones nivelada y central.

El indicador de la función que tocó se apaga y la mesa de operaciones está configurada de manera que no se detenga en las posiciones nivelada y central.

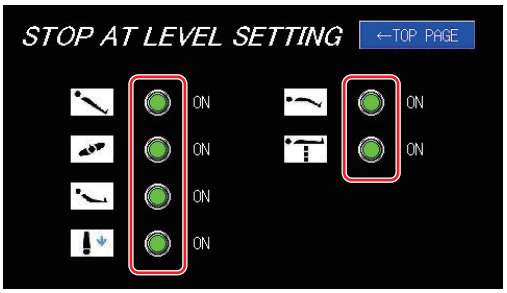

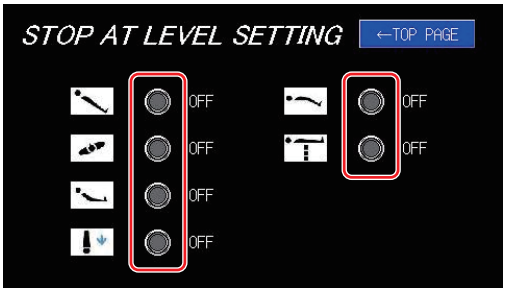

NOTA
Para el procedimiento para mostrar la pantalla "PÁGINA PRINCIPAL" de la pantalla táctil, consulte la Página 16.

NOTA
Al tocar nuevamente el indicador, este se vuelve verde, lo que hace que la mesa de operaciones se detenga en las posiciones nivelada y central.

NOTA
La elevación no activa las funciones que pausan la altura a 620 mm cuando se está bajando.

5.2 Modo infrarrojo

PRECAUCIÓN

- La mesa de operaciones no funciona si el código IR que se muestra en la pantalla táctil no coincide con el que aparece en la pantalla del monitor del controlador de mano.
- Cuando hay varias mesas de operaciones en un mismo espacio, si se usa el mismo código IR para todas se podrían producir comunicaciones cruzadas, lo que podría ocasionar errores de funcionamiento. En tal caso, establezca el código IR de cada mesa de operaciones con un número distinto al de las demás.
- Al utilizar el controlador de mano de forma inalámbrica, puede producirse una falla operativa, como una conexión interrumpida, causada por la luz infrarroja y ambiental de los dispositivos médicos periféricos.

■ Uso del Modo infrarrojo

1. Mostrar la pantalla “PÁGINA PRINCIPAL” de la pantalla táctil.

NOTA
Para el procedimiento para mostrar la pantalla “PÁGINA PRINCIPAL” de la pantalla táctil, consulte la Página 16.

2. Toque “WIRELESS SETTING”(Ajustes inalámbricos).

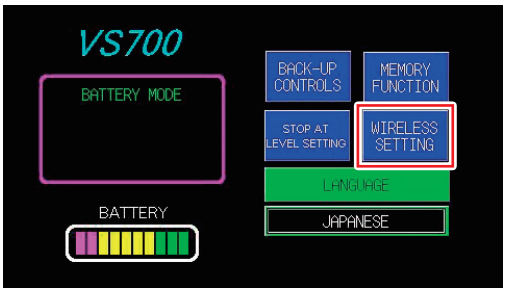

Aparece la pantalla “WIRELESS SETTING” (Ajustes inalámbricos).

3. Toque “IR”.

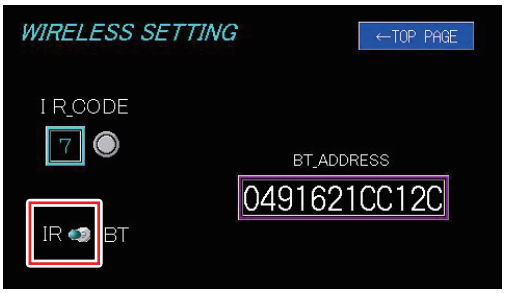

4. Mantenga pulsado (MENU) durante 10 segundos.

El código IR aparece en la pantalla del monitor del controlador de mano.

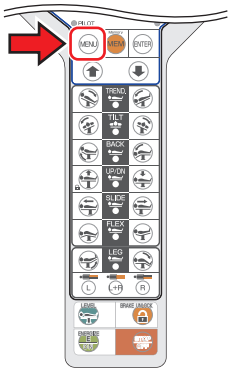

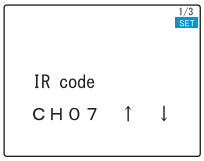

5. Pulse ⬆ / ⬇ para hacer coincidir el código IR que se muestra en la pantalla táctil con el que aparece en la pantalla del monitor del controlador de mano.

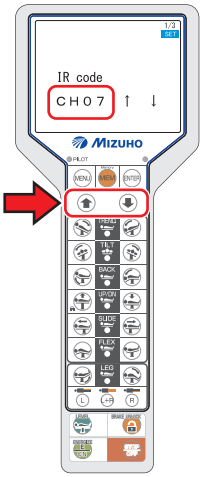

NOTA
- El código IR predeterminado es “7”.
- El código IR se puede seleccionar entre 0 y 7.

6. Pulse ENTER.

Se ha cambiado el código IR del controlador de mano.

7. Pulse MENU.

Aparece la pantalla de ajuste de Bluetooth.

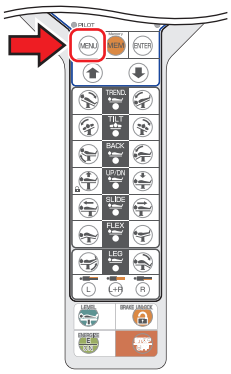

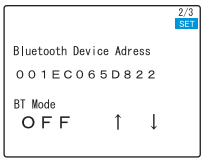

8. Pulse ⬆ / ⬇ para definir “BT Mode” en “OFF”.

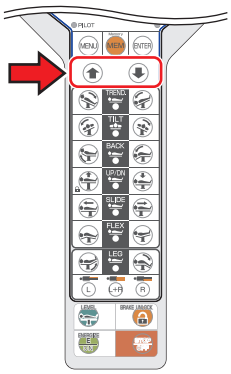

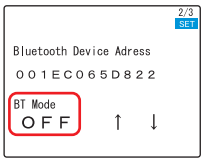

9. Pulse ENTER.

El Modo BT del controlador de mano se apaga.

10. Pulse MENU.

11. Desconecte el conector del controlador de mano del controlador de mano.

La pantalla del monitor del controlador de mano está oculta y el controlador de mano entra en modo infrarrojo.

NOTA
Para cómo desconectar el conector del controlador de mano, consulte la Página 24.

5.3 Modo Bluetooth

● **Funcionamiento inalámbrico por Bluetooth**

- Esta función se realiza mediante la comunicación por Bluetooth No utilice esta función si las normas de sus instalaciones prohíben la comunicación inalámbrica.
- No utilice comunicaciones Bluetooth si cree que los dispositivos médicos pueden verse afectados por los efectos de las ondas de radio que se estén utilizando simultáneamente. Otros dispositivos médicos podrían verse afectados por las interferencias en las ondas de radio producidas por el uso de comunicaciones inalámbricas.
- Si se va a utilizar esta función, los dispositivos médicos cercanos podrían verse afectados por interferencias de la onda de radio y, por lo tanto, sus funciones podrían verse interrumpidas por el corte de conexiones, etc.
- Si el funcionamiento se interrumpe con frecuencia, puede apagar los dispositivos cercanos que generen ondas electromagnéticas, o bien conectar y usar del controlador de mano con el cable.

■ Uso con el modo Bluetooth

1. Mostrar la pantalla “PÁGINA PRINCIPAL” de la pantalla táctil.

2. Toque “WIRELESS SETTING”(Ajustes inalámbricos).

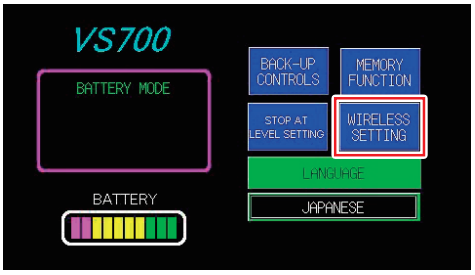

Aparece la pantalla “WIRELESS SETTING” (Ajustes inalámbricos).

3. Toque “BT”.

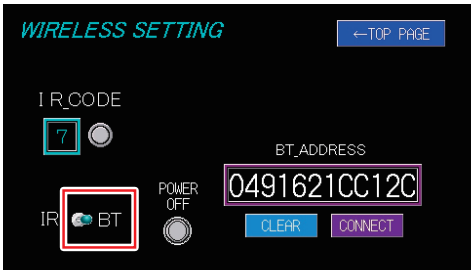

4. Mantenga pulsado (MENU) durante 10 segundos.

El código IR aparece en la pantalla del monitor del controlador de mano.

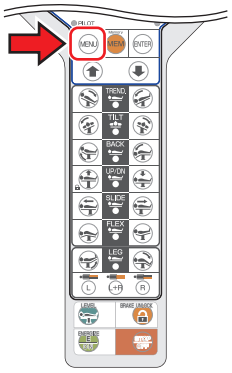

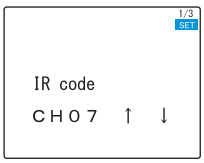

NOTA

Para el procedimiento para mostrar la pantalla “PÁGINA PRINCIPAL” de la pantalla táctil, consulte la Página 16.

5. Pulse MENU.

Aparece la pantalla de ajuste de Bluetooth.

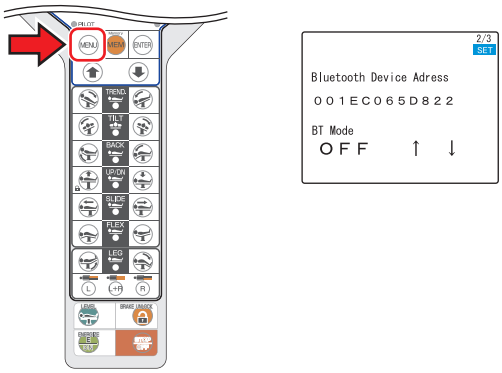

6. Pulse ⬆ / ⬇ para definir “BT Mode” en “ON”.

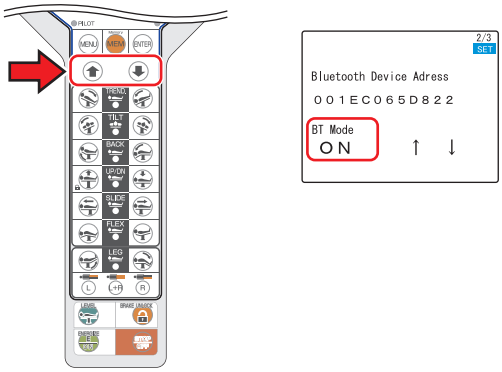

7. Pulse ENTER.

8. Pulse MENU.

9. Desconecte el conector del controlador de mano del controlador de mano.

10. Pulse el interruptor de función.

Aparece el mensaje “NOW CONNECTING” (“Conexión en curso”). Después de completar los ajustes de comunicación entre la mesa de operaciones y el controlador de mano, ✱ aparece en la pantalla del monitor del controlador de mano y la pantalla táctil.

NOTA

Para cómo desconectar el conector del controlador de mano, consulte la Página 24.

NOTA

Si no se realiza ninguna operación en el controlador de mano durante más de 10 segundos en el modo Bluetooth, la pantalla del monitor se apaga automáticamente.

NOTA

- Si la conexión Bluetooth falla, inserte el conector en el controlador de mano y realice la conexión por cable, luego retire el conector e intente la conexión Bluetooth nuevamente.
- Si la conexión Bluetooth sigue fallando, intente nuevamente después de apagar a la fuerza la mesa de operaciones siguiendo los pasos que se indican a continuación.

[Cómo apagar por la fuerza]

1. Si se utiliza la toma de corriente de grado médico, desconéctela y utilice la alimentación por batería.
2. Mantenga presionado el interruptor de apagado forzado que aparece en la pantalla táctil WIRELESS SETTING durante 3 segundos o más. La alimentación se apagará a la fuerza, por lo que debe volver a encenderla. (Consulte la Página 26)

■ Precauciones sobre el reemplazo del controlador de mano

Antes de usar un nuevo controlador de mano, asegúrese de establecer la dirección Bluetooth predeterminada de la mesa de operaciones siguiendo el procedimiento a continuación.

1. Coloque el nuevo controlador de mano en la mesa de operaciones y enciéndalo.

2. Active el modo Bluetooth en el controlador de mano.

3. Desacople del controlador de mano de la mesa de operaciones.

4. Toque "WIRELESS SETTING" ("Ajustes inalámbricos") del pantalla táctil.

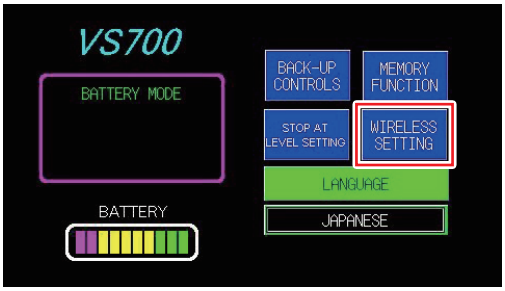

Aparece la pantalla "WIRELESS SETTING" (Ajustes inalámbricos).

5. Ponga "BT" en "ON" y toque "CONNECT" ("Conectar"). A continuación, espere 12 segundos.

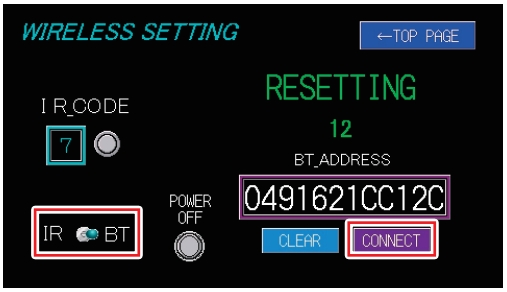

Aparece "UPDATE RECEIVING" ("Recibiendo actualización").

6. Pulse (E ON) en el controlador de mano dentro de 20 segundos.

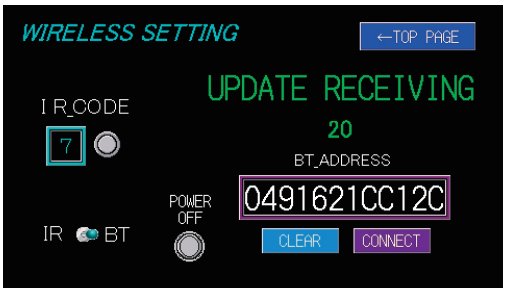

NOTA
Para cómo activar el modo Bluetooth, consulte la Página 34.

7. **Si aparece “SUCCESS” (“Correcto”) y la dirección ha cambiado, la sustitución se ha completado.**

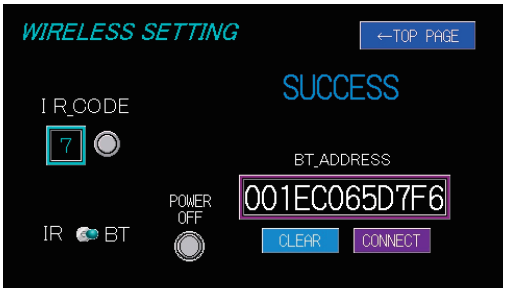

8. **Si aparece “FAILURE” (“Fallo”), la conexión ha fallado. La batería del controlador de mano puede estar agotada. Cargue la batería e intente realizar la conexión de nuevo.**

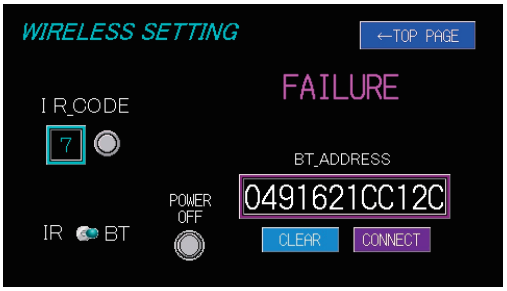

■ <Importante> Uso del controlador de mano con otra mesa de operaciones (MOT-VS700)

Cuando utilice el controlador de mano actual con otra MOT-VS700, asegúrese de cancelar la información Bluetooth (emparejamiento) siguiendo el procedimiento que se explica a continuación.

● Cancelar la información de conexión

1. Ponga “BT” en “ON” y toque “CLEAR” (“Borrar”). A continuación, espere 12 segundos.

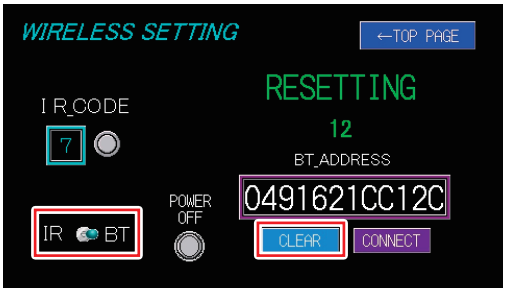

La dirección cambia a “0”.

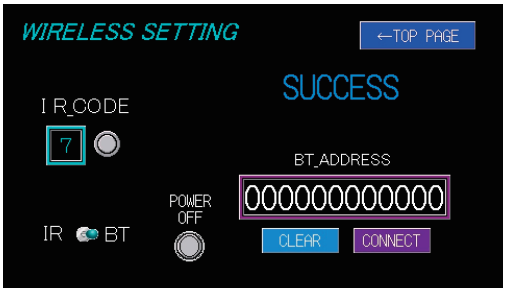

Si se usa el controlador de mano con otra MOT-VS700 sin cancelar la información de Bluetooth, se darán las siguientes restricciones en el funcionamiento.

● Uso con conexión cableada

La conexión por cable se puede utilizar sin ninguna restricción.
Sin embargo, si utiliza la conexión cableada una vez, el controlador de mano no se podrá conectar de nuevo con la MOT-VS700 original mediante Bluetooth y se abre la siguiente pantalla de advertencia.

Pantalla de advertencia del controlador de mano

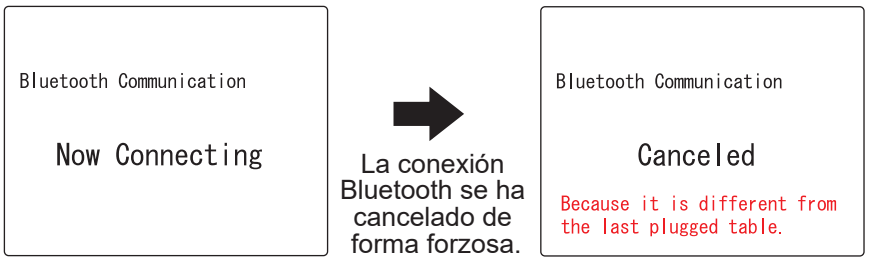

● Uso con conexión mediante Bluetooth

Cuando se conecte con otra MOT-VS700 mediante Bluetooth, asegúrese de conectarlo primero por cable y activar la alimentación.
Se reconoce la mesa de operaciones que se conectará mediante Bluetooth.
Sin embargo, el controlador de mano puede conectarse con la MOT-VS700 original, si se encuentra cerca, debido a la naturaleza del Bluetooth.
Asegúrese de seguir el procedimiento descrito anteriormente para cancelar la información de emparejamiento original e intente realizar la conexión.

5.4 Modo invertido

Cuando se coloca a un paciente en dirección inversa, de pies a cabeza, el modo invertido permite el funcionamiento tomando como referencia la cabeza del paciente.

ADVERTENCIA

La capacidad de peso en modo inverso es de 135 kg. Si se coloca a un paciente que pesa más de 135 kg en la mesa de operaciones, esta podría volcarse y el paciente podría sufrir lesiones.

PRECAUCIÓN

El modo invertido desactiva las siguientes funciones.
- Flexionar
- Reflejar
- Tumbona

Además, el modo invertido no se puede usar en las condiciones que aparecen a continuación.

- Cuando se utiliza con la sección de piernas dividida adjunta
  No se muestra la pantalla de orientación inversa.
  Úselo con la sección de piernas de una pieza adjunta.
- Cuando se opera con el modo de memoria
  No se muestra la pantalla de orientación inversa.
  Utilícelo después de desactivar el modo de memoria.
- Al operar con la pantalla táctil
  Solo está disponible el funcionamiento normal (estándares de la mesa de operaciones).
- Al operar con el botón de pie (opcional)
  Solo está disponible el funcionamiento normal (estándares de la mesa de operaciones).
- Funcionamiento mediante modo infrarrojo inalámbrico
  En el modo inverso, el funcionamiento mediante modo infrarrojo inalámbrico está deshabilitado.

NOTA

Operar con el modo inverso restringe el rango de las operaciones siguientes.
- Ángulo de Trendelenburg
  -Cabeza abajo: 30°
  -Cabeza arriba: 40°
- Sección de espalda ángulo arriba/abajo
  -Hacia arriba: 25°
  -Hacia abajo: 90°
- Secciones de piernas ángulo arriba/abajo
  -Hacia arriba: 90°
  -Hacia abajo: 40°
- Deslizante
  -Dirección de cabeza: 415 mm
  -Dirección de pie : 250 mm

El resto de operaciones se activan de la misma manera que en el modo normal.

■ Activación del modo invertido

1. Pulse MENU y seleccione el modo invertido (orientación invertida)

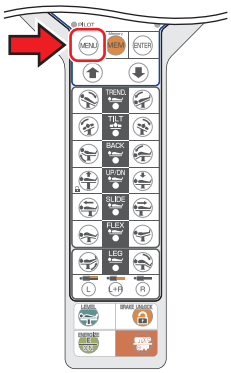

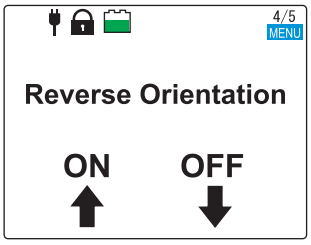

NOTA

El modo inverso se activará independientemente de si la sección de cabeza está conectada a la sección de espalda o a la sección de piernas de una pieza.

2. Pulse ⬆.

El modo invertido cambia a ON y aparece un marco verde.

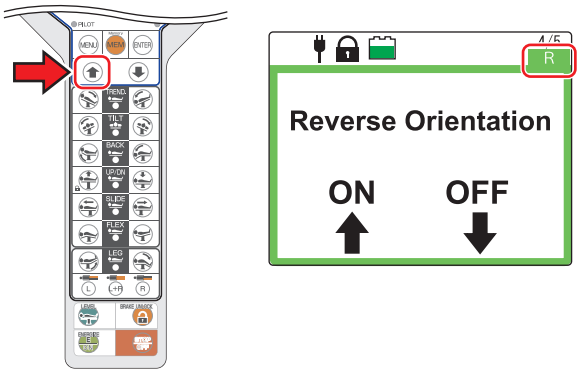

La dirección de la inclinación lateral, Tredelenburg y deslizamiento funciona en sentido contrario, y los iconos y los valores de la sección de la espalda y de la sección de piernas se intercambian de lugar.El funcionamiento cambia, y la de la cabeza del paciente se reproducirá en la sección de las piernas.

Modo normal

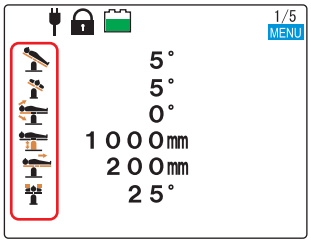

Modo inverso

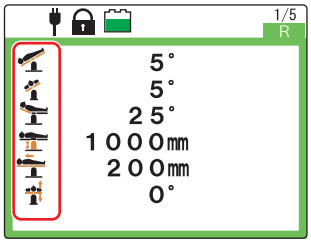

■ Desactivación del modo invertido

1. Pulse MENU y seleccione el modo invertido (orientación invertida).

2. Pulse ⬇.

El modo invertido está desactivado.

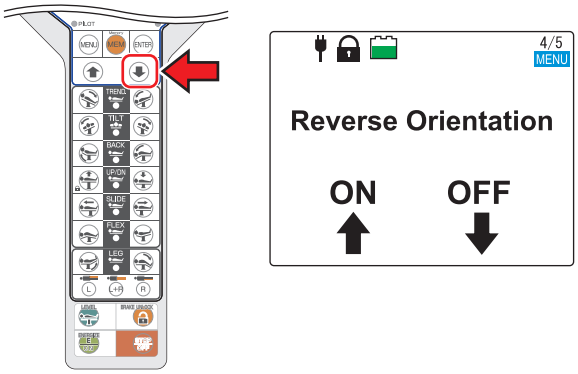

NOTA

- El modo inverso no se cancela incluso si se apaga la alimentación. Si no es necesario, presione el interruptor de modo inverso para desactivarlo.
- Si reemplaza la sección de piernas de una pieza con la sección de piernas dividida, se desactivará el modo inverso.

6. Funcionamiento

6.1 Utilización del interruptor de parada de emergencia

En caso de emergencia, puede impedir que la mesa de operaciones se siga moviendo si pulsa el interruptor de parada de emergencia.

El interruptor de parada de emergencia solo debe usarse durante una emergencia.

■ Utilización en una emergencia

1. Pulse el interruptor de parada de emergencia.

El zumbador emite un sonido y se detiene la mesa de operaciones.

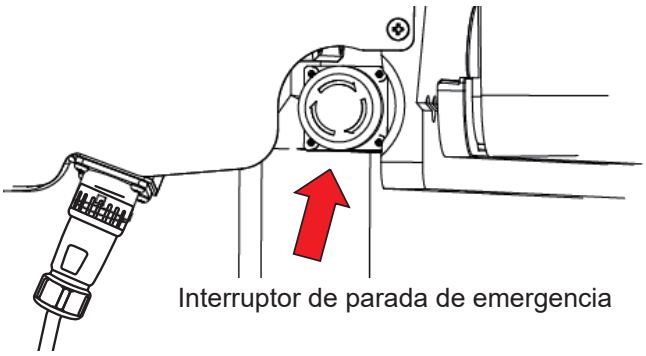

NOTA
El interruptor de parada de emergencia está ubicado cerca del conector del controlador de mano.

■ Cancelación de operaciones

Para restablecer la mesa de operaciones a la posición original en una emergencia donde, por ejemplo, la mano de un operador queda atrapada en un hueco en la mesa de operaciones, presione el interruptor en el controlador de mano para mover la mesa en la dirección opuesta.

1. Después de que la mesa de operaciones se detenga, gire el interruptor de parada de emergencia en la dirección de la flecha o tire de él hacia adelante para cancelar el interruptor de parada de emergencia.

El sonido dejará de oírse.

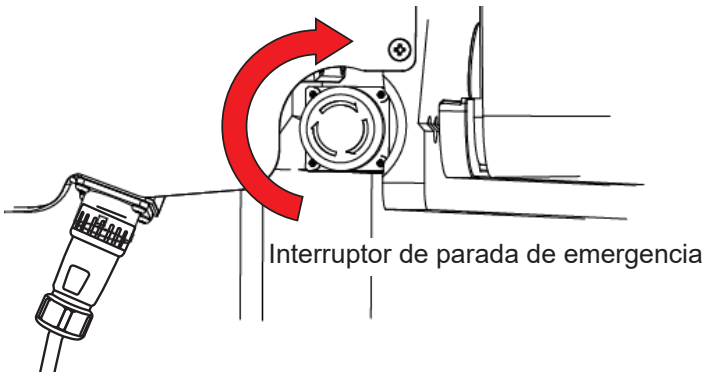

6.2 Inmovilización y movilización de la mesa de operaciones

■ Inmovilización de la mesa de operaciones

Para operar la mesa de operaciones, active el freno para inmovilizar la mesa de operaciones.

ADVERTENCIA

- Después de activar el freno, compruebe que la mesa de operaciones está firmemente en una posición fija.
- Si fuera necesario detener la mesa de operaciones, pulse el botón de parada de emergencia.

1. Mantenga pulsado E ON y después pulse .

El freno se activa para inmovilizar la mesa de operaciones. El indicador de freno en la base se vuelve verde y aparece en la pantalla del monitor.

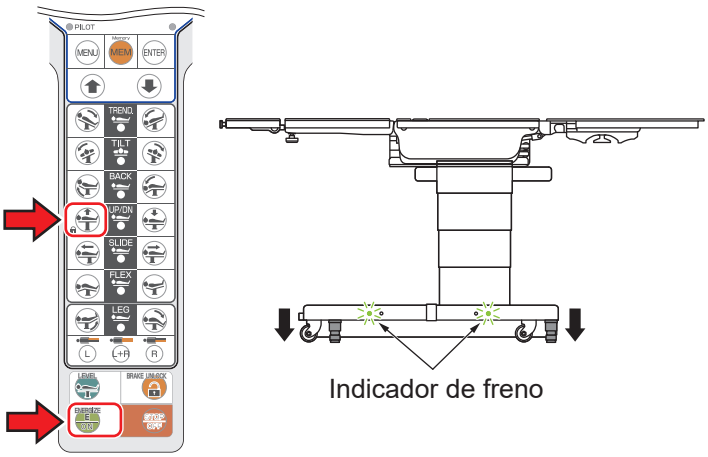

NOTA

- Las operaciones como elevar el tablero no se realizarán hasta que la mesa de operaciones esté completamente inmovilizada.
- Antes de colocar al paciente en la mesa de operaciones, inmovilice la mesa de operaciones con el deslizamiento en la posición central.
- En entornos de baja temperatura, el indicador de freno puede no ponerse verde incluso si la mesa de operaciones está inmovilizada. En esos casos, repita la operación de inmovilización. El indicador de freno se pondrá verde y volverá a la normalidad.

■ Movilización de la mesa de operaciones

Para mover la mesa de operaciones, saque la mesa de operaciones de su posición fija.

ADVERTENCIA

No saque la mesa de operaciones de su posición fija si hay un paciente sobre ella.
El paciente se puede caer de la mesa de operaciones.

1. Mantenga pulsado E ON y después pulse durante 1 segundo o más.

Se libera el freno para deshacer la mesa de operaciones. La luz de freno de la base se vuelve naranja y aparece en la pantalla del monitor.

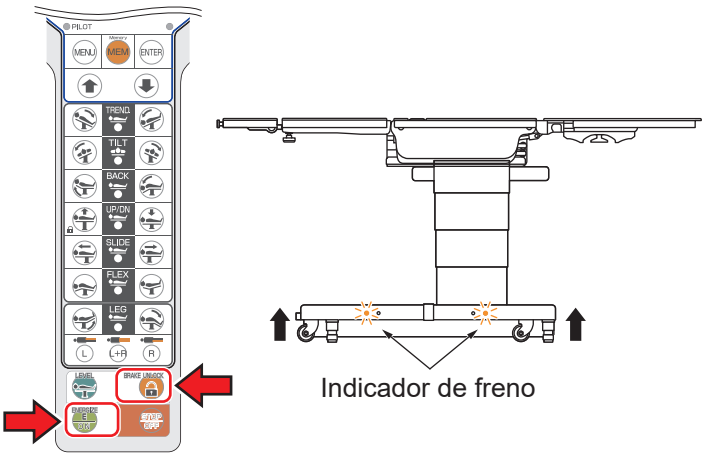

NOTA

Se necesitan aproximadamente 8 segundos para inmovilizar la mesa de operaciones y aproximadamente 12 segundos para deshacerla.

6.3 Trendelenburg

ADVERTENCIA

Cuando utilice la operación Trendelenburg, asegúrese de utilizar la fijación para el accesorio de la mesa de operaciones de MIZUHO.
El paciente se puede caer de la mesa de operaciones.

PRECAUCIÓN

- No lo opere hasta que la punta de la sección de cabeza entre en contacto con el suelo. Podría dañarse.
- No lo opere hasta que el tirador de fijación de la sección de cabeza entre en contacto con la base. Podría dañarse.

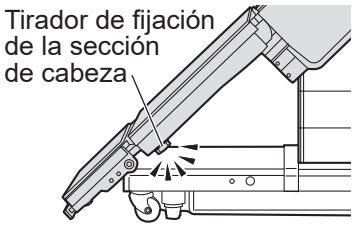

■ Trendelenburg invertida (cabeza arriba)

1. Mantenga pulsado E ON y después pulse .

El tablero se mueve hasta que tenga la cabeza arriba.

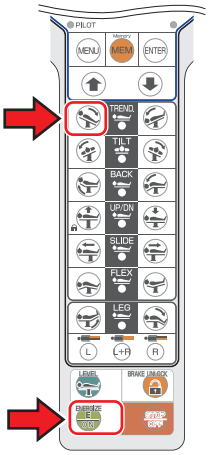

Cabeza arriba

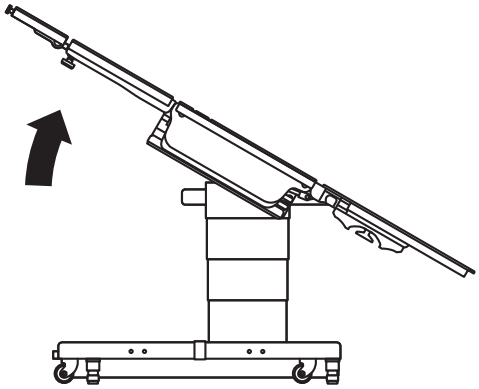

NOTA

- El ángulo máximo de las posiciones con la cabeza arriba es de 30° con respecto a la posición nivelada.

- Cuando la posición de Trendelenburg se realice en la dirección opuesta a la posición de Trendelenburg actual, se detendrá al llegar a la posición nivelada. Una vez que se detenga, suelte el interruptor y vuelva a pulsarlo; el tablero se inclinará hasta el ángulo máximo.

■ Trendelenburg (cabeza abajo)

1. Mantenga pulsado E ON y después pulse .

El tablero se mueve hasta que tenga la cabeza abajo.

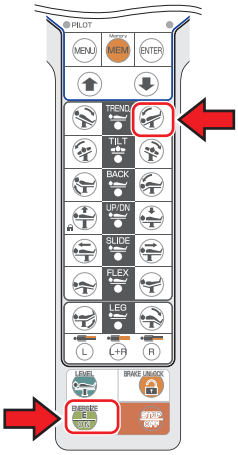

Cabeza abajo

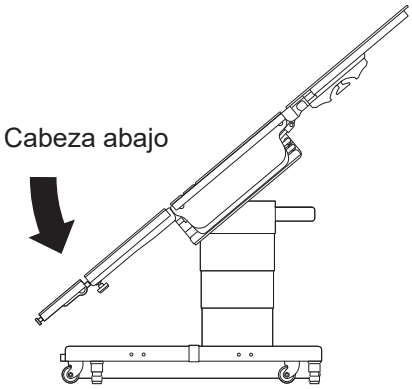

NOTA

El ángulo máximo de las posiciones con la cabeza abajo es de 40° con respecto a la posición nivelada.

6.4 Inclinación del tablero lateralmente

Cuando incline el tablero lateralmente, asegúrese de utilizar la fijación para el accesorio de la mesa de operaciones de MIZUHO.
El paciente se puede caer de la mesa de operaciones.

Inclinación hacia la izquierda

1. Mantenga pulsado E ON y después pulse .

El tablero se inclina hacia la izquierda si se mira desde el lado de la cabeza.

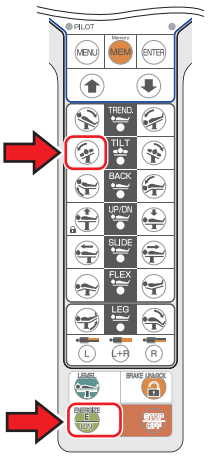

Bajar lado izquierdo

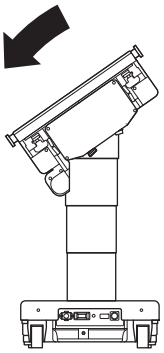

Inclinación hacia la derecha

1. Mantenga pulsado E ON y después pulse .

El tablero se inclina hacia la derecha si se mira desde el lado de la cabeza.

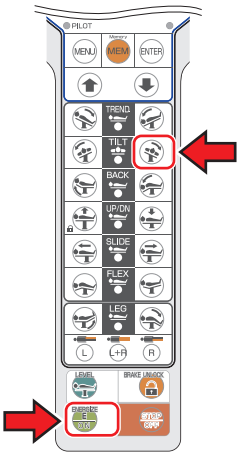

Bajar lado derecho

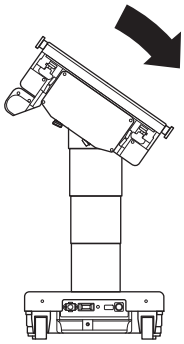

NOTA

- El ángulo máximo que se logrará hacia abajo en el lateral izquierdo es de 35° con respecto a la posición nivelada.

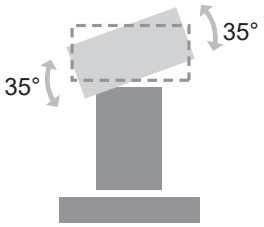

- Cuando la inclinación lateral se realice hacia la dirección opuesta a la posición de inclinación lateral actual, se detendrá al llegar a la posición nivelada. Una vez que se detenga, suelte el interruptor y vuelva a pulsarlo; se inclinará lateralmente hasta el ángulo máximo.

NOTA

El ángulo máximo que se logrará hacia abajo en el lateral derecho es de 35° con respecto a la posición nivelada.

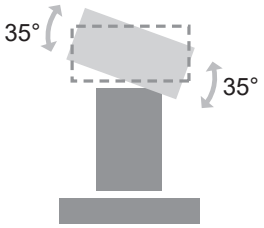

6.5 Sección de espalda arriba/abajo

ADVERTENCIA

No acerque las manos a estos huecos mientras esté utilizando la mesa, ya que puede sufrir lesiones.

- Hueco entre la sección de espalda y la sección de asiento
- Hueco entre el engranaje y la cremallera de la sección de espalda

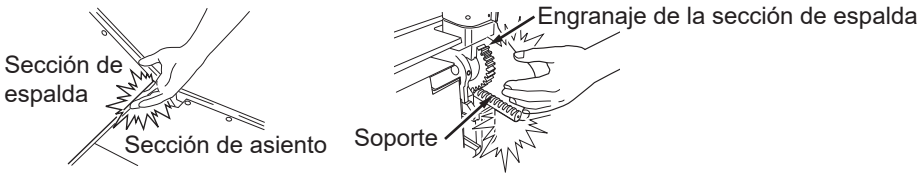

■ Elevación de la sección de espalda

1. Mantenga pulsado E ON y después pulse .

La sección de espalda se mueve hacia arriba.

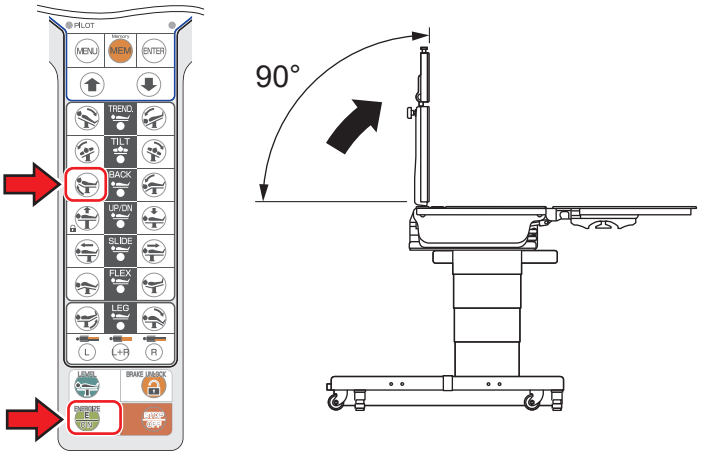

■ Descenso de la sección de espalda

1. Mantenga pulsado E ON y después pulse .

La sección de espalda se mueve hacia abajo.

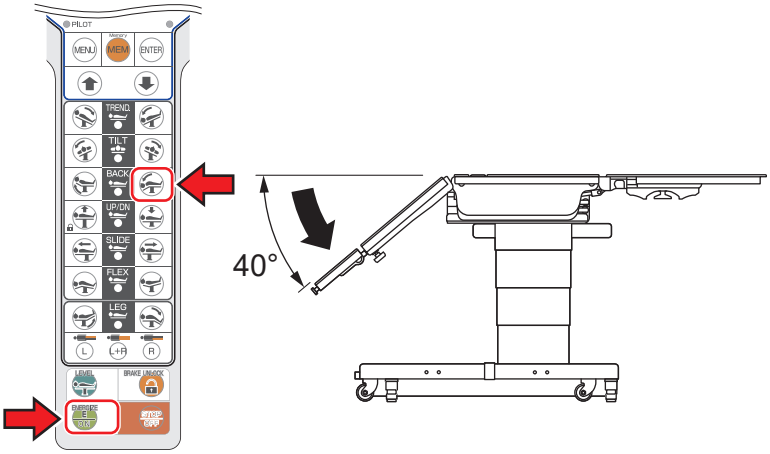

NOTA

- El ángulo máximo que se logrará en la posición hacia arriba de la sección de espalda es de 90° con respecto a la posición nivelada.
- Cuando de sección de espalda se inclina hacia la dirección opuesta a la posición de inclinación actual de de sección de espalda, la operación de inclinación se detendrá al llegar a la posición nivelada. Una vez que se detenga, suelte el botón y vuelva a pulsarlo; se inclinará hasta el ángulo máximo.

[Solo MOT-VS700UKI]

- Cuando el puente renal esté levantado, la sección de espalda no se moverá hasta 45° o más desde la posición nivelada y sonará el timbre.

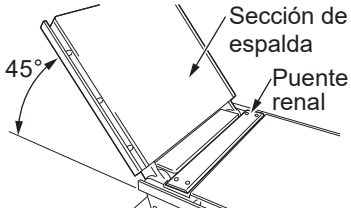

NOTA

- El ángulo máximo que se logrará en la posición hacia abajo de la sección de espalda es de 40° con respecto a la posición nivelada.
- Cuando el punto central del tablero se desliza en la dirección del pie más allá de la posición central, la sección de espalda se acerca al área de interferencia, por lo que sonará el timbre y se detendrá. Si el punto central del tablero se desliza en la dirección de la cabeza más allá de la posición central, la sección de espalda se moverá más hacia abajo.

6.6 Cambio de altura del tablero

PRECAUCIÓN

No baje la mesa con las secciones de piernas dobladas a 90º.
Los bordes de las secciones de piernas pueden entrar en contacto con la base y sufrir daños.

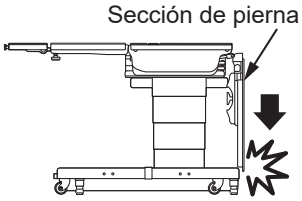

Elevación del tablero

1. Mantenga pulsado y después pulse .

El tablero se mueve hacia arriba.

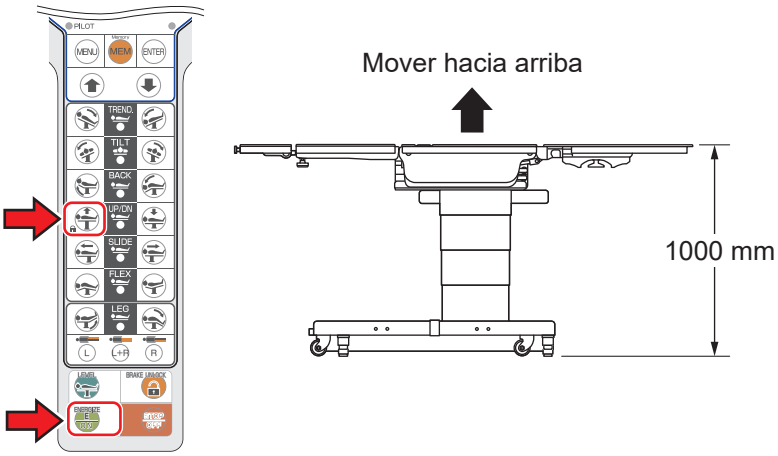

NOTA
La altura máxima desde el suelo hasta la superficie superior del tablero es de 1000 mm.

Descenso del tablero

1. Mantenga pulsado y después pulse .

El tablero se mueve hacia abajo.

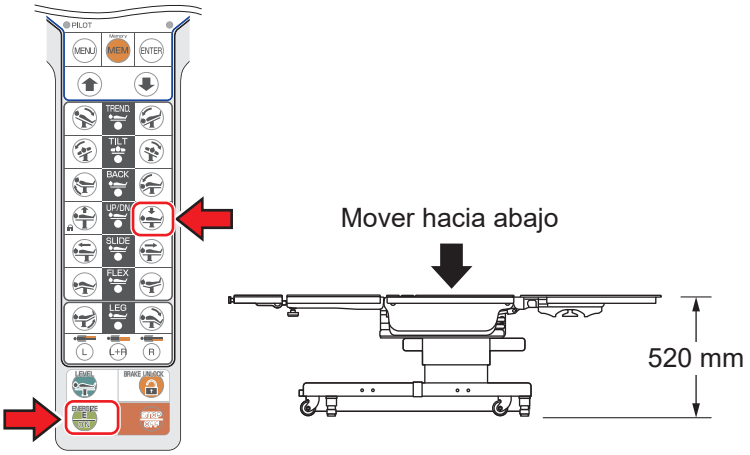

NOTA
- La altura mínima desde el suelo hasta la superficie superior del tablero es de 520 mm.
- Cuando el tablero se mueve hacia abajo con la sección de espalda/piernas doblada hacia abajo, la sección de espalda/piernas se está acercando a la zona de interferencia, por lo que sonará el timbre y se detendrá. Si la sección de espalda/piernas está doblada hacia arriba, el tablero puede moverse más hacia abajo.
- Mientras desciende, la mesa de operaciones se detiene a una altura de unos 620 mm.Pulse nuevamente, luego el tablero podrá moverse más hacia abajo.

6.7 Deslizamiento del tablero

No acerque las manos al hueco del bastidor mientras esté utilizando la mesa,
ya que puede sufrir lesiones.

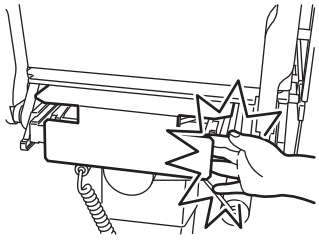

■ Deslizamiento en dirección a los pies

1. Mantenga pulsado E ON y después pulse .

El tablero se desliza en dirección a los pies.

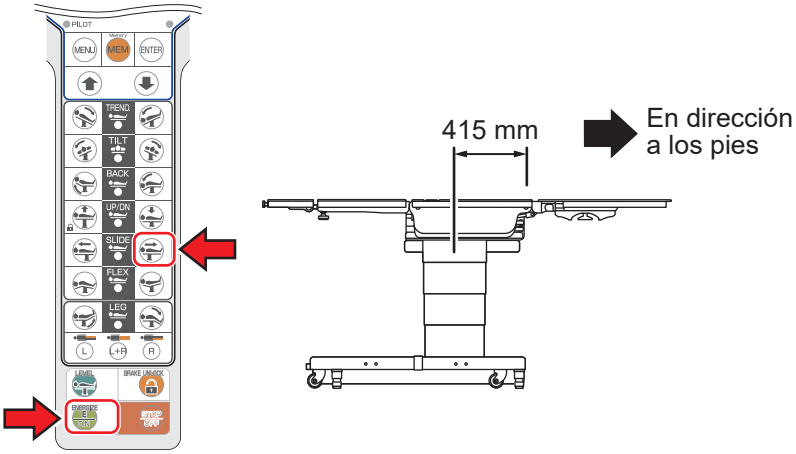

■ Deslizamiento en dirección a la cabeza

1. Mantenga pulsado E ON y después pulse .

El tablero se desliza en dirección a la cabeza.

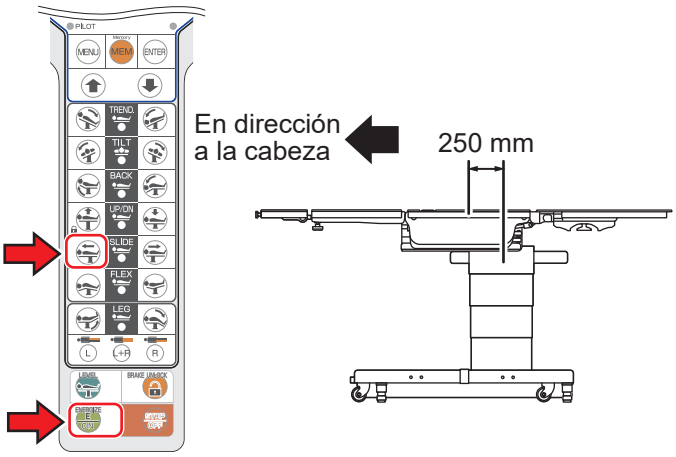

NOTA

- El desplazamiento máximo del deslizamiento desde la posición central del tablero es el siguiente.
  - En dirección a los pies: 415 mm
  - En dirección a la cabeza: 250 mm
- Cuando el tablero alcanza la posición central, se ilumina el indicador de centro/nivelado del controlador de mano.
- Cuando se acciona el deslizamiento en sentido contrario, se detendrá en la posición central. Una vez que se detenga, suelte el interruptor y pulselo una vez más; se deslizará hasta el rango máximo.
- Cuando se desliza el tablero con la sección de espalda/piernas doblada hacia abajo, la sección de espalda/piernas se está acercando al área de interferencia, por lo que sonará el timbre y se detendrá. Si la sección de espalda/piernas se dobla más arriba de la posición de nivel, el tablero se puede deslizar más.
- La posición central del tablero es la posición en la que están alineadas la línea del bastidor lateral y la línea del cilindro deslizante.

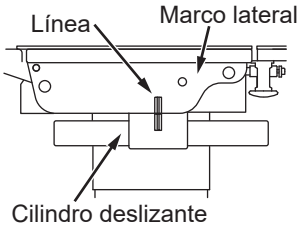

6.8 Sección de piernas arriba/abajo

PRECAUCIÓN

- No opere la Trendelenburg invertida con la sección de piernas hacia abajo. La punta de la sección de piernas puede entrar en contacto con la base y dañarse.
- No descienda por el tablero con la sección de piernas doblada hacia abajo. La punta de la sección de piernas puede entrar en contacto con la base y dañarse.

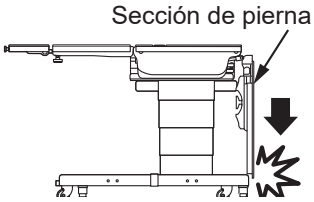

■ Elevación de la sección de pierna

1. Seleccione la sección de piernas a operar.

2. Mantenga pulsado E ON y después pulse .

La sección de piernas se mueve hacia arriba.

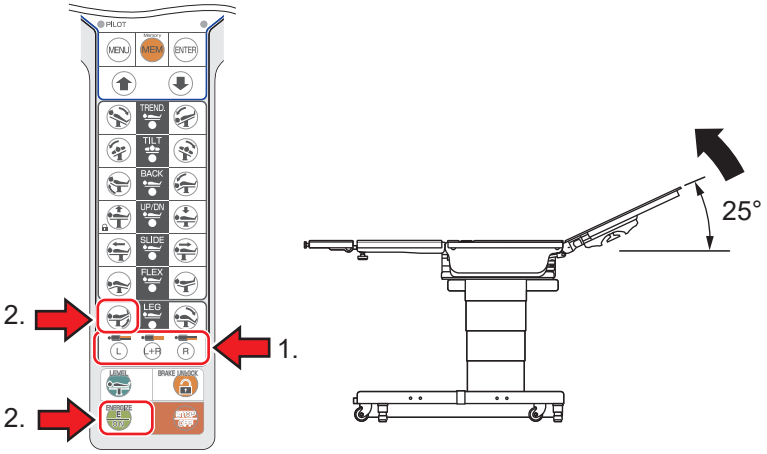

NOTA

- Si está colocada la sección de piernas de una pieza, no es necesario realizar el paso 1.
- El ángulo máximo alcanzado en la posición de la sección de piernas arriba es de 25° desde la posición nivelada.
- Cuando la sección de piernas arriba/abajo se opera en la dirección opuesta a la posición de flexión de la sección de piernas, se detendrá en la posición nivelada. Una vez que se detenga, suelte el interruptor y presiónelo una vez más, se doblará hasta el ángulo máximo.

■ Descenso de la sección de pierna

1. Seleccione la sección de piernas a operar.

2. Mantenga pulsado E ON y después pulse .

La sección de piernas se mueve hacia abajo.

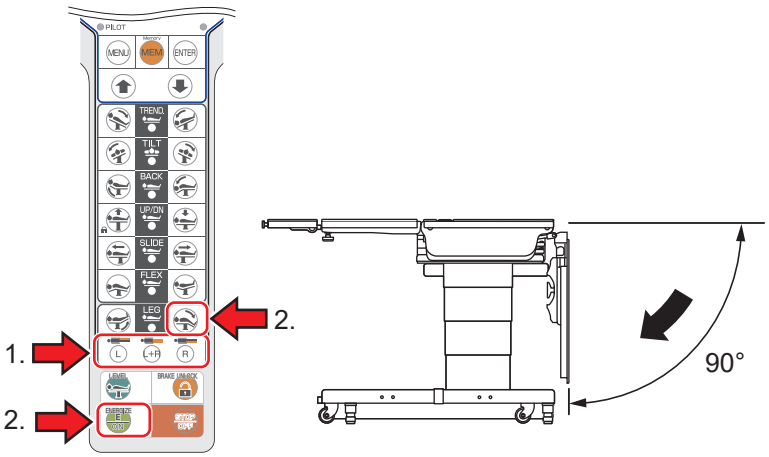

NOTA

- Si está colocada la sección de piernas de una pieza, no es necesario realizar el paso 1.
- El ángulo máximo alcanzado en la posición de la sección de piernas abajo es de 90° desde la posición nivelada.
- Cuando el punto central del tablero se desliza en la dirección de la cabeza más allá de la posición central, la sección de piernas se acerca al área de interferencia, por lo que sonará el timbre y se detendrá. Si el punto central del tablero se desliza en la dirección de los pies más allá de la posición central, la sección de piernas se doblará más hacia abajo.

6.9 Flexionar o reflejar el tablero

ADVERTENCIA

No acerque las manos a estos huecos mientras esté utilizando la mesa, ya que puede sufrir lesiones.

- Hueco entre la sección de espalda y la sección de asiento
- Hueco entre el engranaje y la cremallera de la sección de espalda

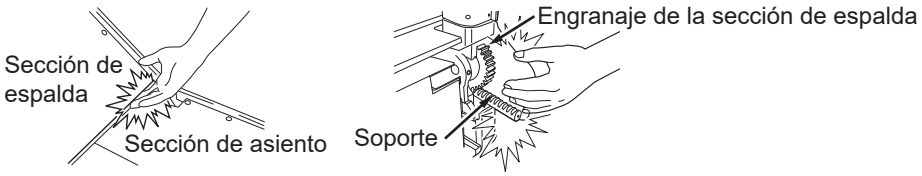

Flexionar el tablero

1. Mantenga pulsado E ON y después pulse .

La sección de espalda se dobla hacia abajo y la sección de asiento vuelve a la posición de Trendelenburg invertida (cabeza arriba).

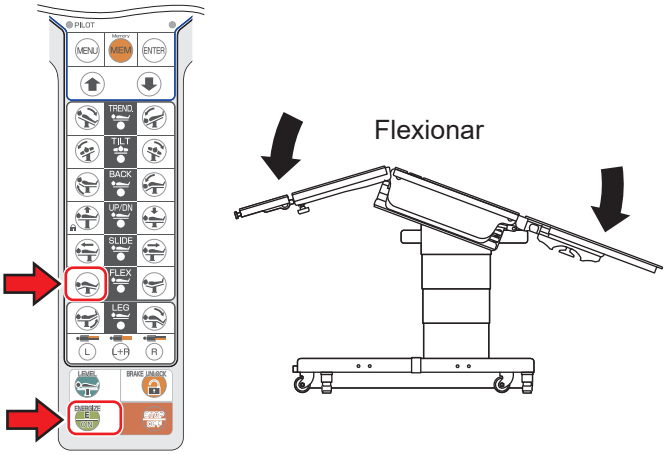

Reflejar el tablero

1. Mantenga pulsado E ON y después pulse .

La sección de espalda se dobla hacia arriba y la sección de asiento gira a la posición Trendelenburg (cabeza abajo).

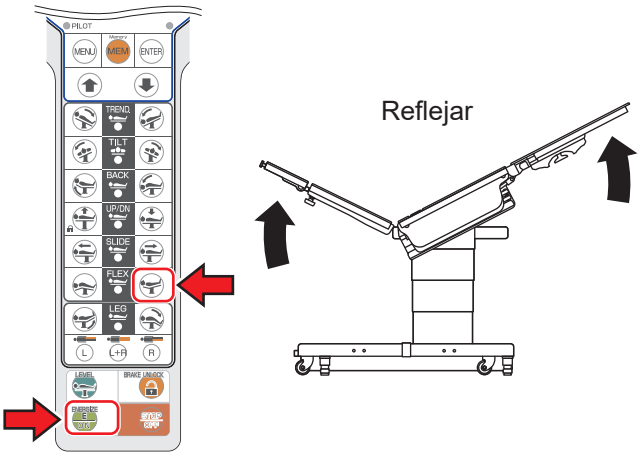

NOTA

Cuando el punto central de tablero se desliza en la dirección de pie más allá de la posición central, se está acercando al área de interferencia, por lo que la flexión no funcionará y sonará el timbre. Si el punto central del tablero se desliza en dirección a la cabeza más allá de la posición central estándar, la flexión funcionará.

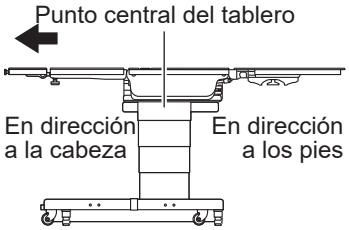

NOTA

[Solo MOT-VS700UKI]

Cuando se mueve el puente renal hacia arriba, la posición reflexiva se detendrá en la posición donde la sección de espalda está doblada a 45°. Si se mueve el puente renal hacia abajo, la sección de espalda se doblará a 90°.

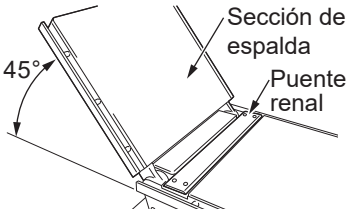

6.10 Cambiar la altura del puente renal (solo MOT-VS700UKI)

Mover el puente renal hacia arriba

1. Pulse (MENU) primero y, a continuación, seleccione “KIDNEY”.

2. Mantenga pulsado (E ON) y después pulse (↑).

El puente renal se eleva.

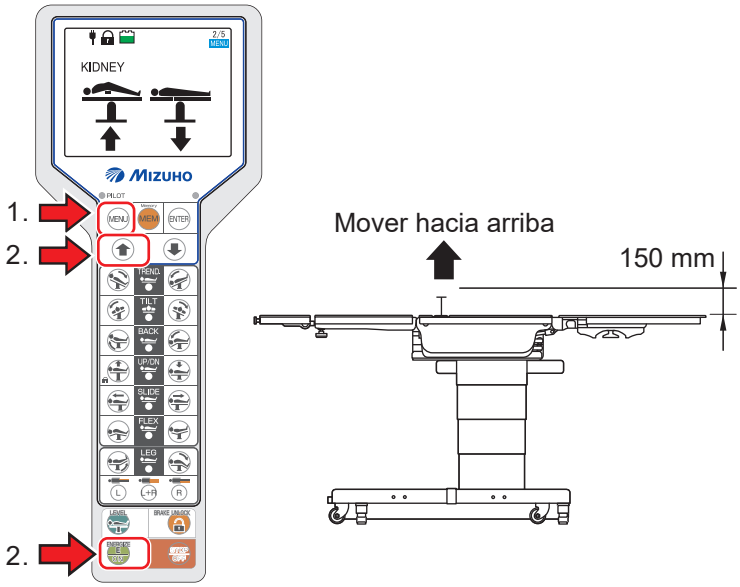

Mover el puente renal hacia abajo

1. Pulse (MENU) primero y, a continuación, seleccione “KIDNEY”.

2. Mantenga pulsado (E ON) y después pulse (↓).

El puente renal desciende

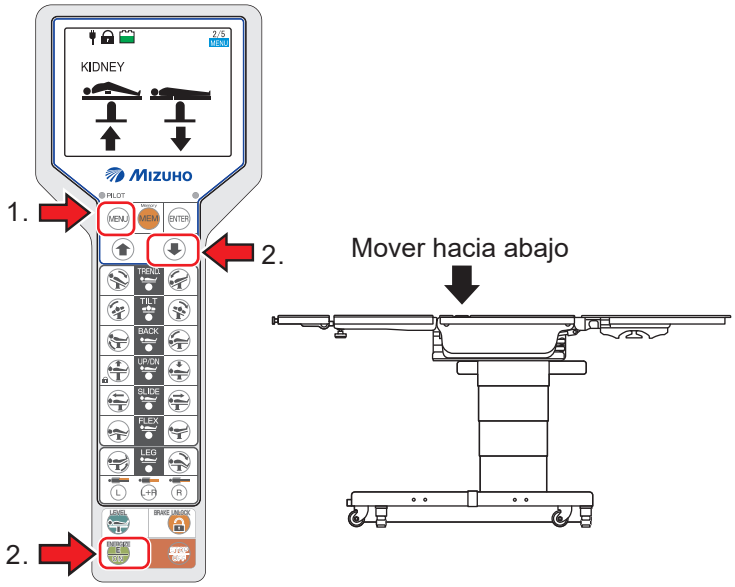

NOTA

- La posición más alta es de 150 mm desde la superficie del tablero.
- La posición más baja a la puede descender es la misma que la de la superficie del tablero.
- Cuando la sección de espalda esté doblada en un ángulo de 45º o más por encima de la posición nivelada, el puente renal no se moverá hacia arriba y se oirá un zumbido. Si la sección de espalda está doblada en un ángulo de 45º o menos en relación con la posición nivelada, el puente renal se moverá hacia arriba.

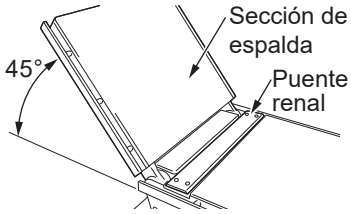

- Cuando la sección de espalda esté doblada en un ángulo de 45º o más en relación con la posición refleja, el puente renal no se moverá hacia arriba y se oirá un zumbido. Si la sección de espalda está doblada en un ángulo de 45º o menos en relación con la posición nivelada, el puente renal se moverá hacia arriba.
- Cuando la sección de espalda esté doblada en un ángulo de 45º o más en relación con la posición de silla de playa, el puente renal no se moverá hacia arriba y se oirá un zumbido. Si la sección de espalda está doblada en un ángulo de 45º o menos en relación con la posición nivelada, el puente renal se moverá hacia arriba.

NOTA

Las operaciones del puente renal no apoyan las funciones de la memoria.

6.11 Tumbona

ADVERTENCIA

No acerque las manos a estos huecos mientras esté utilizando la mesa, ya que puede sufrir lesiones.

• Hueco entre la sección de espalda y la sección de asiento.

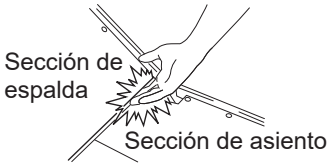

■ Tumbona

1. Pulse (MENU) primero y, a continuación, seleccione “BEACH CHAIR”(“Tumbona”).

2. Mantenga pulsado (E ON) y después pulse (⬆).

La mesa de operaciones se coloca en posición de tumbona.

NOTA
Las operaciones de la silla de playa no apoyan las funciones de memoria.

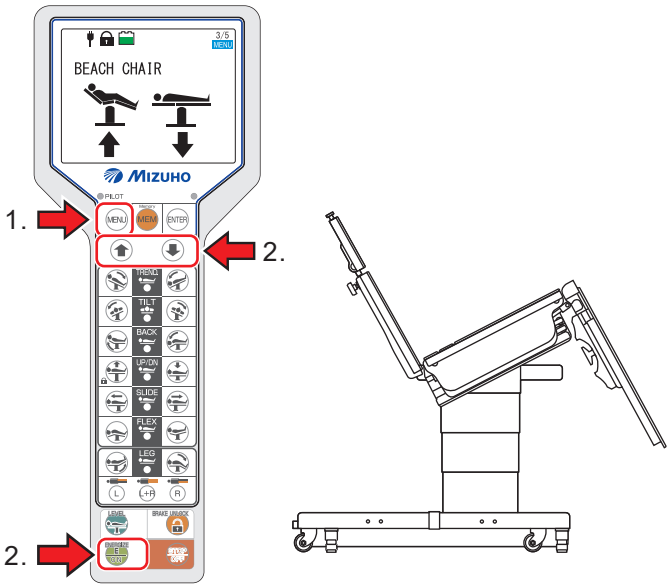

6.12 Nivelación

■ Vuelta a la posición nivelada del tablero

1. Mantenga pulsado y después pulse .

El tablero desde la Trendelenburg, inclinación lateral, sección de espalda arriba/abajo, posiciones de flexión, sección de piernas arriba/abajo, silla de playa y elevación del puente renal (solo MOT-VS700UKI) volverá a la posición nivelada.

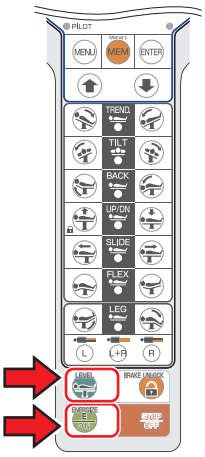

NOTA
La elevación, el deslizamiento y el frenado no funcionan.

6.13 Operar/Registrar la memoria

Al registrar una posición arbitraria de la mesa de operaciones en la memoria, la mesa de operaciones puede reproducir la posición registrada fácilmente.

■ Registro de una posición del tablero

● Registro con el controlador de mano

1. Coloque la mesa en la posición que desee registrar.

2. Pulse MEM varias veces hasta que aparezca la memoria en la que quiera registrarla.

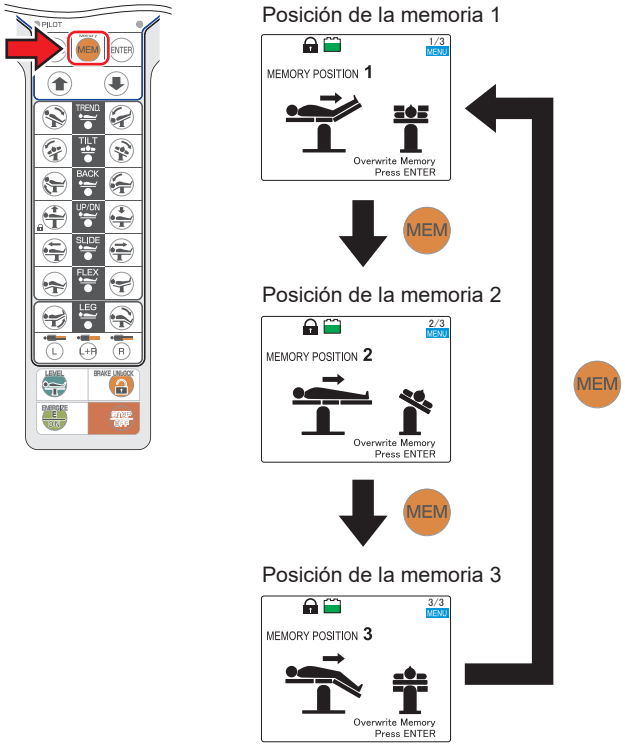

3. Pulse ENTER.

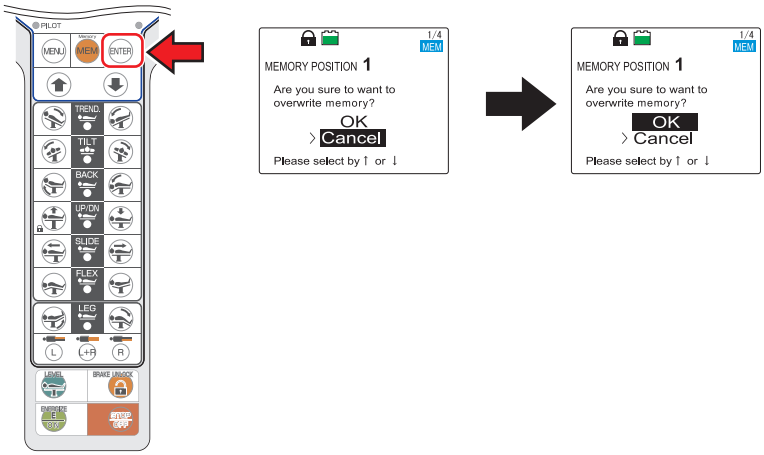

Aparecerá el mensaje "¿Está seguro de que desea sobrescribir la memoria?"
Para registrar la posición actual, pulse ⬆, seleccione "OK" ("Aceptar") y vuelva a pulsar ENTER.

NOTA
- La cantidad de memorias que se pueden registrar es 3.
- Si se sobrescriben las posiciones en las memorias registradas, entonces se eliminarán las memorias registradas.
- En el modo inalámbrico (modo infrarrojo), no se pueden registrar memorias.
- En el modo invertido, no se puede registrar ninguna memoria.

NOTA
Cuando la pantalla del monitor muestra la "Pantalla normal" o "Posición actual", si se pulsado MEM, entonces se muestra la pantalla MEMORY POSITION (Posición de la memoria).

NOTA
En cuanto a la sección de pierna, registre la que está montada como sección de piernas de una pieza o de piernas dividida. La posición de la memoria que se reproducirá con la sección de piernas dividida montada es el valor registrado con la sección para la dos piernas montada. La posición de la memoria que se reproducirá con la sección de piernas de una pieza montada es el valor registrado con la sección de piernas de una pieza montada.

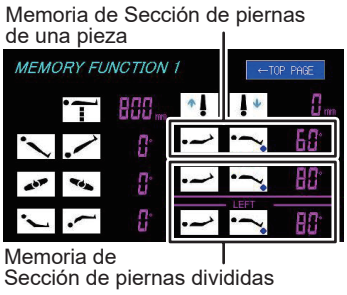

Registro con el pantalla táctil

1. Coloque la mesa en la posición que desee registrar.

2. Toque “MEMORY SELECT” (“Selección de memoria”) varias veces hasta que aparezca el número de memoria que desea registrar.

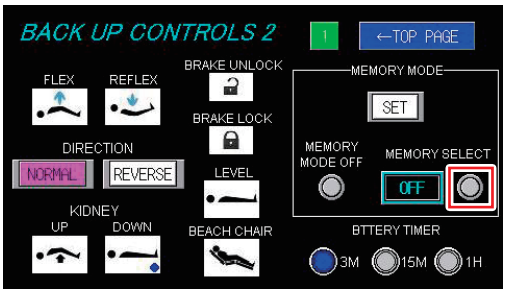

3. Si apareció el número de memoria que desea registrar, toque “SET” (“Establecer”).

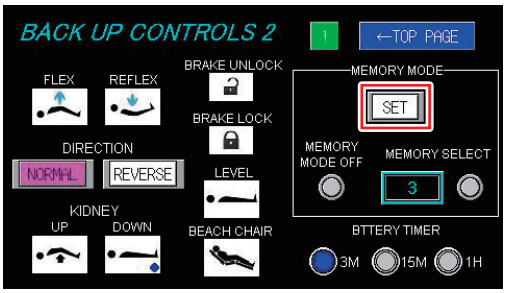

NOTA

- La cantidad de memorias que se pueden registrar es 3.
- Si se sobrescriben las posiciones en las memorias registradas, entonces se eliminarán las memorias registradas.

■ Reproducción de una posición registrada

● Reproducción con el controlador de mano

1. Pulse MEM varias veces hasta que aparezca una memoria que desea utilizar.

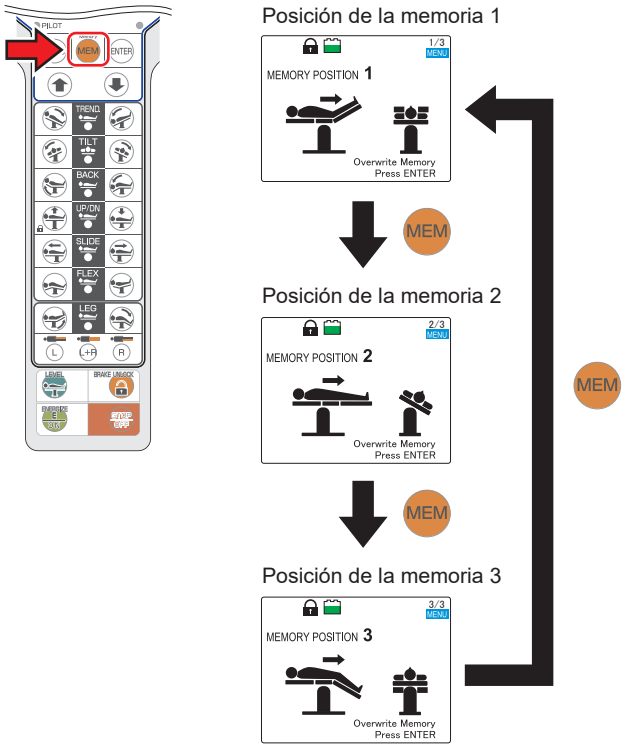

2. Pulse E ON.

El interruptor de función necesario para reproducir la posición se ilumina.

3. Mantenga pulsado el interruptor encendido hasta que el tablero deje de moverse.

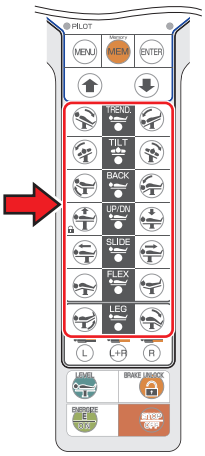

El interruptor de función que accionó se apaga.

NOTA

- Para cerrar el modo de memoria, pulse MENU.
- En el modo invertido, no se puede poner en marcha ninguna memoria.
- En el modo de memoria, las operaciones de silla de playa y puente renal (solo MOT-VS700UKI) no están operativas.

NOTA

Cuando la pantalla del monitor muestra la “Pantalla normal” o “Posición actual”, si se pulsado MEM , entonces se muestra la pantalla MEMORY POSITION (Posición de la memoria).

4. Repita el paso 3 hasta que todos los interruptores de función se apaguen.

Cuando el tablero se mueva a la posición objetivo, el número de “MEMORY POSITION” (“Posición de memoria”) se vuelve azul.

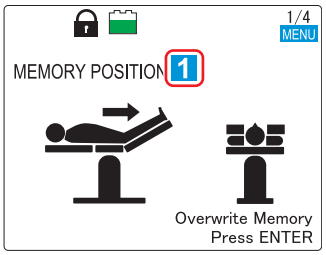

● Reproducción con el pantalla táctil

Utilice los BACK-UP CONTROLS (Copia de seguridad de los controles) en la pantalla táctil solo en caso de emergencia.

1. Toque “MEMORY SELECT” (“Selección de memoria”) varias veces hasta que aparezca la memoria que desea utilizar.

Las guías de memoria se muestran en los interruptores de función necesarios para reproducir la posición.

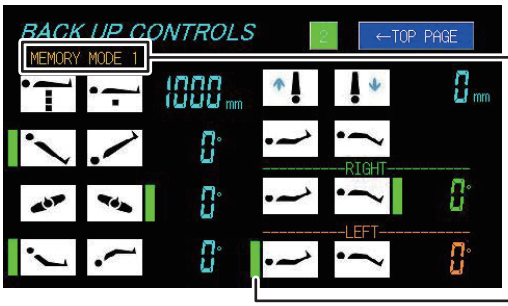

Aparece en el modo de memoria

Guía de memoria

NOTA
Al tocar “MEMORY MODE OFF” (Modo de memoria desactivado) se restaura el modo normal.

2. Toque los interruptores de función que muestran las guías de memoria.

3. Repita el paso 2 hasta que desaparezcan todas las guías de memoria.

El tablero reproducirá la posición de memoria registrada.

NOTA
A diferencia del controlador de mano, la pantalla táctil no se detiene en la posición registrada, porque el límite de operación no funciona.

6.14 Ajuste de la sección de cabeza

La sección de cabeza se puede doblar en incrementos de 15°, a 4 posiciones diferentes hacia arriba (máximo de 60°) y a 6 posiciones diferentes hacia abajo (máximo de 90°). La sección de cabeza también se puede quitar.

La sección de cabeza pesa 6 kg. Preste mucha atención al manipularla. Puede caerse y provocar daños o lesiones.

■ Sección de cabeza arriba/abajo

1. Tire de la palanca para doblar la sección de cabeza en dirección a la cabeza. La sección de cabeza se puede doblar hacia arriba o hacia abajo. Cuando se desbloquea la palanca, la sección de cabeza queda fijada en esa posición.

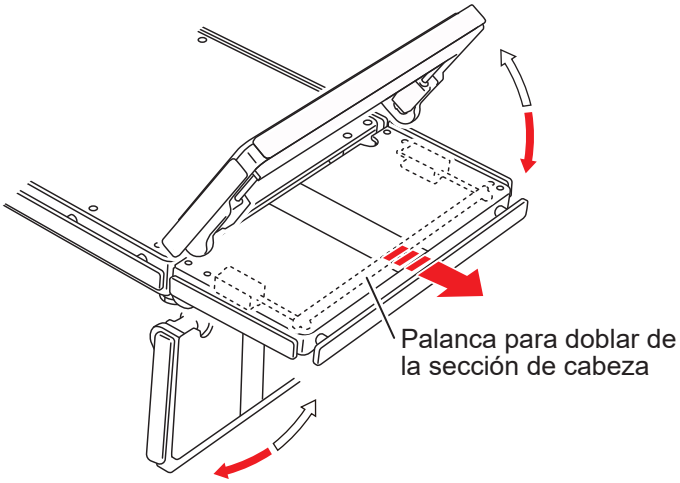

NOTA
Cuando está flexionada hacia arriba, la sección de cabeza se puede levantar y doblar sin tirar de la palanca para doblar la sección de cabeza.

■ Desmontaje de la sección de cabeza

1. Afloje los dos tiradores de fijación de la sección de cabeza ubicados en la parte inferior de la sección de espalda o la sección de piernas de una pieza (Fig. muestra la sección de espalda).

2. Agarre ambos lados de la sección de cabeza firmemente y tire de ellos en línea recta.

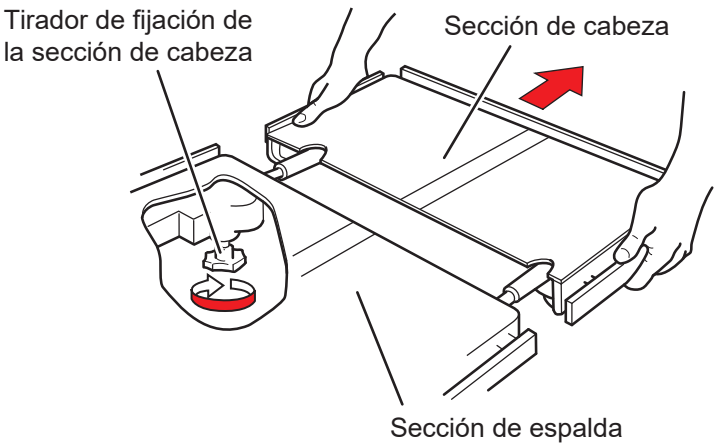

■ Colocación de la sección de cabeza

ADVERTENCIA

Asegúrese de que el tirador de fijación la sección de cabeza está apretado firmemente.
Si se mueve la sección de cabeza con los tiradores sueltos, el paciente puede sufrir lesiones.

PRECAUCIÓN

- Asegúrese de insertar completamente la sección de cabeza en la sección de espalda o la sección de piernas de una pieza. Si se utiliza la mesa de operaciones y la sección de cabeza no se ha insertado por completo, puede resultar dañada.
- No mueva la mesa de operaciones tirando de la sección de cabeza. Puede caerse y provocar daños o lesiones.

1. Sostenga ambos lados de la sección de cabeza y alinee los ejes de inserción de la sección de cabeza con los orificios de encaje de la sección de espalda/sección de piernas de una pieza e insértelos.

2. Después de verificar que la sección de cabeza esté completamente insertada, apriete los dos tiradores de fijación de la sección de cabeza ubicados en la parte inferior de la sección de espalda o la sección de piernas de una pieza para fijarla (Fig. muestra la sección de espalda).

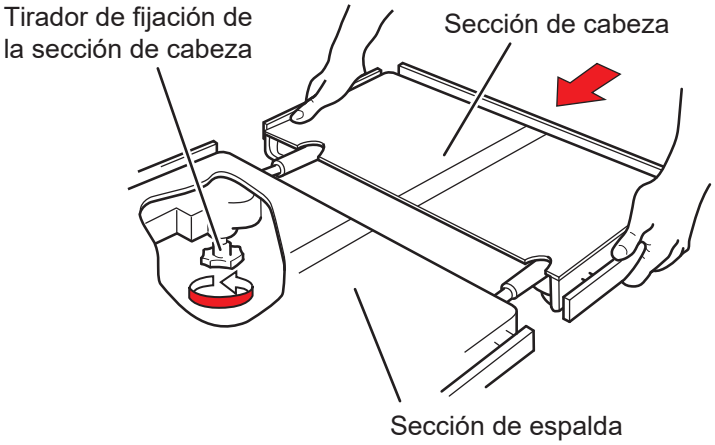

NOTA

La sección de cabeza se puede unir a la sección de espalda y a la sección de piernas de una pieza.
Cuando conecte a la sección de piernas de una pieza, apriete los dos tiradores de fijación de la sección de cabeza en la parte posterior de la sección de piernas de una pieza para fijar la sección de cabeza.

6.15 Colocación/Desmontaje de la sección de espalda

La sección de espalda es extraíble.

La sección de espalda pesa 8 kg. Preste mucha atención al manipularla. Puede caerse y provocar daños o lesiones.

■ Desmontaje de la sección de espalda

No desmonte la sección de espalda mientras la sección de cabeza está insertada en ella. Si se desmonta la sección de espalda con la sección de cabeza insertada, la sección de cabeza puede caerse y provocarle lesiones.

1. Tire hacia arriba y al mismo tiempo de las dos palancas para colocación/desmontaje de la sección de espaldar que están ubicadas en la parte inferior de la sección de espalda.

2. Mientras aún está tirando hacia arriba de las palancas para colocación/desmontaje de la sección de espaldar, agarre la sección de espalda firmemente y tire de ella en línea recta.

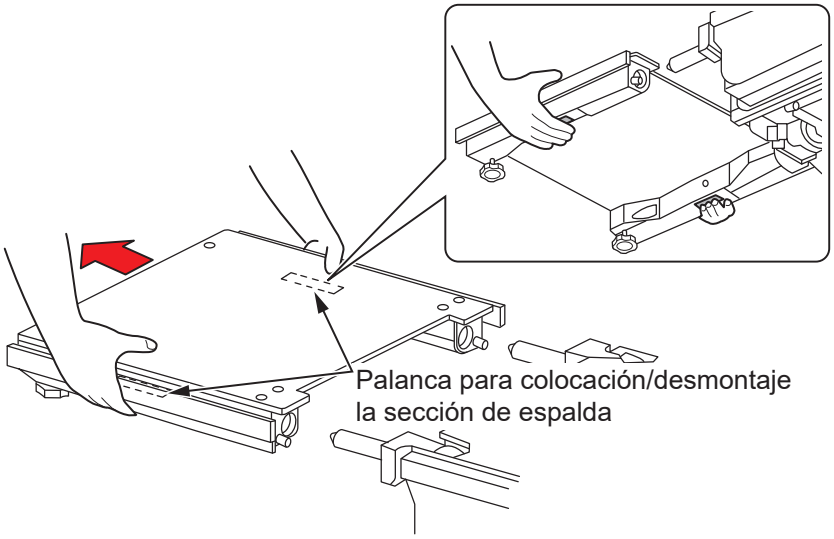

■ Colocación de la sección de espalda

Asegúrese de que la sección de espalda esté completamente insertada. Si se utiliza la mesa de operaciones sin que la sección de espalda esté completamente insertada en ella, el paciente puede lesionarse por la sección de espalda siendo movida.

1. Compruebe que ambos ejes de inserción de la sección de espalda están nivelados.

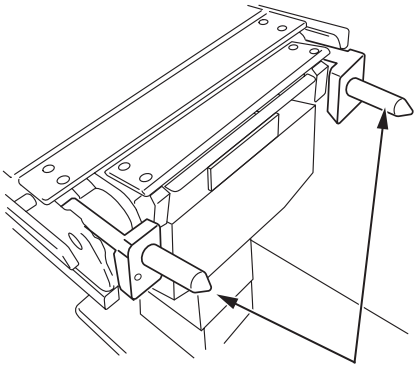

Ejes de inserción de la sección espalda

2. Sostenga firmemente la sección de espalda y alinee los orificios de encaje de la sección de espalda con los ejes de inserción e insértelos.

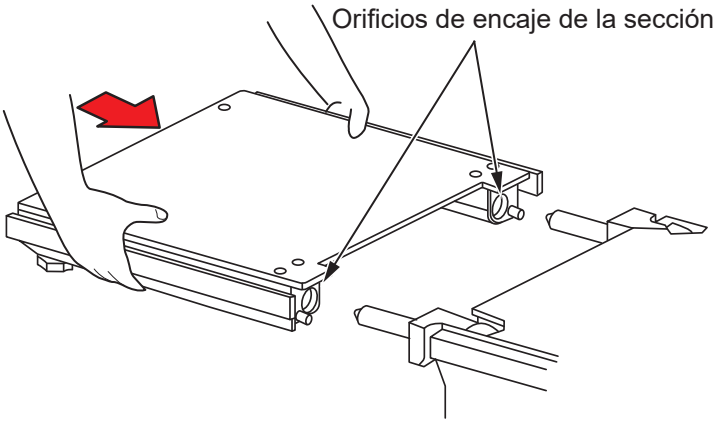

3. Tire la sección de espalda y asegúrese de que la sección de espalda esté completamente insertada.

NOTA

Puede instalar los accesorios especializados opcionales en los ejes de inserción de la sección de espalda. Para obtener más información, consulte el manual de instrucciones del accesorio.

NOTA

- Si la sección de espalda se opera con ella desprendida, las posiciones derecha e izquierda de los ejes de inserción de la sección de espalda estarán desalineadas, con el resultado de que la sección de espalda no se puede colocar. Si las posiciones derecha e izquierda de los ejes de inserción de la sección de espalda están desalineadas, coloque la sección de espalda de acuerdo con los procedimientos que se describen en la página siguiente.
- Si la sección de espalda no se siente bien cuando está colocada, las posiciones derecha e izquierda de los ejes de inserción de la sección de espalda pueden estar desalineadas. Si se coloca a la fuerza, es posible que se instale de manera defectuosa o se dañe. Coloque la sección de espalda de acuerdo con los procedimientos que se describen en la página siguiente.

■ Colocación de la sección de espalda

Cuando los ejes de inserción de la sección de espalda no esténa lineados, siga el procedimiento que se describe a continuación para colocar la sección de espalda.

ADVERTENCIA

Asegúrese de que la sección de espalda esté completamente insertada. Si se utiliza la mesa de operaciones sin que la sección de espalda esté completamente insertada en ella, el paciente puede lesionarse por la sección de espalda siendo movida.

NOTA

Puede instalar los accesorios especializados opcionales en los ejes de inserción de la sección de espalda. Para obtener más información, consulte el manual de instrucciones del accesorio.

1. Mantenga pulsado E ON y después pulse en el controlador de mano hasta que se detengan los ejes de inserción de la sección de espalda.

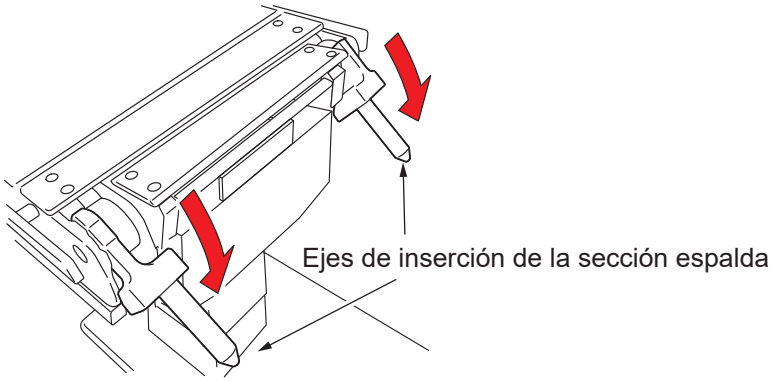

2. Mantenga pulsado E ON y después pulse en el controlador de mano hasta que el tablero se detenga.

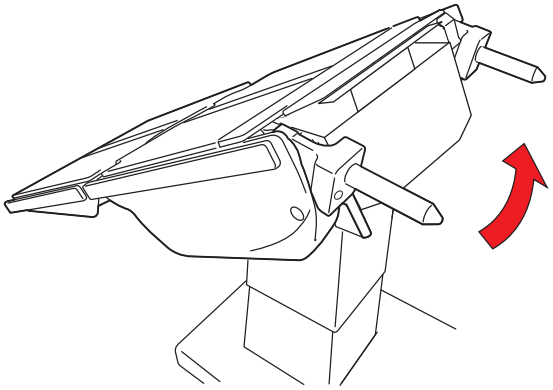

3. Introduzca la sección de espalda en los ejes de inserción de la sección de espalda.

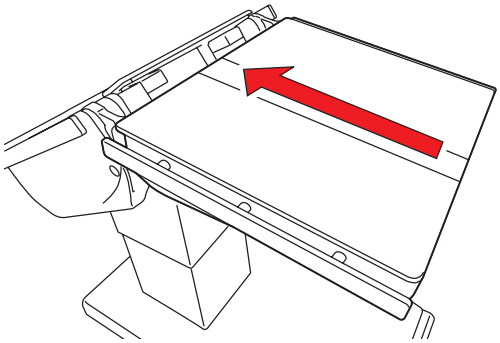

4. Tire de la sección de espalda para comprobar que está firmemente insertada.

6.16 Ajuste de la sección de piernas dividida (opcional)

La sección de piernas dividida se puede estirar hacia afuera y desmontar.

La sección de piernas dividida pesa 8.5 kg (cada una). Preste mucha atención al manipularla.
Puede caerse y provocar daños o lesiones.

■ Se estirarse las secciones de piernas hacia afuera

La sección de pierna de la sección de piernas dividida se puede estirar hacia afuera hasta 42° (centro de la primera o segunda articulación).

- Mantenga los dedos alejados del área de operación mientras extiende las secciones de piernas. De lo contrario, podría lesionarse.
- Asegúrese de apretar firmemente el tirador que se estira hacia afuera de las secciones de piernas. Si las secciones de piernas se mueven con el mango flojo, el paciente puede lesionarse.

1. Sostenga las puntas de las secciones de piernas y gire el tirador que se estira hacia afuera de las secciones de piernas ubicado en la parte inferior de las secciones de piernas en la dirección de la flecha, y suelte las secciones de piernas.

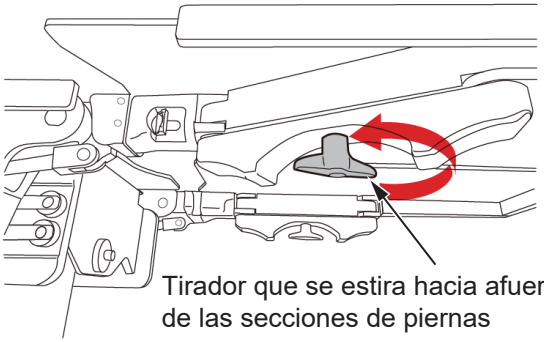

NOTA
El mango se puede cambiar en cualquier dirección girando el tirador que se estira hacia afuera de las secciones de piernas mientras lo tira hacia abajo.

2. Mueva las secciónes para las piernas manualmente hasta la posición deseada.

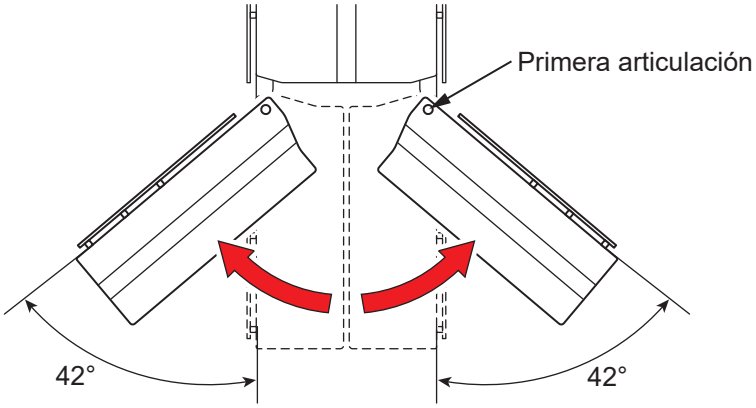

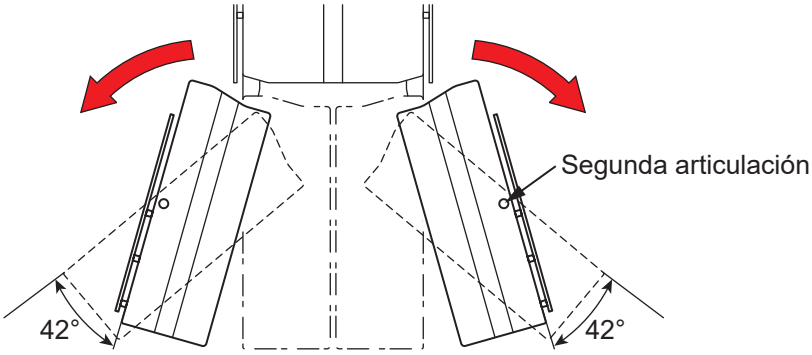

3. Gire el tirador que se estira hacia afuera de las secciones de piernas ubicadas en la parte inferior de las secciones de piernas en la dirección de la flecha y fije las secciones de piernas.

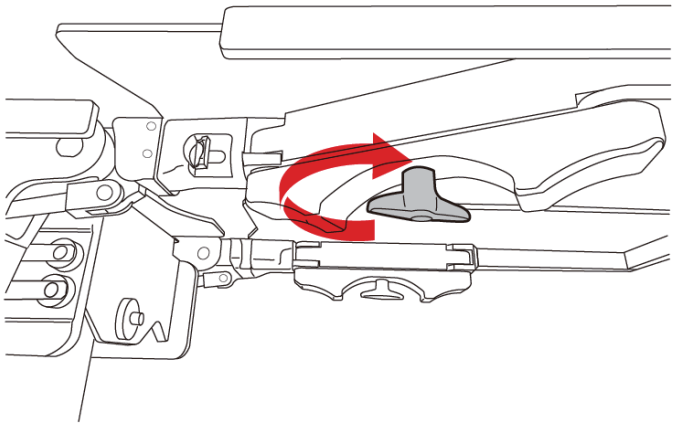

■ Desmontaje de las secciones de piernas

1. Sostenga las secciones de piernas firmemente y tire de las secciones de piernas tirando de la palanca para colocación/desmontaje de las secciones de piernas.

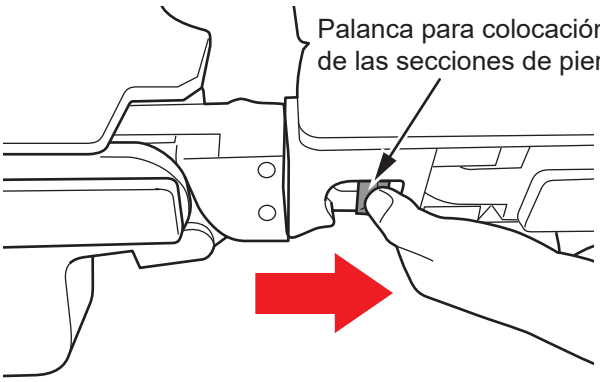

■ Colocación de las secciones de piernas

Después de colocar la sección de pierna, verifique que la sección de pierna esté completamente insertada agitando la sección de pierna hacia adelante y hacia atrás. Si se utiliza la mesa de operaciones sin que la sección de pierna esté completamente insertada en ella, el paciente puede lesionarse por la sección de pierna siendo movida.

1. Sostenga firmemente las secciones de piernas con ambas manos.

Sostenga el plano inclinado de las secciones de piernas con la mano del lado del eje de inserción y sostenga el extremo del marco de las secciones de piernas con la mano del lado opuesto.

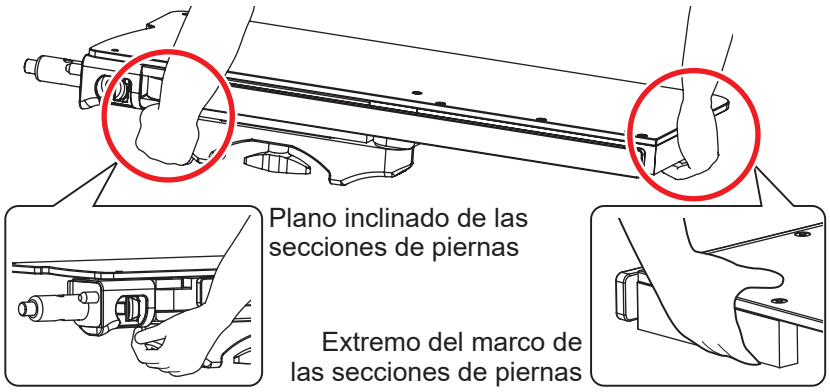

2. Coloque la unidad de secciones de piernas horizontalmente y alinee los ejes de inserción de las secciones de piernas (grandes y pequeños) con cada orificio de encaje de las secciones de piernas (grandes y pequeños) e insértelos.

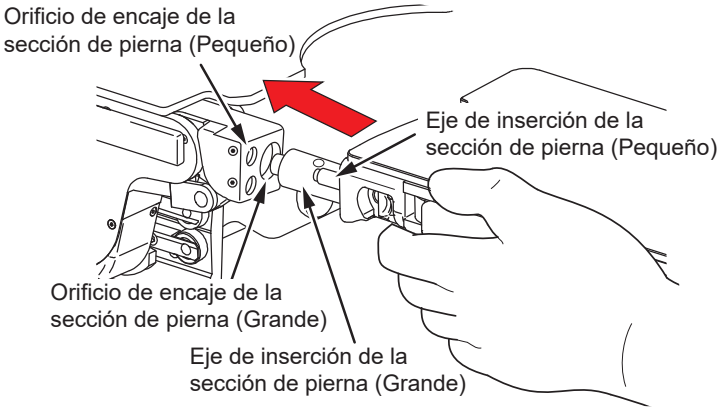

6.17 Colocación/Desmontaje de la sección de piernas de una pieza (opcional)

La sección de piernas de una pieza se puede desmontar.

La sección de piernas de una pieza pesa 10 kg. Preste mucha atención al manipularla. Puede caerse y provocar daños o lesiones.

■ Desmontaje de las secciónes de piernas

1. Tire hacia arriba las palancas para colocación/desmontaje de las secciones de piernas en ambos lados del lado inferior de la sección de piernas al mismo tiempo.

2. Mientras sigue tirando hacia arriba las palancas para colocación/desmontaje de las secciones de piernas, sostenga las secciones de piernas firmemente y tire recto.

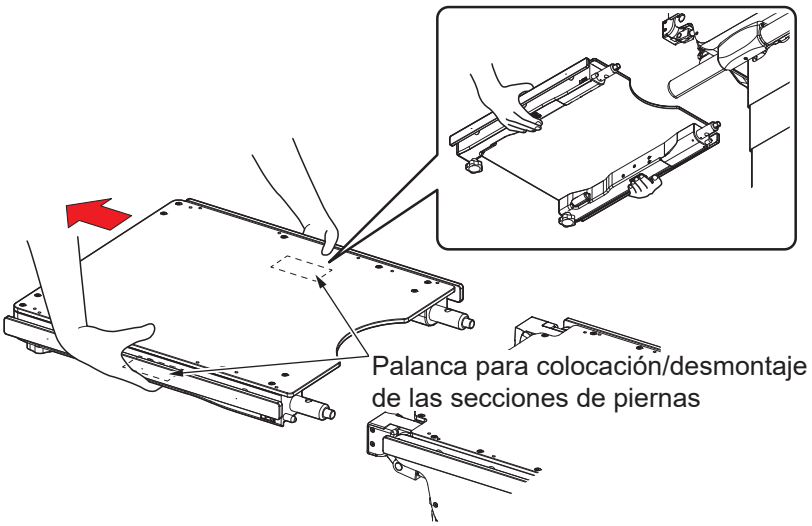

■ Colocación de las secciones de piernas

Asegúrese de que la sección de piernas esté completamente insertada. Si se utiliza la mesa de operaciones sin que la sección de piernas esté completamente insertada en ella, el paciente puede lesionarse por la sección de piernas siendo movida.

1. Verifique que las posiciones derecha e izquierda de los ejes de inserción de las secciones de piernas no estén desalineadas.

2. Sostenga firmemente ambos lados de la sección de piernas y alinee los ejes de inserción de las secciones de piernas con los orificios de encaje de las secciones de piernas e insértelos.

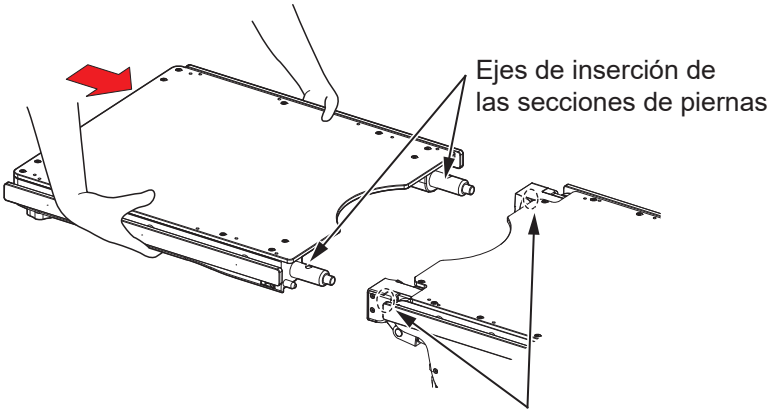

3. Tire de las secciones de piernas y asegúrese de que las secciones de piernas estén insertadas por completo.

NOTA

Puede instalar los accesorios dedicados opcionales en los ejes de inserción de las secciones de piernas. Para más detalles, consulte el manual de instrucciones de los accesorios.

NOTA

- Si las secciones de piernas se operan con ellas desmontadas, los orificios de encaje de las secciones de piernas de las posiciones derecha e izquierda quedan desalineados, con el resultado de que las secciones de piernas no se pueden colocar. Si los orificios de encaje de las secciones de piernas de las posiciones derecha e izquierda están desalineados, realice la operación de las secciones de piernas arriba/abajo (Página 48) o regreso a la posición nivelada (Página 52) para configurar los ejes de inserción de las secciones de piernas a la posición nivelada.
- Si las secciones de piernas no se sienten bien cuando están colocadas, los orificios de encaje de las secciones de piernas de las posiciones derecha e izquierda podrían estar desalineados. Si se colocan a la fuerza, es posible que se instalen de manera defectuosa o se dañen. Realice la operación las secciones de piernas arriba/abajo (Página 48) o regreso a la posición nivelada (Página 52) para configurar los ejes de inserción de las secciones de piernas a la posición nivelada, luego coloque las secciones de piernas.

7. Mantenimiento e inspección

7.1 Inspección antes y después del uso

Recuerde inspeccionar los siguientes elementos antes y después de usar la mesa. Si detecta alguna anomalía, solicite las reparaciones pertinentes a su distribuidor o a MIZUHO. De no hacerlo, podrían producirse problemas durante la cirugía.

Inspeccione los siguientes elementos. Si detecta algún problema, solicite las reparaciones pertinentes a su distribuidor o a MIZUHO.

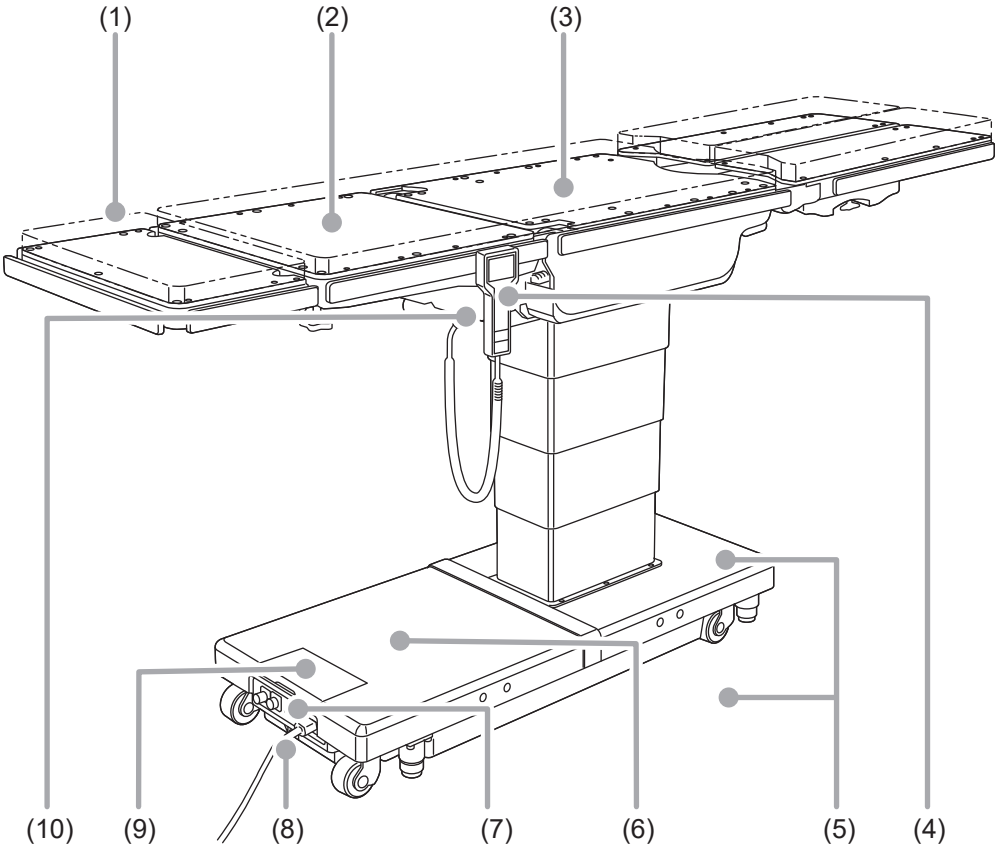

(1) Almohadillas de mesa

● Antes de su uso

• Compruebe que las almohadillas de mesa no han sufrido daños.

● Después de su uso

• Compruebe que las almohadillas de mesa no han sufrido daños ni tienen suciedad.

(2) Holgura del tablero

● Antes de su uso

• Revise las placas de la mesa para detectar cualquier posible holgura cuando esté encajando ambosextremos de la sección de espalda.

(3) Tablero

● Antes de su uso

• Compruebe que las tablero no han sufrido daños.

● Después de su uso

• Compruebe que las tablero no han sufrido daños ni tienen suciedad.

(4) Controlador de mano

● Antes de su uso

• Pulse el interruptor de ENCENDIDO en el controlador de mano para ver si el indicador PILOTO en el controlador de mano se enciende.

• Pulse los interruptores del controlador de mano para ver si todas las funciones van correctamente.

(5) Fuga de aceite

● Antes y después de su uso

• Revise si hay aceite hidráulico en el suelo o en la superficie de la base.

(6) Batería

● Antes de su uso

• Compruebe si la batería está cargada.

(7) Interruptor de encendido

● Antes de su uso

• Encienda el interruptor de encendido para ver si el LED indicador del interruptor de encendido se enciende.

(8) Toma y cable de alimentación

● Antes de su uso

• Revise que el cable de alimentación no esté pelado y que la toma de corriente no haya sufrido daños.

(9) Pantalla táctil

● Antes de su uso

• Presione los interruptores en la pantalla táctil para ver si todas las funciones funcionan correctamente.

(10) Interruptor de parada de emergencia

● Antes de su uso

• Verifique si el interruptor de parada de emergencia funciona correctamente.

7.2 Limpieza y desinfección

ADVERTENCIA

- Para prevenir infecciones, asegúrese de limpiar y desinfectar la mesa de operaciones después de su uso.
- Asegúrese de desenchufar el cable de alimentación y apagar la alimentación principal cuando limpie y desinfecte la mesa de operaciones. La mesa de operaciones puede activarse y causar lesiones.

PRECAUCIÓN

- Asegúrese de utilizar desinfectantes autorizados por MIZUHO. De lo contrario, la mesa de operaciones podría decolorarse o deformarse.
- No utilice disolventes orgánicos, como diluyente de pintura, para limpiar la pantalla y la cubierta protectora. Pueden dañarse. Para limpiar la pantalla y la cubierta protectora, utilice un detergente natural diluido en agua.
- Al limpiar las almohadillas de mesa, tenga cuidado de que los líquidos no entren en contacto con los sujetadores. Si los líquidos entran en contacto con los sujetadores impermeables, límpielos rápidamente. Si el cierre impermeable se moja y los líquidos se infiltran en su interior, puede provocar su degradación.

■ Procedimientos de limpieza y desinfección

1. **Apáguela y desconecte el cable de alimentación de la toma de corriente de grado hospitalario.**
2. **Quite todas las almohadillas de mesa de operaciones.**
3. **Utilice un paño que no suelte pelusas empapado con la cantidad adecuada de desinfectante para limpiar los laterales, en la parte trasera y en la superior de las almohadillas de mesa.**
4. **Del mismo modo que se describe en el paso 3, desinfecte las superficies de la mesa y de los carriles laterales.**
5. **Limpie la mesa de operaciones con un paño seco y limpio dentro de los 15 minutos después de desinfectarla.**

■ Desinfectantes

Los desinfectantes autorizados son los que se muestran a continuación.

	Nombre del desinfectante	Concentración
a	Hipoclorito de sodio	0,1 %
b	Solución alcohólica de yodo	10 %
c	Clorhexidina	0,5 %
d	Cloruro de benzalconio	10 %
e	Etanol	80 %
f	Alcohol isopropílico	99,5 %

NOTA
Utilice el desinfectante de acuerdo con el manual del operador y las instrucciones de uso de desinfectante.

7.3 Mantenimiento por parte de los proveedores

Para usar con seguridad este producto, asegúrese de que MIZUHO o un proveedor autorizado haga las inspecciones periódicas anuales.
Las inspecciones y el mantenimiento de un tercero que no sea MIZUHO o un proveedor autorizado podrían producir problemas, como el deterioro de las funciones o del rendimiento de la mesa.
Para solicitar su inspección periódica, póngase en contacto con su distribuidor o con MIZUHO.

7.4 Piezas de sustitución periódica

MIZUHO indica que las siguientes piezas deben sustituirse periódicamente por motivos de seguridad.
El plazo de sustitución es un estándar aproximado. Puede que sea necesario un repuesto antes en función del uso y de la frecuencia de uso que se esté realizando de las piezas.
Solicite las sustituciones a su distribuidor o a MIZUHO.

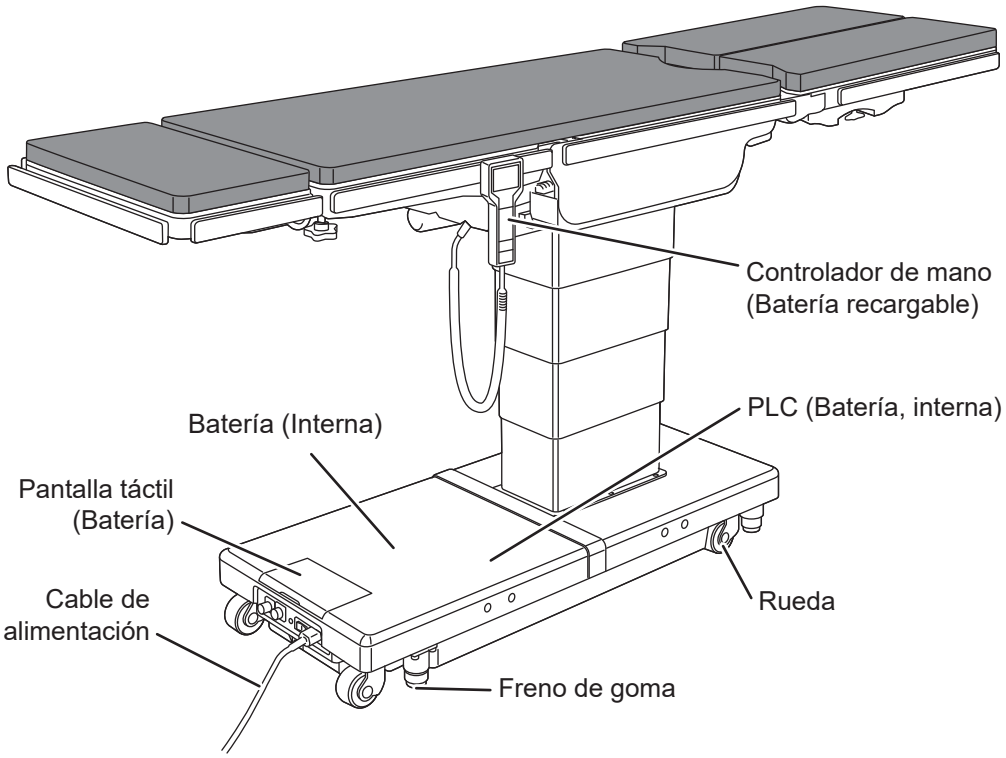

Piezas	Tiempo de sustitución (años)
Batería	5
Controlador de mano	De 4 a 6
Rueda	De 5 a 7
Freno de goma	De 3 a 5
Cable de alimentación	De 5 a 7
Batería recargable (Controlador de mano)	De 2 a 3
Batería (Pantalla táctil)	5
Batería (PLC)	5

NOTA
Los intervalos mencionados son estimaciones. El intervalo de sustitución puede depender de su uso y de la frecuencia de uso.

7.5 Información de la versión del software

La información de versión relativa al software de control instalado en la mesa de operaciones se puede verificar en la etiqueta colocada en el microordenador de a bordo.

PRECAUCIÓN

La información de la versión del software está destinada principalmente al equipo de mantenimiento, en caso de que lo necesite. Para verificarla, abra la cubierta de la base para acceder al tablero de control.

7.6 Conector LAN

■ Especificaciones de hardware

● Especificaciones básicas

10BASE-T y 100BASE-TX

● Red interna

Los conectores LAN externos están conectados al controlador principal de la mesa de operaciones y al controlador de interfaz de la pantalla táctil a través del concentrador Ethernet en la mesa de operaciones.

■ Especificaciones funcionales

● Mantenimiento

Los Conector LAN externos se usan para recabar información de mantenimiento, como el registro de operaciones de la mesa de operaciones.

● Conexión con sistemas externos

La mesa de operaciones no admite conexiones con ningún dispositivo o sistema externo general. No se garantiza el funcionamiento de las conexiones con dispositivos o sistemas distintos a los permitidos por MIZUHO. Si desea conectarse con dispositivos o redes externas, póngase en contacto con su distribuidor o con MIZUHO.

● Configuración de IP predeterminada

Controlador principal de la mesa de operaciones
• Dirección IP: 192,168. 3,250
• Máscara de subred: 255.255.255. 0

Controlador de la interfaz del pantalla táctil
• Dirección IP: 192,168. 3. 1
• Máscara de subred: 255.255.255. 0

■ Especificaciones de Bluetooth

● Especificaciones básicas

Bluetooth, versión v4.1

■ Especificaciones funcionales

● Conexión inalámbrica con el controlador de mano

La comunicación inalámbrica mediante Bluetooth se usa para comunicar datos entre la mesa de operaciones y el controlador de mano. No se admite la conexión con dispositivos Bluetooth generales.

Si la comunicación inalámbrica se establece en el modo Bluetooth, la comunicación de datos entre la mesa de operaciones y el controlador de mano cambiará a la comunicación inalámbrica mediante Bluetooth.No utilice esta función si las normas de sus instalaciones prohíben la comunicación inalámbrica.
Asimismo, no use la comunicación inalámbrica mediante Bluetooth si los dispositivos médicos que vaya a usar conjuntamente pudiesen verse afectados por la onda de radio.
El uso de comunicaciones inalámbricas mediante Bluetooth podría afectar a otros dispositivos médicos, por ejemplo emitiendo interferencias en la onda de radio.

8. Especificaciones

8.1 Tabla de especificaciones

Descripción del producto			MOT-VS700UI	MOT-VS700UKI
Funciones electromotrices	Intervalo de elevación	Más alto	1000 mm ± 10 mm	
		Más bajo	520 mm ± 10 mm	
	Ángulo de Trendelenburg	Cabeza arriba	30° ± 2°	
		Cabeza abajo	40° ± 2°	
	Ángulo de inclinación lateral	Bajar lado izquierdo	35° ± 2°	
		Bajar lado derecho	35° ± 2°	
	Ángulo de flexión de la sección de espalda	Hacia arriba	90° ± 2°	
		Hacia abajo	40° ± 2°	
	Deslizamiento: Nota 1	En dirección a la cabeza	250 mm ± 10 mm	
		En dirección a los pies	415 mm ± 10 mm	
	Ángulo de flexión de la sección de piernas	Hacia arriba	25° ± 2°	
		Hacia abajo	90° ± 5°	
	Flexión		Flexionar/Reflejar	
	Puente renal	Más alto	—	150 mm ± 2 mm
	Regreso a la posición nivelada		Trendelenburg / Inclinación lateral / Sección de espalda arriba/abajo / Sección de piernas arriba/abajo / Flexión / Tumbona	Trendelenburg / Inclinación lateral / Sección de espalda arriba/abajo / Sección de piernas arriba/abajo / Flexión / Tumbona / Puente renal
	Otros		Tumbona/Bloquear/Desbloquear	
	Dispositivos de control	Controlador de mano	Elevación, Trendelenburg, Inclinación lateral, Sección de espalda arriba/abajo, Sección de piernas arriba/abajo, Deslizamiento, Flexión, Tumbona, Regreso a la posición nivelada, Freno, Interruptor E, Interruptor de encendido/apagado, Modo inverso, memoria	Elevación, Trendelenburg, Inclinación lateral, Sección de espalda arriba/abajo, Sección de piernas arriba/abajo, Deslizamiento, Flexión, Tumbona, Puente renal, Regreso a la posición nivelada, Freno, Interruptor E, Interruptor de encendido/apagado, Modo inverso, memoria
		Pantalla táctil	Elevación, Trendelenburg, Inclinación lateral, Sección de espalda arriba/abajo, Sección de piernas arriba/abajo, Deslizamiento, Flexión, Tumbona, Regreso a la posición nivelada, Freno, Modo inverso de conmutación, memoria, Modo de pausa temporal de las posiciones niveladas y centrales	Elevación, Trendelenburg, Inclinación lateral, Sección de espalda arriba/abajo, Sección de piernas arriba/abajo, Deslizamiento, Flexión, Tumbona, Puente renal, Regreso a la posición nivelada, Freno, Modo inverso de conmutación, memoria, Modo de pausa temporal de las posiciones niveladas y centrales
		Botón de pie: Nota 2	Elevación, Trendelenburg, Inclinación lateral	
		Interruptor de parada de emergencia	Detener	
Funciones manuales	Ángulo de flexión de la sección de cabeza	Hacia arriba	60°	
		Hacia abajo	90°	
	Ángulo de extensión de las secciones de piernas (solo para sección de piernas dividida)		Centro de la primera bisagra:42° (Tanto para izquierda como para derecha) Centro de la segunda bisagra:42° (Tanto para izquierda como para derecha)	
	Desmontaje		Sección de cabeza/Sección de espalda/Sección de piernas dividida (izquierda/derecha): Nota 2/ Sección de piernas de una pieza: Nota 2	
	Otros		Perilla de desbloqueo del freno de emergencia	

Valores nominales	Clasificación según 60601-1	Equipo Clase I / Piezas aplicadas tipo B / Calificado IPX4 (dispositivo de fuente de alimentación interna: Nota 3)	
	Tensión nominal	CA de 100 - 240 V	
	Frecuencia nominal	50 / 60 Hz	
	Potencia de la batería	24 V CC	
	Tiempo de carga de la batería	Hasta 10 horas (tiempo de funcionamiento acumulado con carga completa: hasta 60 min: Nota: 13)	
	Entrada de alimentación	600 VA	
	Tensión de funcionamiento	24 V CC	
	Ciclo de servicio (por 1 ciclo)	3 min. activado, 7 min. desactivado: Nota 4	
	Otros	Recuperación de desfibrilación en 5 segundos. Conforme con el estándar de CEM IEC 60601-1-2 2020	
Dimensiones	Tablero: Nota 5	Unidad principal: 1441 mm (L) x 500 mm (W) Con sección de piernas dividida: 2124 mm (L) x 500 mm (W) Con sección de piernas de una pieza: 2005 mm (L) x 500 mm (W)	
	Base	1134 mm (L) x 483 mm (W) : Nota 6	
Peso	Unidad principal	373 kg	383 kg
	Con sección de piernas dividida	390 kg	400 kg
	Con sección de piernas de una pieza	383 kg	393 kg
Altura y anchura durante el transporte		Altura: 10 mm / Anchura: 80 mm	
Carga permitida: Nota 10		Elevación: 450 kg / Operaciones distintas a la elevación: 360 kg / Modo inverso: 135 kg	
Almohadilla de mesa		Dispositivo antidesfibrilación	
		Resistencia a las llamas: Prueba de Fuego BS 7177 en Colchones, Sofás y Bases Clasificación: Cumple con BS 7177:2008 para riesgo medio (Riesgo Medio [5])	
		Método de fabricación mediante impermeabilización: Procesamiento de soldador: Nota 11 Sujetadores impermeables: Nota 12	
Entorno operativo	Temperatura	De 10 a 40 ºC: Nota 9	
	Humedad	Del 30 al 75 %: Nota 9	
	Presión atmosférica	De 700 a 1060 hPa: Nota 9	
	Otros	La altitud permitida para su uso es de 3000 m o inferior.: Nota 9	
Transporte y almacenamiento	Temperatura	De -10 a 50 °C: Nota 7	
	Humedad	Del 10 al 85 % (sin condensación por la humedad): Nota 7	
	Presión atmosférica	De 700 a 1060 hPa: Nota 7	
Vida útil		Con el mantenimiento específico y el almacenamiento adecuado, 10 años: Nota 8	

Nota 1: Desde la posición central (donde las líneas (etiquetas lineales) se alinean en el bastidor lateral y el cilindro deslizante)

Nota 2: Opcional

Nota 3: Cuando se utiliza la alimentación de la batería

Nota 4: Tiempo de funcionamiento posible y tiempo de parada de la mesa de operaciones por 1 ciclo

Nota 5: Excluyendo el carril lateral

Nota 6: Dimensiones aproximadas

Nota 7: Estándar de la empresa (en el caso de que se haya completado la inspección y el mantenimiento pertinentes)

Nota 8: Basándose en los datos de validación de la propia MIZUHO

Nota 9: IEC 60601-1:2020, Equipos electro médicos - Parte 1: Requisitos generales para seguridad básica y rendimiento esencial

Nota 10: Total de paciente y accesorios

Nota 11: Proceso que suelda perfectamente mediante calor.

Nota 12: Sujetador con alta impermeabilidad.

Nota 13: Dependiendo de las condiciones de uso.

8.2 Vista externa

MOT-VS700UKIj

Unidad: mm

Con sección de piernas dividida

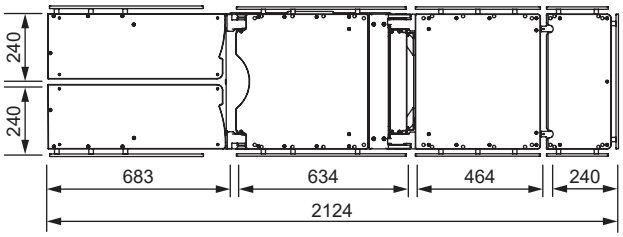

Con sección de piernas de una pieza

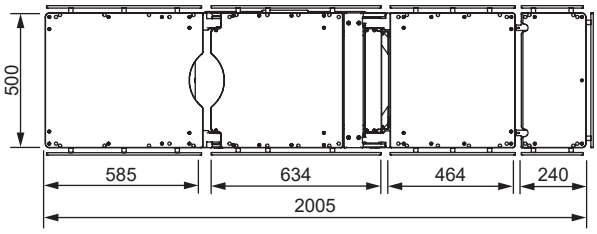

MOT-VS700UIj

Con sección de piernas dividida

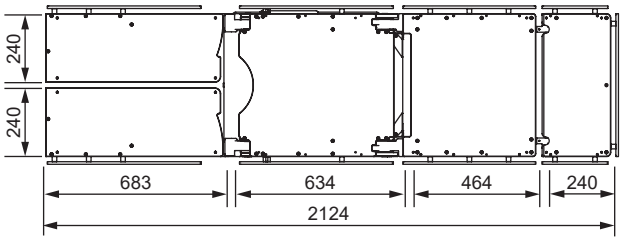

Con sección de piernas de una pieza

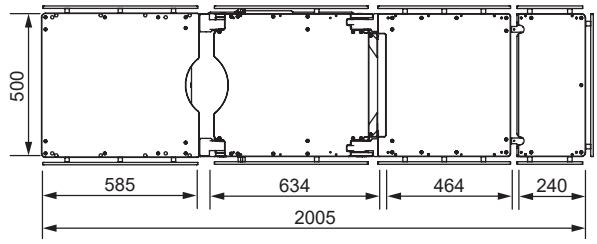

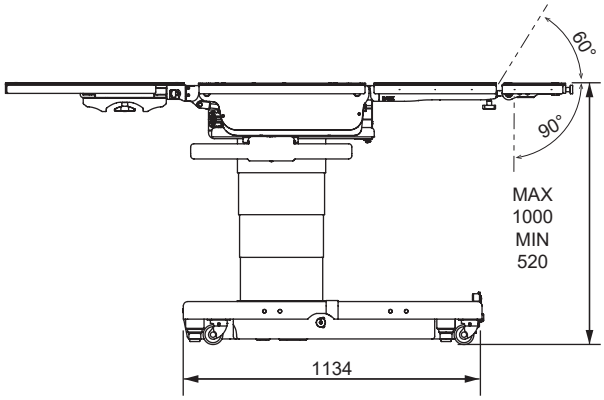

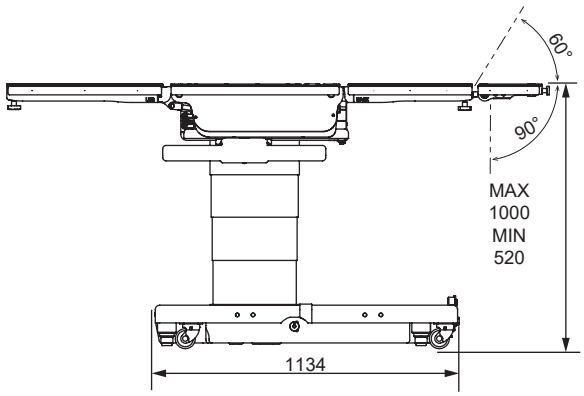

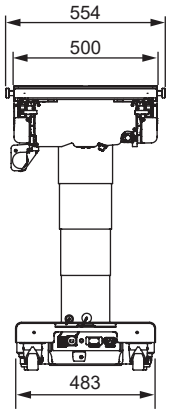

9. Solución de problemas

9.1 Cuando no se puede utilizar el controlador de mano

■ Use la pantalla táctil para operar la mesa de operaciones

Cuando el controlador de mano no se puede usar porque está roto, etc., la mesa de operaciones se puede operar con la pantalla BACK-UP CONTROLS (Copia de seguridad de los controles) en la pantalla táctil.

PRECAUCIÓN

- Utilice únicamente los BACK-UP CONTROLS (Copia de seguridad de los controles) en la pantalla táctil en caso de emergencia.
- Observe siempre el movimiento de la mesa de operaciones cuando utilice la pantalla táctil. La pantalla táctil no tiene restricciones operativas y puede entrar en contacto con otras piezas.
- Si alguna pieza entra en contacto con otra, detenga la operación inmediatamente. De no hacerlo, la mesa de operaciones puede sufrir daños.

NOTA
Al operar los BACK-UP CONTROLS (Copia de seguridad de los controles), la advertencia de “Table Collision (Colisión de la mesa)” no se muestra en la pantalla táctil.

1. Abra la cubierta protectora de la pantalla táctil.

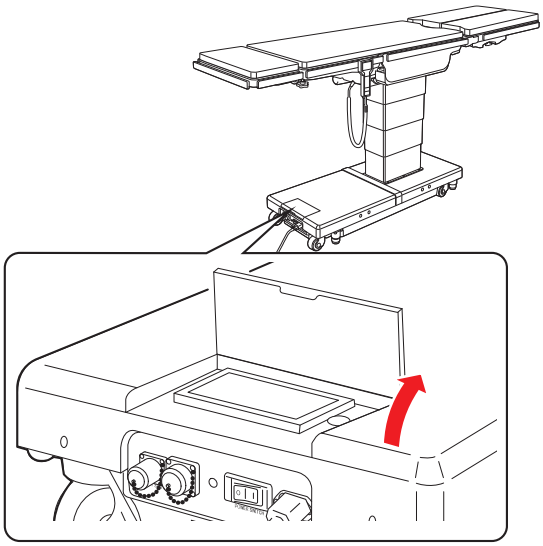

2 Muestre la pantalla “PÁGINA PRINCIPAL” de la pantalla táctil.

3. Toque “BACK-UP CONTROLS (Copia de seguridad de los controles)”.

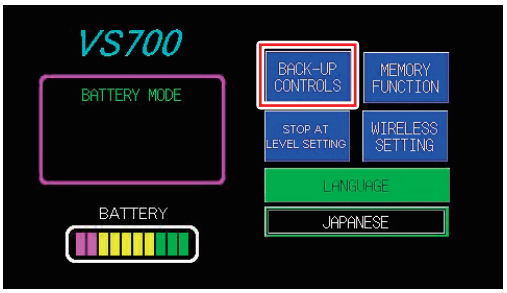

Aparecerá la pantalla “BACK-UP CONTROLS (Copia de seguridad de los controles)”.

NOTA
Para el procedimiento para mostrar la pantalla “PÁGINA PRINCIPAL” de la pantalla táctil, consulte la Página 16.

4. **Toque el interruptor en la dirección en la que desea moverlo.**

● **Pantalla BACK-UP CONTROLS (Copia de seguridad de los controles) (1/2)**

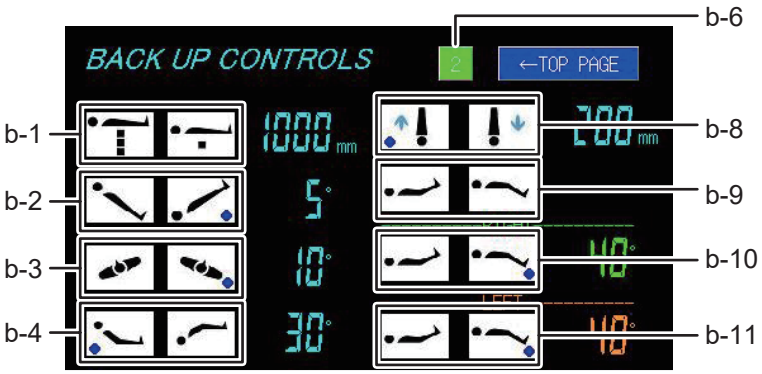

NOTA

- La mesa de operaciones se mueve mientras se presiona la pantalla táctil.
- La mesa de operaciones se detiene una vez que se alcanza el ángulo máximo en cada operación.
- Cuando se utiliza la pantalla táctil, la mesa de operaciones no se detiene en las posiciones de registro de memoria, la posición niveladacen o la posición del punto central.

Núm	Nombre	Núm	Nombre
b-1	Elevación (Arriba/Abajo)	b-6	Página
b-2	Trendelenburg (Cabeza arriba/Cabeza abajo)	b-8	Deslizar (Pie/Cabeza)
b-3	Inclinación lateral (Izquierda abajo/ Derecha abajo) *1	b-9	Secciones de piernas (Arriba/Abajo) *2
b-4	Sección de espalda (Arriba/Abajo)	b-10	Sección de piernas derecha (Arriba/ Abajo) *3
		b-11	Sección de piernas izquierda (Arriba/ Abajo) *3

*1: En la vista desde la cabeza
*2: Sección de piernas de una pieza o Sección de piernas divididas derecha e izquierda simultáneas
*3: Mostrar solo cuando la Sección de piernas divididas está adjunta

● **Pantalla BACK-UP CONTROLS (Copia de seguridad de los controles) (2/2)**

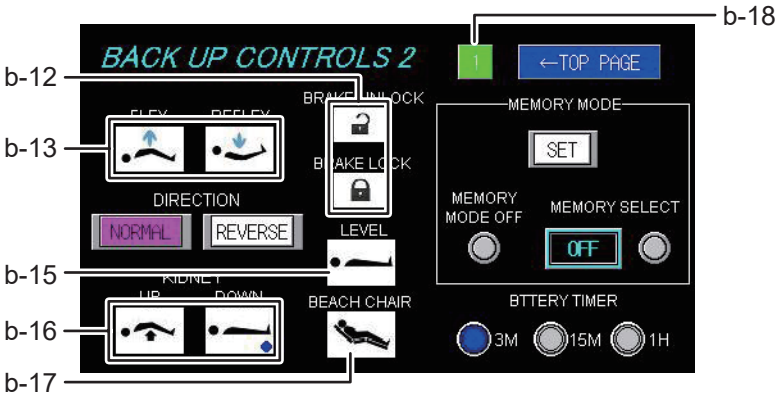

Núm	Nombre	Núm	Nombre
b-12	Freno (Desbloqueo/Bloqueo)	b-18	Página
b-13	Flexión/Reflexión		
b-15	Regreso a la posición nivelada		
b-16	Puente renal (Arriba/Abajo) *4		
b-17	Tumbona		

*4: Solo MOT-VS700UKI

9.2 Cuando no se puede soltar el freno

ADVERTENCIA

- No opere la perilla de desbloqueo del freno de emergencia con un paciente en la mesa de operaciones. La mesa de operaciones podría volcarse y provocar lesiones.
- No opere la mesa de operaciones a través de la pantalla táctil cuando la perilla de desbloqueo del freno de emergencia esté en el estado “DESBLOQUEO”. La mesa de operaciones podría volcarse y provocar lesiones.

PRECAUCIÓN

Después de girar la perilla de desbloqueo del freno de emergencia en dirección DESBLOQUEO, asegúrese de regresarla en dirección BLOQUEO.
Si no se devuelve, la mesa de operaciones no podrá operarse mediante el controlador de mano.

■ Liberación de freno con la perilla de desbloqueo del freno de emergencia

En caso de problema eléctrico, la mesa de operaciones se puede mover usando la perilla de desbloqueo delfreno de emergencia.
Siga el procedimiento a continuación para soltar el freno.

1. Gire la perilla de desbloqueo del freno de emergencia en el sentido de las agujas del reloj (hacia la derecha).

El freno se desbloqueará.

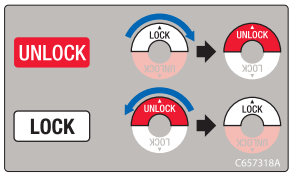

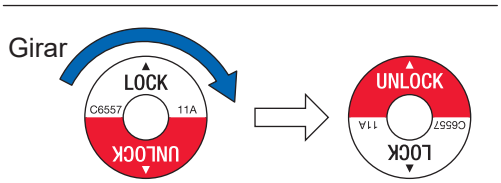

■ Reasegurar la mesa de operaciones

Cuando desee volver a utilizarla después de haber solucionado el problema eléctrico, siga el procedimiento a continuación para fijar la mesa de operaciones.

1. Gire la perilla de desbloqueo del freno de emergencia en sentido contrario al de las agujas del reloj (hacia la izquierda)

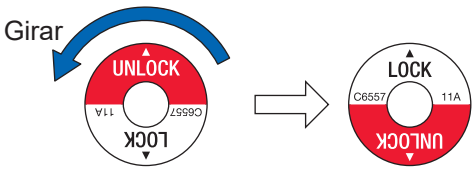

2. Mantenga pulsado y después pulse en del controlador de mano.

Se fijará la mesa de operaciones.

9.3 Si aparece un error/advertencia

Si aparece un error/advertencia en el pantalla táctil y el monitor de la pantalla, siga la descripción que aparece más abajo para tomar las medidas apropiadas.

■ Errores/advertencias que se muestran en la pantalla táctil y el monitor de visualización

Mensaje	Posibles causas y medidas
01. Solenoid Overheated (Solenoide sobrecalentado)	El interruptor térmico de la válvula está activado. Espere unos 30 minutos antes de usar.
02. Table Collision (Colisión de la mesa) (Sección de cabeza o de espalda)	La sección de cabeza o la sección de espalda están a punto de entrar en contacto con la mesa de operaciones o el suelo.
03. Table Collision (Colisión de la mesa) (Sección de asiento)	La sección de asiento está a punto de entrar en contacto con la mesa de operaciones.
04. Table Collision (Colisión de la mesa) (Secciones de piernas)	Las secciones de piernas están a punto de entrar en contacto con la mesa de operaciones o el suelo.
05. Pump Motor Failure (Falla del motor de la bomba)	El motor de la bomba se ha averiado. Solicite reparaciones a su distribuidor o a MIZUHO.
06. Power Supply Failure (Falla en la fuente de alimentación)	Se ha producido un fallo en la alimentación de CA. Solicite reparaciones a su distribuidor o a MIZUHO.
07. Internal Fuse Blown (Fusible interno fundido)	Se ha fundido el fusible. Solicite reparaciones a su distribuidor o a MIZUHO.
08. Emergency Stop Switch Activated (Interruptor de parada de emergencia activado)	Se ha pulsado el interruptor de parada de emergencia. Antes de reiniciar el interruptor de emergencia, asegúrese de la seguridad del paciente y del personal.
09. Battery Critically Low (Batería extremadamente baja)	La batería está descargada. Cargue la batería antes de usarla.
10. Table Brake Pressure Error (Error de presión de freno de la mesa)	La mesa de operaciones no se puede bloquear. Compruebe que la perilla de desbloqueo del freno de emergencia esté en la posición “BLOQUEO”.
11. Communication Error (Error de comunicación)	El controlador de mano no tiene comunicación. Utilice la pantalla táctil o el control remoto infrarrojo.
13. Control Board Error (Error en la placa de control)	La placa de control tiene una anomalía. Solicite reparaciones a su distribuidor o a MIZUHO.
14. Sensor Board Error (Error en la placa del sensor)	La placa del sensor tiene una anomalía. Solicite reparaciones a su distribuidor o a MIZUHO.
16. Hydraulic Pump Overheated (Sobrecalentamiento de la bomba hidráulica)	El interruptor térmico del motor de la bomba está activado. Espere unos 30 minutos antes de usar.
17. Control Board Output Voltage Loss (Pérdida de voltaje de salida de la placa de control)	La placa de control tiene una anomalía. Solicite reparaciones a su distribuidor o a MIZUHO.
18. IR Code Error (Error en el código IR)	Corrija el número de código utilizando la pantalla táctil.
21. Incorrect Signal Received from Pendant Control or Foot Control (Se recibió una señal incorrecta del control colgante o control de pie)	La mesa de operaciones no se puede operar con el controlador de mano o el botón de pie. Utilice la pantalla táctil o el control remoto por infrarrojos.
22. Battery Low (Batería baja)	El nivel de la batería es bajo. Cargue la batería.
24. Sensor Error (Elevation) (Error de sensor (elevación))	El sensor de subida y bajada de la mesa tiene una anomalía. Solicite reparaciones a su distribuidor o a MIZUHO.

Mensaje	Posibles causas y medidas
25. Sensor Error (Tilt and Trend) (Error de sensor (Inclinación y Trendelenburg))	El sensor de Trendelenburg y de inclinación lateral tiene una anomalía. Solicite reparaciones a su distribuidor o a MIZUHO.
27. Sensor Error (Back Section) (Error de sensor (Sección de espalda))	El sensor de la sección de espalda tiene una anomalía. Solicite reparaciones a su distribuidor o a MIZUHO.
28. Sensor Error (Table Slide) (Error de sensor (Mesa deslizante))	El sensor de deslizamiento tiene una anomalía. Solicite reparaciones a su distribuidor o a MIZUHO.
29. Sensor Error (Right Leg Axis) (Error de sensor (Eje de la pierna derecha))	El sensor de la sección de piernas derecha tiene una anomalía. Solicite reparaciones a su distribuidor o a MIZUHO.
30. Sensor Error (Left Leg Axis) (Error de sensor (Eje de la pierna izquierda))	El sensor de la sección de piernas izquierda tiene una anomalía. Solicite reparaciones a su distribuidor o a MIZUHO.
31. Pendant Control Disconnected (Control colgante desconectado)	El controlador de mano está desconectado.
33. System Memory Disabled (Memoria del sistema deshabilitada)	Debido a que la función del sensor tiene una anomalía, no se puede utilizar la función de memoria.
36. Unbalanced Table Load Detected (Se detectó una carga desequilibrada en la mesa)	La mesa de operaciones corre el riesgo de volcarse.
37. Unbalanced Table Load Detected (Se detectó una carga desequilibrada en la mesa)	La mesa de operaciones corre un riesgo significativo de volcarse.
38. Table Stability Program Malfunction-Table Stability Program Disabled (Mal funcionamiento del programa de estabilidad de la mesa-programa de estabilidad de la mesa deshabilitado)	El programa de detección de vuelcos tiene una anomalía. Solicite reparaciones a su distribuidor o a MIZUHO.
39. Table Stability Output Malfunction-Table Stability Program Disabled (Mal funcionamiento de la salida de estabilidad de la mesa-programa de estabilidad de la mesa deshabilitado)	El programa de detección de vuelcos tiene una anomalía. Solicite reparaciones a su distribuidor o a MIZUHO.
43. Table Collision (Slide Cylinder) (Colisión de mesa (cilindro deslizante))	El cilindro deslizante está a punto de entrar en contacto con la mesa de operaciones.
46. Error Battery Communication (Error de comunicación de la batería)	La batería no tiene comunicación. Solicite reparaciones a su distribuidor o a MIZUHO.
47. Infrared remote mode operation prohibition (Prohibición de operación en modo remoto por infrarrojos)	En el modo inverso, el modo de infrarrojos está deshabilitado.
48. Battery high temperature warning (Advertencia de temperatura alta de la batería)	Detenga la operación inmediatamente y solicite reparaciones a su distribuidor o a MIZUHO.
49. “FLEX” operation prohibition (Prohibición de operación “FLEX”)	En el modo inverso, las operaciones de flexión, reflexión y silla de playa están deshabilitadas.

■ Error/advertencia solo para el monitor de visualización

Monitor	Posibles causas y medidas
Error de panel	La mesa de operaciones no se puede comunicar con la pantalla táctil. Solicite reparaciones a su distribuidor o a MIZUHO.

10. Antes de avisar para una reparación

■ Comprobación de causas y medidas correctivas

Los siguientes problemas pueden producirse aun cuando la mesa de operaciones esté funcionando correctamente. Compruebe los siguientes aspectos antes de solicitar reparaciones.

Estado	Causa posible	Medidas
La mesa no se puede encender.	El conector del controlador de mano no está conectado correctamente.	Introduzca completamente el conector. (→ Página 23)
	La batería se ha descargado por completo.	Cargue la batería. (→ Página 30)
Un interruptor de función en el controlador de mano no funciona.	El conector del controlador de mano no está conectado correctamente.	Inserte el conector completamente. (→ Página 23)
	No presionó el interruptor E antes del interruptor de función.	Pulse primero el interruptor E y, a continuación, el interruptor de función. (→ Página 42 - Página 52, Página 61)
	El motor puede estar sobrecalentado.	Espere unos 30 minutos para operar. (→ Página 78)
La mesa de operaciones no se puede fijar.	La perilla de desbloqueo del freno de emergencia está en la posición “UNLOCK”.	Gire la perilla de desbloqueo del freno de emergencia hacia “LOCK.” (→ Página 77)
La sección de espalda no se puede doblar por debajo de la posición nivelada.	El tablero se desliza en la dirección del pie más allá de la posición central.	Deslice el punto central del tablero en la dirección de la cabeza más allá de la posición central. (→ Página 47)
El tablero no se puede deslizar en la dirección del pie más allá de la posición central.	La sección de espalda está doblada hacia abajo por debajo de la posición nivelada.	Mueva la sección de espalda hacia arriba desde la posición nivelada. (→ Página 45)
La flexión no se puede operar.	El tablero se desliza en la dirección del pie más allá de la posición central.	Deslice el punto central del tablero en la dirección de la cabeza más allá de la posición central. (→ Página 47)
Las secciones de piernas no se pueden doblar hasta la posición nivelada.	El tablero está en la zona de posible interferencia de las secciones de piernas.	Deslice el tablero hacia la dirección del pie. (→ Página 47)
Las alturas derecha e izquierda de la sección de espalda están desalineadas.	Las posiciones derecha e izquierda de los ejes de inserción de la sección de espalda están desalineadas.	1. Después de mover la sección de espalda hacia arriba hasta el ángulo máximo, bájela hasta el ángulo máximo. 2. Realice la operación de retorno al nivel. (→ Página 45, Página 52)
Las alturas derecha e izquierda de las secciones de piernas están desalineadas.	Las posiciones derecha e izquierda de los orificios de recepción de las secciones de piernas están desalineadas.	1. Después de mover las secciones de piernas hacia arriba hasta el ángulo máximo, bájelas hasta el ángulo máximo. 2. Realice la operación de retorno al nivel. (→ Página 48, Página 52)

Estado	Causa posible	Medidas
El indicador de freno no se vuelve verde cuando la mesa de operaciones está fija.	La respuesta del sensor de detección de freno se retrasa en bajas temperaturas.	Repita la operación de fijación del freno. (→ Página 42)
El controlador de mano no se puede operar de forma inalámbrica.	La batería recargable del controlador de mano está completamente descargada.	Conecte el controlador de mano a la mesa de operaciones y cárguelo. (→ Página 25)
	Los procesos de conmutación entre el modo infrarrojo y el modo BT han expirado.	Después de cambiar al modo BT desde la pantalla WIRELESS SETTING (Ajustes inalámbricos) en la pantalla táctil mientras usa la energía de la batería, pulse y mantenga presionado el interruptor de apagado forzado durante 3 segundos o más para apagar a la fuerza la mesa de operaciones. (→ Página 35)
	El módulo Bluetooth del lado de la mesa de operaciones no está en condiciones de conectarse.	
La pantalla de error especial se muestra en la pantalla táctil. (→ Página 20)	Error de comunicación de la pantalla táctil Error de memoria de la pantalla táctil	Apague la alimentación y vuelva a encenderla. (→ Página 26) Si sigue apareciendo la pantalla de error especial o no aparece nada en la pantalla táctil, póngase en contacto con su distribuidor o con MIZUHO para solicitar reparaciones.
No se muestra nada en la pantalla táctil incluso cuando se enciende la alimentación.		

Si la situación no mejora aunque se pongan en marcha medidas correctivas, solicite las reparaciones correspondientes a su distribuidor o a MIZUHO.

■ En caso de errores en el funcionamiento

- Solo MIZUHO o sus proveedores autorizados deben realizar el mantenimiento que necesita la mesa de operaciones. Póngase en contacto con su distribuidor o con MIZUHO para realizar las reparaciones o el mantenimiento necesarios.
- No desmonte la mesa de operaciones. Un desmontaje no autorizado podría provocar un incendio, descargas eléctricas o errores en el funcionamiento.
- Para prevenir infecciones, compruebe que la mesa de operaciones esté limpia y desinfectada cuando solicite una reparación.

Lleve a cabo las siguientes medidas cuando se haya roto la mesa de operaciones.

1. **Apáguela y desconecte el cable de alimentación de la toma de corriente de grado hospitalario.**
2. **Coloque un cartel de “Fuera de servicio” o “No usar” en lamesa de operaciones.**

■ Garantía

MIZUHO Corporation reparará las piezas defectuosas de este producto sin cargo durante un año a partir de la fecha de entrega/instalación, excepto en casos de daños causados por reparaciones de terceros, catástrofes naturales, uso indebido o daños intencionales. Todos los demás términos y condiciones de la garantía están sujetos a las regulaciones de MIZUHO Corporation.

Apéndice 1 Compatibilidad electromagnética

Este dispositivo se debe instalar y poner en funcionamiento de acuerdo con la información sobre CEM proporcionada en este manual.

- No utilice accesorios distintos a los que especifica nuestra empresa, pues puede dar lugar a un aumento de las emisiones y una reducción de la inmunidad.
- No lo utilice al lado ni encima de otro equipo.
  Las interferencias electromagnéticas pueden provocar que no funcione con normalidad.
- Antes de utilizar otros dispositivos electromédicos (especialmente dispositivos de soporte vital) de manera conjunta, asegúrese de que no se producirán fallos debido a interferencias electromagnéticas.
  Las interferencias electromagnéticas pueden provocar que no funcione con normalidad.

Directrices y declaración del fabricante: emisiones electromagnéticas		
A continuación se especifica el entorno electromagnético para el uso previsto del MOT-VS700UI/MOT-VS700UKI. El cliente o usuario del MOT-VS700UI/MOT-VS700UKI debe asegurarse de que funciona en dichos entornos.		
Mediciones de interferencias electromagnéticas	**Compliance**	**Entorno electromagnético: directrices**
Emisiones de armónicos IEC 61000-3-2	Clase A	El dispositivo MOT-VS700UI/MOT-VS700UKI se puede utilizar en todos los establecimientos, a excepción de los ámbitos domésticos y aquellos relacionados de manera directa con la red pública de suministro de electricidad de bajo voltaje que alimenta las construcciones utilizadas para fines domésticos.
Emisiones de fluctuaciones y parpadeo de tensión IEC 61000-3-3	Conforme	
Emisiones de RF CISPR 11	Clase A	
Emisiones de RF CISPR 11	Grupo 1	El dispositivo MOT-VS700UI/MOT-VS700UKI utiliza energía de RF solo para sus funciones internas. Por lo tanto, sus emisiones de RF son muy bajas y no es probable que causen interferencias en los equipos electrónicos próximos.

Directrices y declaración del fabricante: inmunidad a interferencias electromagnéticas			
A continuación se especifica el entorno electromagnético para el uso previsto del MOT-VS700UI/MOT-VS700UKI. El cliente o usuario del MOT-VS700UI/MOT-VS700UKI debe asegurarse de que funciona en dichos entornos.			
Pruebas de inmunidad a interferencias	**Nivel de la prueba para IEC 60601**	**Nivel de conformidad**	**Entorno electromagnético: directrices**
Descarga electrostática (ESD) IEC 61000-4-2	± 8 kV descarga de contacto ± 2; 4; 8; 15 kV descarga de aire	± 8 kV descarga de contacto ± 2; 4; 8; 15 kV descarga de aire	El suelo debe ser de madera, cemento o baldosas de cerámica. Si el suelo está cubierto con materiales sintéticos, la humedad relativa debe ser de por lo menos un 30 %
Ráfaga de transitorios rápidos eléctricos IEC 61000-4-4	± 2 kV para líneas de fuente de alimentación ± 1 kV para líneas de entrada y salida	± 2 kV para líneas de fuente de alimentación ± 1 kV para líneas de entrada y salida	La calidad de la tensión de alimentación debe ser la de un entorno comercial u hospitalario típico.
Sobretensión IEC 61000-4-5	± 0.5; 1 kV tensión de modo diferencial ± 0.5; 1; 2 kV tensión en modo común	± 0.5; 1 kV tensión de modo diferencial ± 0.5; 1; 2 kV tensión en modo común	La calidad de la tensión de alimentación debe ser la de un entorno comercial u hospitalario típico.
Caídas de tensión, cortas interrupciones y fluctuaciones en la tensión de alimentación IEC 61000-4-11	0 % U_T durante 0,5 ciclos 0 % U_T durante 1 ciclos 70 % U_T durante 25-30 ciclos 0 % U_T durante 250-300 ciclos	0 % U_T durante 0,5 ciclos 0 % U_T durante 1 ciclos 70 % U_T durante 25-30 ciclos 0 % U_T durante 250-300 ciclos	La calidad de la tensión de alimentación debe ser la de un entorno comercial u hospitalario típico. Si el usuario del MOT-VS700UI/MOT-VS700UKI necesita que siga funcionando durante una avería eléctrica, se recomienda que el dispositivo MOT-VS700UI/MOT-VS700UKI funcione con una batería o sistema de alimentación ininterrumpida (SAI).
Campo magnético a frecuencia industrial (50/60 Hz) IEC 61000-4-8	30 A / m	30 A / m	Los campos magnéticos a la frecuencia de alimentación deben estar en los niveles característicos de una ubicación habitual en un entorno comercial u hospitalario típico.
Información: U_T es la tensión de la red de CA antes de aplicar el nivel de la prueba.			

<table>
<tr><th colspan="4">Directrices y declaración del fabricante: inmunidad a interferencias electromagnéticas (continuación)</th></tr>
<tr><td>Perturbaciones conducidas inducidas por campos de frecuencias radiadas
IEC 61000-4-6</td><td>De 150 kHz a 80 MHz
3 V

Frecuencias ICM
6 V</td><td>De 150 kHz a 80 MHz
3 V

Frecuencias ICM
6 V</td><td rowspan="2">Los equipos de comunicaciones por radiofrecuencias móviles y portátiles (dispositivos de radio, incluidas antenas o cables) no se deben utilizar más cerca de alguna parte del dispositivo MOT-VS700UI/MOT-VS700UKI que la distancia de seguridad recomendada, esto es, 300 mm.

La intensidad de campo de los transmisores fijos de RF, tal y como determinan las inspecciones en el terreno del centro electromagnético, no deben alcanzar el nivel de conformidad de 3 V/m en ningún intervalo de frecuencia.

La interferencia puede que se produzca cerca de los equipos marcados con el siguiente símbolo:</td></tr>
<tr><td>Interference due to radiated RF
IEC 61000-4-3</td><td>De 80 MHz a 2,7 GHz
3 V/m

Banda de frecuencia de comunicaciones inalámbricas
<table><tr><th>V/m</th><th>MHz</th></tr><tr><td>27</td><td>385</td></tr><tr><td>28</td><td>450</td></tr><tr><td>9</td><td>710</td></tr><tr><td>9</td><td>745</td></tr><tr><td>9</td><td>780</td></tr><tr><td>28</td><td>810</td></tr><tr><td>28</td><td>870</td></tr><tr><td>28</td><td>930</td></tr><tr><td>28</td><td>1720</td></tr><tr><td>28</td><td>1845</td></tr><tr><td>28</td><td>1970</td></tr><tr><td>28</td><td>2450</td></tr><tr><td>9</td><td>5240</td></tr><tr><td>9</td><td>5500</td></tr><tr><td>9</td><td>5785</td></tr></table></td><td>De 80 MHz a 2,7 GHz
3 V/m

Banda de frecuencia de comunicaciones inalámbricas
<table><tr><th>V/m</th><th>MHz</th></tr><tr><td>27</td><td>385</td></tr><tr><td>28</td><td>450</td></tr><tr><td>9</td><td>710</td></tr><tr><td>9</td><td>745</td></tr><tr><td>9</td><td>780</td></tr><tr><td>28</td><td>810</td></tr><tr><td>28</td><td>870</td></tr><tr><td>28</td><td>930</td></tr><tr><td>28</td><td>1720</td></tr><tr><td>28</td><td>1845</td></tr><tr><td>28</td><td>1970</td></tr><tr><td>28</td><td>2450</td></tr><tr><td>9</td><td>5240</td></tr><tr><td>9</td><td>5500</td></tr><tr><td>9</td><td>5785</td></tr></table></td></tr>
<tr><td colspan="4">Información 1: Estas directrices no se aplican en todas las situaciones. La propagación electromagnética se ve afectada por las absorciones y el reflejo de estructuras, objetos y personas.</td></tr>
<tr><td colspan="4">La intensidad de campo de los transmisores fijos, tales como los teléfonos (móviles/inalámbricos) y las estaciones base de radio terrestres móviles, radioafición, transmisiones de radio AM y FM y transmisiones de TV, no se puede detectar con exactitud ni teóricamente. A fin de confirmar el entorno electromagnético producido por el transmisor fijo de RF, se debe tener en cuenta la inspección en el terreno del centro electromagnético. Si la resistencia de campo medida supera el nivel de conformidad según se especifica anteriormente en la ubicación que emplea el dispositivo MOT-VS700UI/MOT-VS700UKI, se deberá comprobar que el dispositivoMOT-VS700UI/MOT-VS700UKI funciona correctamente. Si se observa un rendimiento anormal, puede que sea necesario tomar medidas adicionales, como reorientar o reubicar el dispositivo MOT-VS700UI/MOT-VS700UKI.</td></tr>
</table>

Apéndice 2 Glosario

Base

La parte en azul claro de esta figura.

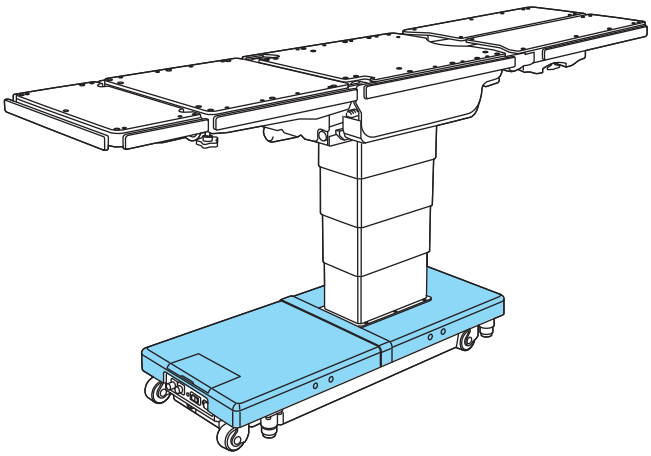

Flexión/Reflejo

La sección de espalda se dobla hacia arriba o hacia abajo, la sección de asiento se mueve a la posición con la posición cabeza arriba o cabeza abajo, y todo el tablero se mueve a “Centro arriba” o “Centro abajo”.

Inclinación lateral

El tablero de la mesa de operaciones se mueve hacia la posición izquierda-abajo o hacia la posición derecha-abajo.

Tablero

La parte en azul claro de esta figura.

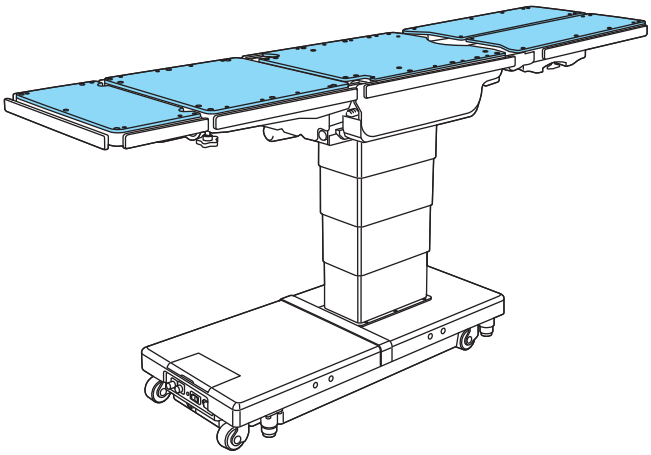

Trendelenburg

El tablero de la mesa de operaciones se mueve hasta una posición con la posición cabeza arriba o cabeza abajo.

Historial de revisiones

2021-01-14	Ver.1	Nueva versión
2023-07-14	Ver.2	Revisión
2025-03-11	Ver.3	Revisión

Comercial

EC REP
EMERGO EUROPE
Westervoortsedijk 60
6827 AT Arnhem, The Netherlands

MIZUHO Corporation
3-30-13 Hongo, Bunkyo-ku
Tokyo 113-0033, Japan
https://www.mizuho.co.jp