Manuel d'utilisation pour table d'opération

VACB-3006B

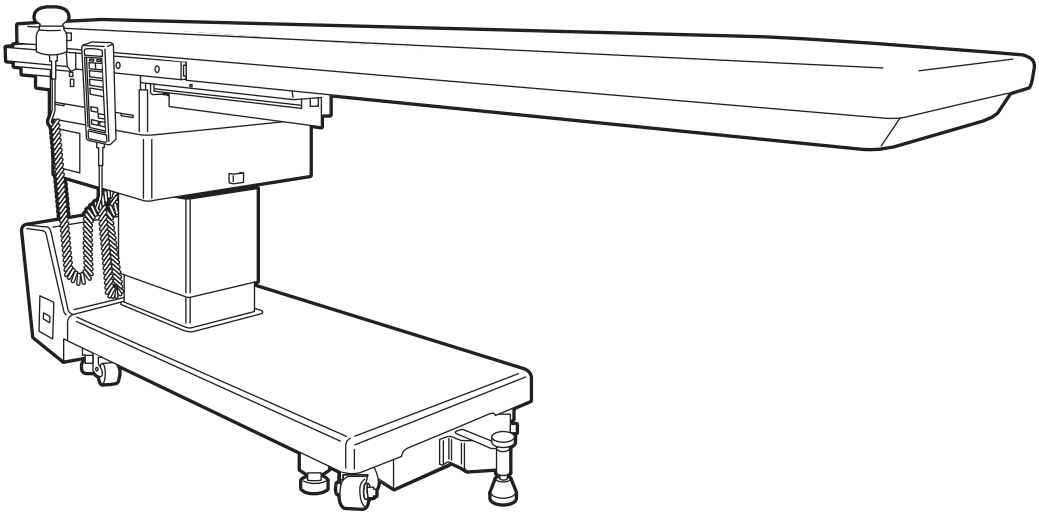

La table d'opération est destinée à servir de support à un patient au cours d'interventions chirurgicales. L'utilisation de celle-ci à d'autres fins peut avoir pour conséquence des dommages ou des blessures. L'opérateur et la personne en charge de la maintenance de cette table d'opération DOIVENT impérativement lire l'intégralité du présent manuel d'utilisation et bien en comprendre le contenu avant de l'utiliser, d'effectuer son inspection, de le régler ou d'en réaliser la maintenance. Conservez ce manuel dans un endroit facilement accessible aux personnes concernées en cas de besoin.

MES-CK18-480-10FR Ver.2 2023-07-14

Sommaire

1 Introduction 1

2 Avant utilisation 5

3 Identification des composants 13

4 Fonctionnement 17

Installation et mise en charge de la batterie 18

Mise sous tension / hors tension 24

Utilisation de l'interrupteur d'arrêt d'urgence 26

Verrouiller et déverrouiller la table d'opération 27

Déverrouillage du frein 28

Frein auxiliaire 29

Basculement latéral 30

Position de Trendelenburg 32

Déplacer le plateau vers le haut / vers le bas 33

Retourner à la position de niveau 34

Faire glisser le plateau 35

Installation d'accessoires 37

5 Maintenance et inspection 39

6 Spécifications 43

7 Si le boîtier de commande n'est pas utilisable 47

8 Avant de contacter votre distributeur pour toute réparation 49

Dépannage 50

En cas de dysfonctionnement 51

Garantie 51

Annexe 53

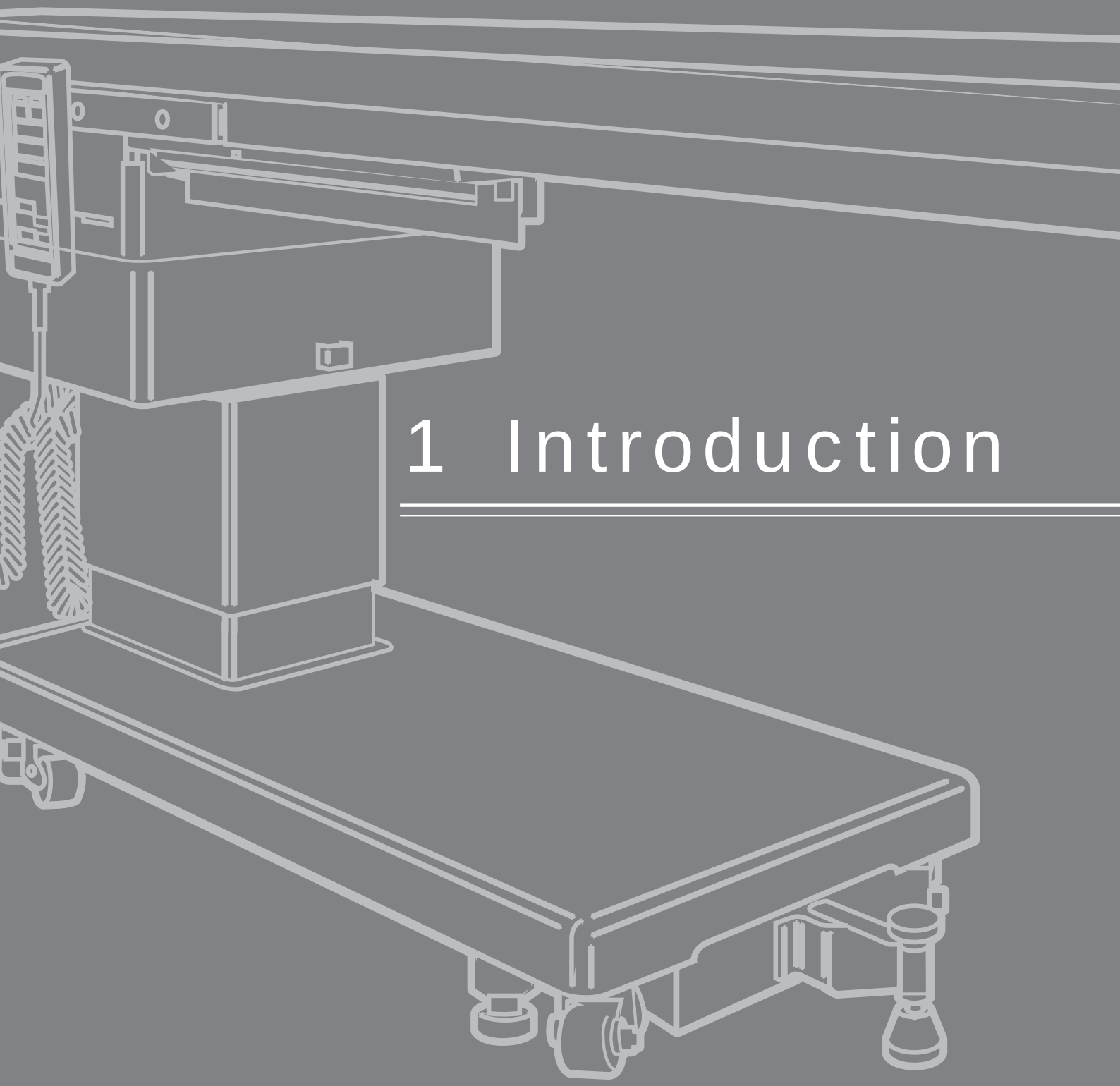

1 Introduction

Introduction

Ce manuel est destiné à assurer un fonctionnement sûr et efficace de la table d'opération.
Lisez attentivement ce manuel et familiarisez-vous avec son contenu (fonctionnement, inspection, réglage, maintenance) avant de faire fonctionner la table.
L'utilisation de la table sans respecter les instructions contenues dans ce manuel peut provoquer un grave accident.

Les informations de sécurité indiquées dans ce manuel et sur les étiquettes apposées sur la table sont données dans les trois formulaires suivants pour une compréhension facile et complète :

⚠ MISE EN GARDE	La mention MISE EN GARDE indique une situation pouvant entraîner la mort ou des blessures graves pour une personne si la mention est ignorée et que la table est manipulée de manière incorrecte.

⚠ ATTENTION	La mention ATTENTION indique une situation pouvant entraîner des blessures pour une personne et/ou des dommages matériels si la mention est ignorée et que la table est manipulée de manière incorrecte.

REMARQUE	La description sous ce titre fournit des explications supplémentaires sur les fonctions de la table.

Les mentions MISE EN GARDE et ATTENTION dans ce manuel s'appliquent au fonctionnement, à l'inspection, au réglage ou à l'entretien de la table utilisée lors d'interventions chirurgicales.

L'utilisateur est seul responsable de la sécurité si la table est utilisée, inspectée, ajustée ou révisée dans ce manuel.

■ À propos de ce produit

Ce produit est destiné à servir de support aux patients au cours d'interventions chirurgicales.
Ce produit dispose de fonctions pour régler la hauteur du plateau et positionner le corps d'un patient.
Une prise secteur de qualité médicale et une batterie sont disponibles comme source d'alimentation.
Ce produit doit être utilisé dans une salle d'opération par des médecins, des infirmières ou des techniciens médicaux qui le connaissent bien.

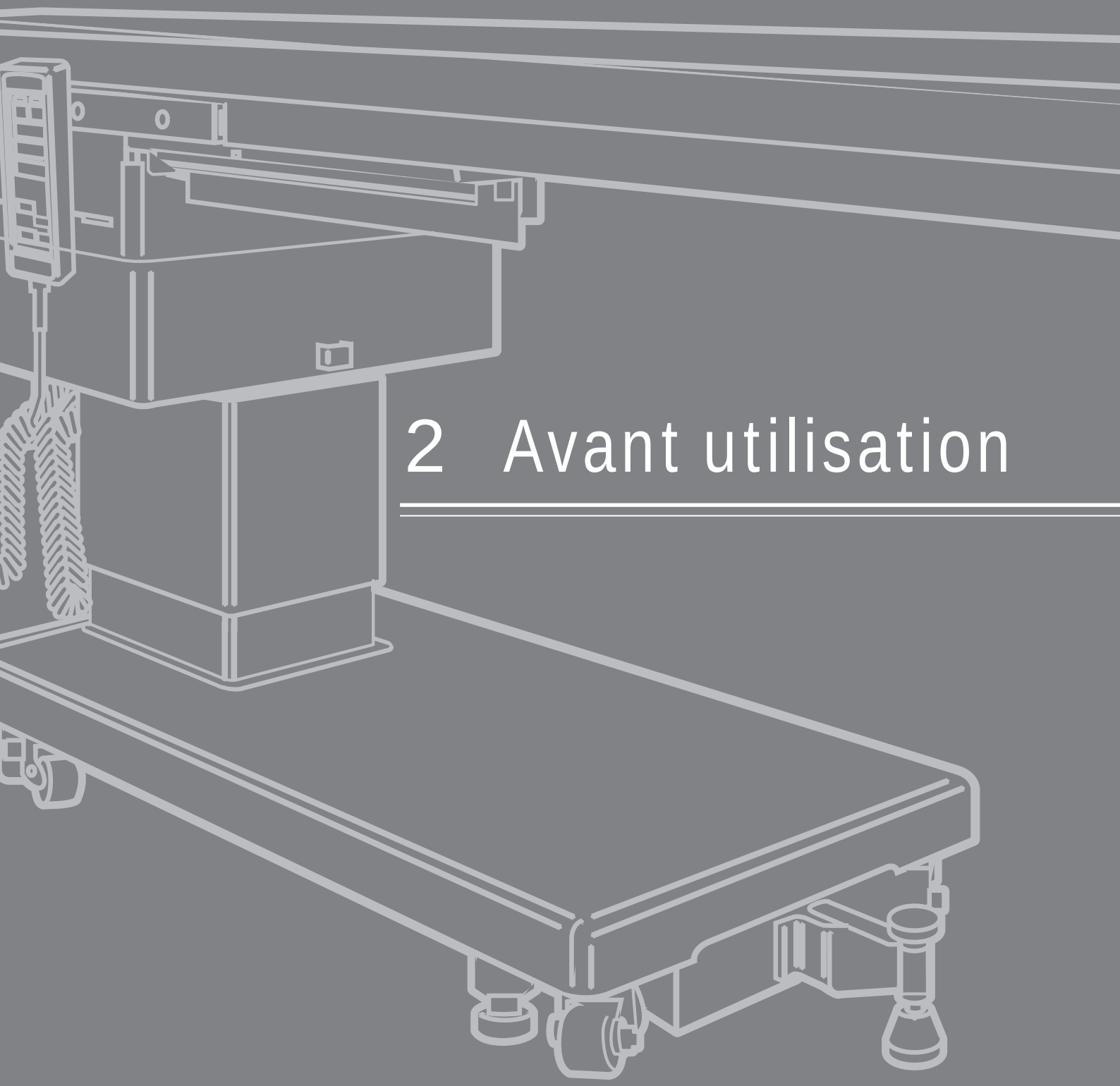

2 Avant utilisation

À lire attentivement avant utilisation

Une mauvaise utilisation de la table d'opération peut causer des dommages, une décharge électrique ou un incendie.

Plateau

MISE EN GARDE

- Ne vous asseyez pas et ne vous appuyez pas sur les parties de la table décrites dans les figures suivantes. Toute personne appuyée sur la table risque de tomber ou de se blesser.

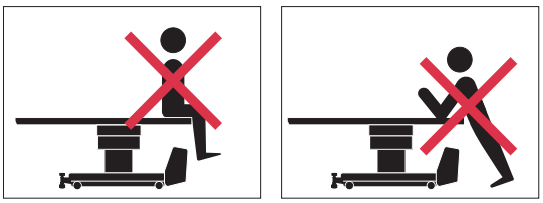

ATTENTION

- Avant de baisser ou d'incliner la table, vérifiez s'il y a des appareils sous la table.
  Si le plateau entre en contact avec de tels appareils et qu'il est soumis à une force excessive, la table peut être endommagée.

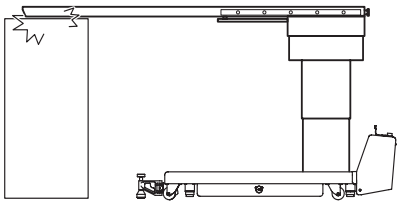

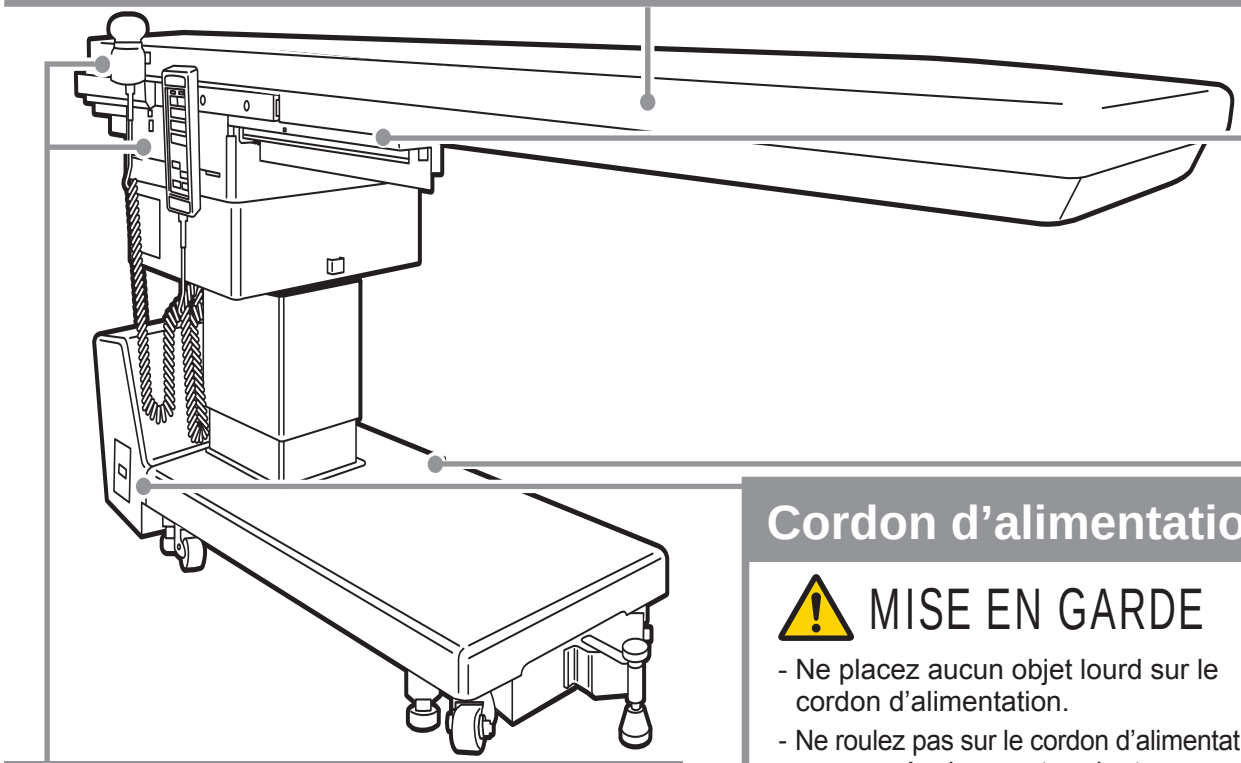

Boîtier de commande / commande manuelle

MISE EN GARDE

- Ne tirez pas trop fort sur les cordons du boîtier de commande ou de la commande manuelle.
- Ne soumettez pas le boîtier de commande ou la commande manuelle à des chocs violents. Vous risquez en effet de les endommager.

Cordon d'alimentation

MISE EN GARDE

- Ne placez aucun objet lourd sur le cordon d'alimentation.
- Ne roulez pas sur le cordon d'alimentation avec un équipement roulant.
- Ne tirez pas trop fort sur le cordon d'alimentation.
- Ne placez aucun objet bloquant l'accès à la prise murale. Cela pourrait empêcher de pouvoir débrancher le cordon d'alimentation.

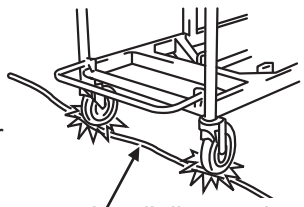

Position du corps du patient

MISE EN GARDE

- Lorsque vous utilisez des accessoires pour sécuriser la position du corps du patient, veillez à surveiller l'état de ce dernier. Une mauvaise position du corps peut entraîner une paralysie ou des lésions dues à la pression.
- Assurez-vous de bien fixer le matelas fourni. Une fixation incorrecte peut blesser le patient.
- Placez le corps du patient à au moins 1 cm des barrières latérales. Lors de l'utilisation du scalpel électrique, celles-ci peuvent chauffer et si le corps touche les barrières, le patient risque d'être brûlé.
- Ne placez pas le patient avec la tête au-dessus de la colonne en position de Trendelenburg ou lorsque vous faites glisser la table du côté de la tête. La table serait déséquilibrée et pourrait tomber.
- Suivez la procédure pour positionner correctement le patient.

1. Installez le matelas fourni sur le plateau.
2. Placez le patient sur le matelas.

   Assurez-vous que la tête ou les jambes du patient sont placées au bord du plateau, comme décrit dans les illustrations ci-dessous.

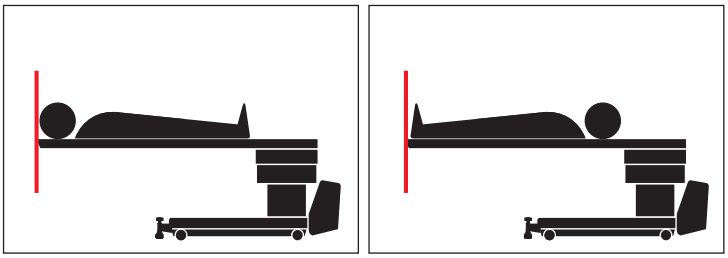

3. Positionnez la table en fonction de l'objectif.

Barrières

MISE EN GARDE

- Éloignez vos mains de l'ouverture du cadre pendant l'utilisation de la table. Vous risqueriez de vous blesser.

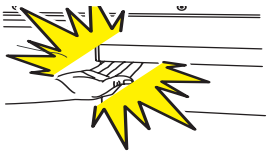

Installation de la table d'opération

ATTENTION

- N'installez pas la table d'opération sur un sol irrégulier.
- Ne placez aucune cale sous la base de la colonne dans le but de surélever la table d'opération.
  La table pourrait tomber et entraîner des blessures.

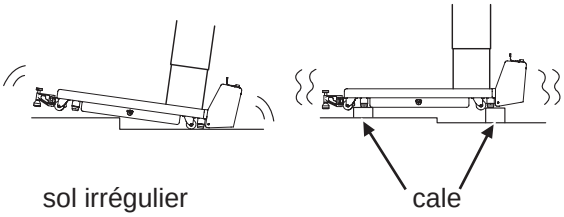

Autres

⚠ MISE EN GARDE

Interdiction de démontage et de modification

- N'essayez pas de démonter ou de modifier la table. Cela pourrait provoquer un dysfonctionnement.

En cas d'utilisation avec un autre appareil électromédical

- Avant de l'utiliser avec un autre équipement, assurez-vous qu'il n'est pas affecté par les interférences électromagnétiques.
- Les interférences électromagnétiques provenant d'autres appareils électromédicaux peuvent provoquer un dysfonctionnement.
  Lorsque vous pratiquez une RCP, faites glisser le plateau du côté des jambes aussi loin que possible.
  Une mauvaise position du corps peut rendre la table instable et blesser le patient.

En cas d'utilisation avec un appareil de radiographie à arceaux

- Lisez tous les documents ou manuels d'instructions fournis avec l'appareil de radiographie à arceaux pour bien comprendre toute influence que l'appareil pourrait avoir sur la table d'opération. La transmission de rayons X peut diminuer en raison du plateau en carbone.
- Assurez-vous que l'appareil de radiographie à arceaux n'entre pas en contact avec la table. Une installation incorrecte peut gêner les opérations ou provoquer un dysfonctionnement.

Charge autorisée

- Ne dépassez pas la charge autorisée*.
  La table peut devenir inutilisable et provoquer un dysfonctionnement.
  *Levage : 225 kg/Position de Trendelenburg, Basculement latéral : 135 kg

Maintenance préventive et inspection

- Veillez à effectuer une inspection avant et après utilisation, ainsi qu'une inspection de maintenance préventive appropriée.
  Selon son âge et sa fréquence d'utilisation, il est possible que la table ne dépasse pas la durée de sa vie utile.
- Pour toutes informations relatives à l'inspection de maintenance préventive, contactez votre distributeur ou notre service après-vente directement.

Défibrillateur cardiaque

Consultez les instructions du fabricant lorsque vous utilisez du matériel chirurgical à haute fréquence, un défibrillateur cardiaque et des écrans de défibrillateur cardiaque.

Voie antistatique

Lorsqu'une voie antistatique est requise, la table doit être utilisée sur un sol antistatique.

Autres

⚠ ATTENTION

En cas d'utilisation avec d'autres appareils ou accessoires médicaux

- Avant d'utiliser d'autres équipements et accessoires, lisez attentivement le manuel d'instructions de l'appareil et assurez-vous qu'il ne nuit pas au bon fonctionnement de la table d'opération. Avant de monter un accessoire d'une société tierce, contactez votre distributeur ou notre service après-vente. Certains accessoires ne peuvent pas être installés.
- Pour des raison d'hygiène, veillez à utiliser des draps stérilisés aux endroits où le patient est en contact avec ce produit.
- Lors de l'utilisation de la table d'opération, assurez-vous de vérifier la position des autres équipements. Ceux-ci peuvent entrer en contact les uns avec les autres lors de l'intervention et risquent d'être endommagés.

Nettoyage et désinfection

- Une fois la table utilisée, vous devez la nettoyer et la désinfecter.

  N'utilisez pas de solution de peroxyde d'hydrogène pour nettoyer la console. Son utilisation peut provoquer une décoloration.

  Procédure de nettoyage et de désinfection

  1. Mettez l'unité hors tension et débranchez le cordon d'alimentation de la prise de classe médicale.
  2. Retirez le matelas de la table.
  3. Essuyez la surface, les bords et le dos du matelas avec un chiffon propre imbibé de désinfectant.
  4. De la même manière qu'à l'étape 3, essuyez également les éléments de la table et les barrières latérales.
  5. Essuyez à nouveau les pièces avec un chiffon sec dans un délai de 15 minutes.

  Solutions désinfectantes utilisables que nous avons déjà validées comme compatibles.

	Dénomination des produits
1	0,1 % d'hypochlorite de sodium (composé halogéné)
2	Thiosulfate de sodium
3	Chlorhexidine (0,5 % de gluconate de chlorhexidine)
4	Chlorure de benzalkonium (10 % de savon inverti)
5	Polyvidone iodée
6	80 % d'éthanol
7	Peroxyde d'hydrogène
8	Solution physiologique 0,9 %
9	Alcool isopropylique (IPA) 99,5 %

Déplacement et transport

- Ne déplacez pas la table lorsqu'un patient se trouve dessus.
- Suivez la procédure ci-dessous pour déplacer la table.
  1. Mettez l'unité hors tension et débranchez le cordon d'alimentation de la prise de classe médicale.
  2. Vérifiez que les poignées et les leviers sont en position fixe, mais aussi que chaque partie est bien fixée.
  3. Débloquez un frein pour déplacer la table.
  4. Avant de déplacer la table d'opération, désinfectez-la entièrement pour prévenir tout risque d'infection.
- Le transport doit être effectué dans les conditions suivantes.
  1. Désinfectez entièrement la table d'opération avant de la transporter.
  2. Prenez des mesures pour ne pas tomber, comme descendre la table à la position la plus basse.
  3. Actionnez le frein.
  4. Utilisez des matériaux de rembourrage pour éviter les dommages pendant le transport.
  5. Protégez-la de la poussière, du vent et de la pluie.

Mise au rebut

- Respectez toujours les réglementations locales du pays pour mettre la table d'opération au rebut.
  Portez une attention particulière aux éliminations suivantes: a) Fluide hydraulique, b) Batteries au plomb.

Étiquettes de mise en garde : détails et position

Des étiquettes de mise en garde sont apposées sur la zone suivante de la table d'opération
Avant toute utilisation, vérifiez le libellé des étiquettes.

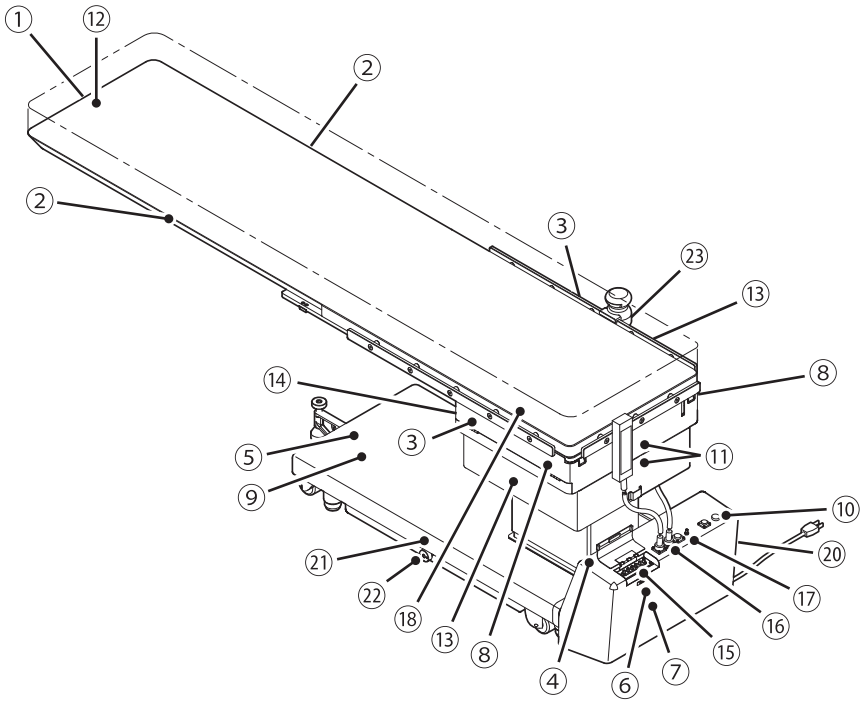

■ Étiquettes MISE EN GARDE et ATTENTION

① C653044

WARNING	MISE EN GARDE
Do not apply a load that is 135 kg or more on the edge of the tabletop. The table may fall and cause injury.	Ne pas appliquer une charge qui est de 135 kg ou plus sur le bord de la table. Le tableau peut tomber et causer des blessures.

C653044A

② C653045

WARNING	MISE EN GARDE
Do not climb onto the tabletop. Anyone on the table may fall off or get injured.	Ne pas monter sur la table. Toute personne sur la table peut tomber ou se blesser.

C653045A

③ C653046

WARNING	MISE EN GARDE
Keep your hands away from the gap of the frame. Otherwise you may get injured.	Gardez vos mains loin de l'écart du cadre. Sinon, vous risquez de vous blesser.

C653046A

④ C656740

WARNING	MISE EN GARDE
TO REDUCE THE RISK OF ELECTRIC SHOCK, DO NOT REMOVE COVER OR BACK.	NE PAS RETIRER LE COUVERCLE OU LA FACE ARRIÈRE AFIN DE RÉDUIRE LE RISQUE D'ÉLECTROCUTION.
REFER SERVICING TO QUALIFIED SERVICE PERSONNEL.	CONFIER L'ENTRETIEN AU PERSONNEL DE SERVICE QUALIFIÉ.
REFER TO ACCOMPANYING DOCUMENTS.	SE RÉFÉRER AUX DOCUMENTS D'ACCOMPAGNEMENT.

⑤ C653043

WARNING	MISE EN GARDE
Be sure to fix the operating table with the auxiliary brake when using the head extension board.	Lorsque vous utilisez la carte d'extension de la tête, assurez-vous de mettre le frein auxiliaire.

C653043A

⑥ C655803

CAUTION

- THE AUXILIARY SWITCH IS INTENDED TO BE USED WHEN THE CONTROL UNIT IS DEFECTIVE. USE THE CONTROL UNIT WHENEVER IT IS IN NORMAL CONDITION. BECAUSE THE AUXILIARY SWITCH HAS NO FUNCTION TO RESTRICT THE OPERATION OF THE TABLE. THE TABLE MAY BE DAMAGED WHEN IT IS OPERATED WITH THE AUXILIARY SWITCH.
- WHEN OPERATING THE TABLE WITH THE AUXILIARY SWITCH, BE SURE TO WATCH THE MOVEMENT OF THE TABLETOP CONTINUOUSLY.
- IF THE TABLETOP SHOULD TOUCH ANYTHING OR GET DAMAGED IN ANY DURING THE OPERATION, STOP OPERATING THE TABLE IMMEDIATELY.

⑦ C657333

ATTENTION

- LE COMMUTATEUR DE SECOURS EST PRÉVU POUR ÊTRE UTILISÉ LORSQUE LE BOITIER DE COMMANDE EST DÉFECTUEUX. UTILISEZ TOUJOURS LE BOITIER DE COMMANDE DES LORS QU'IL EST EN ÉTAT NORMAL. LE COMMUTATEUR DE SECOURS N'AYANT AUCUNE FONCTION LUI PERMETTANT DE LIMITER LE FONCTIONNEMENT DE LA TABLE, CELLE-CI PEUT ÊTRE ENDOMMAGÉE LORSQU'ELLE EST UTILISÉE AVEC LE COMMUTATEUR DE SECOURS.
- LORSQUE VOUS UTILISEZ LA TABLE AVEC LE COMMUTATEUR DE SECOURS, ASSUREZ-VOUS DE CONTINUELLEMENT SURVEILLER LE MOUVEMENT DU PLATEAU.
- SI LE PLATEAU VIENT À TOUCHER QUELQUE CHOSE OU EST ENDOMMAGÉ D'UNE QUELCONQUE MANIÈRE DURANT L'OPÉRATION, CESSEZ IMMÉDIATEMENT D'UTILISER LA TABLE.

⑧ C653624

WARNING	MISE EN GARDE
A Patient shall be set up to more than 1cm apart from a side rail so that a patient does not touch on side rails.	Un malade sera mis loin du rail du côté plus que 1cm afin qu'unmalade ne touche pas le rail du côté.

⑨ C653047

WARNING • MISE EN GARDE

Make sure the patient's head or legs are placed at the edge of the tabletop, as shown in the figures below.
Assurez-vous que la tête ou les jambes du patient sont placés au bord de la table, comme le montrent les chiffres ci-dessous.

Do not position a patient with his/her head above the column when placing the table in a Trendelenburg position or sliding it to the head side. The table will become unbalanced and may fall over.
Ne pas placer un patient avec son/sa tête au-dessus de la colonne lors du placement de la table dans une position déclive ou glisser sur le côté de la tête. Le tableau sera déséquilibré et risque de tomber.

Trendelenburg position / Position de Trendelenburg
Sliding to the head side / Coulissant sur le côté de la tête

C653047A

■ Autres étiquettes

⑩ C653614

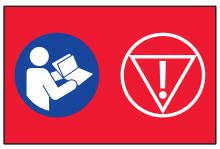

⑬ C653035

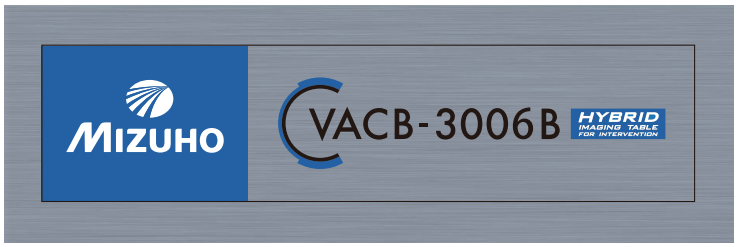

⑪ C610171

⑫ C653620

⑭ C653050

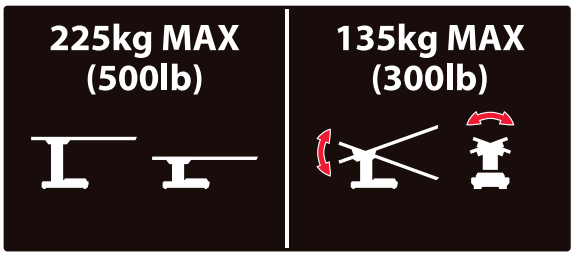

⑮ C653034

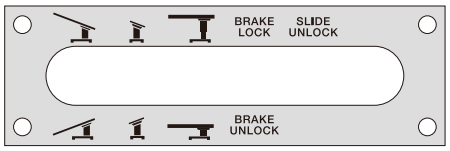

⑯ C653048

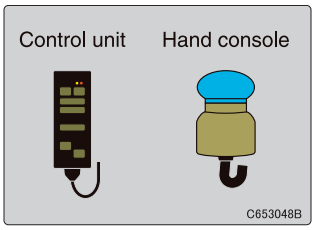

⑰ C653513

⑱ 303A6M2

⑲ C642002

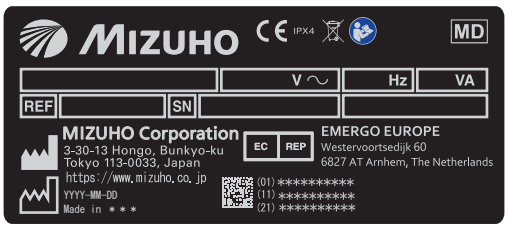

⑳ C657306

㉑ C657318

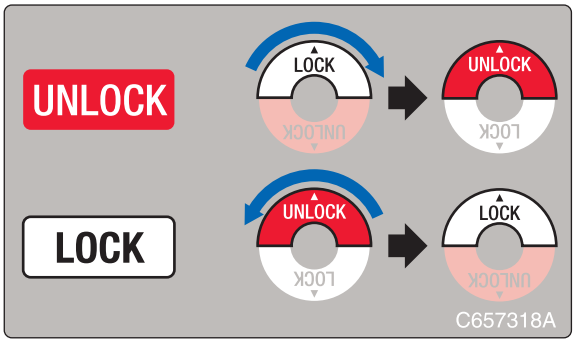

㉒ C655711

㉓ C653036

Symbole	Référent	Étiquette numéro
WARNING CAUTION	Risque de blessure ou de décès si la table est utilisée sans tenir compte de l'avertissement.	① ② ③ ④ ⑤ ⑥ ⑧ ⑨
∿	Indique une alimentation CA.	⑲
IPX4	Classe de boîtier (étanche aux éclaboussures)	⑲
SN	Numéro de série	⑲
REF	Numéro du catalogue	⑲
	Donne des informations relatives à l'élimination des déchets	⑲
	Se reporter au manuel d'instructions	④ ⑩ ⑲
EC REP	Représentant autorisé dans l'Union européenne	⑲
	Fabricant	⑱ ⑲
	Borne d'égalisation	⑰
	Signal général d'action obligatoire	④ ⑤ ⑨
	Défibrillation - partie appliquée de type B	⑱
	Type B	⑫
	Arrêt d'urgence	⑩
|	MARCHE (Alimentation)	⑳
○	ARRÊT (Alimentation)	⑳

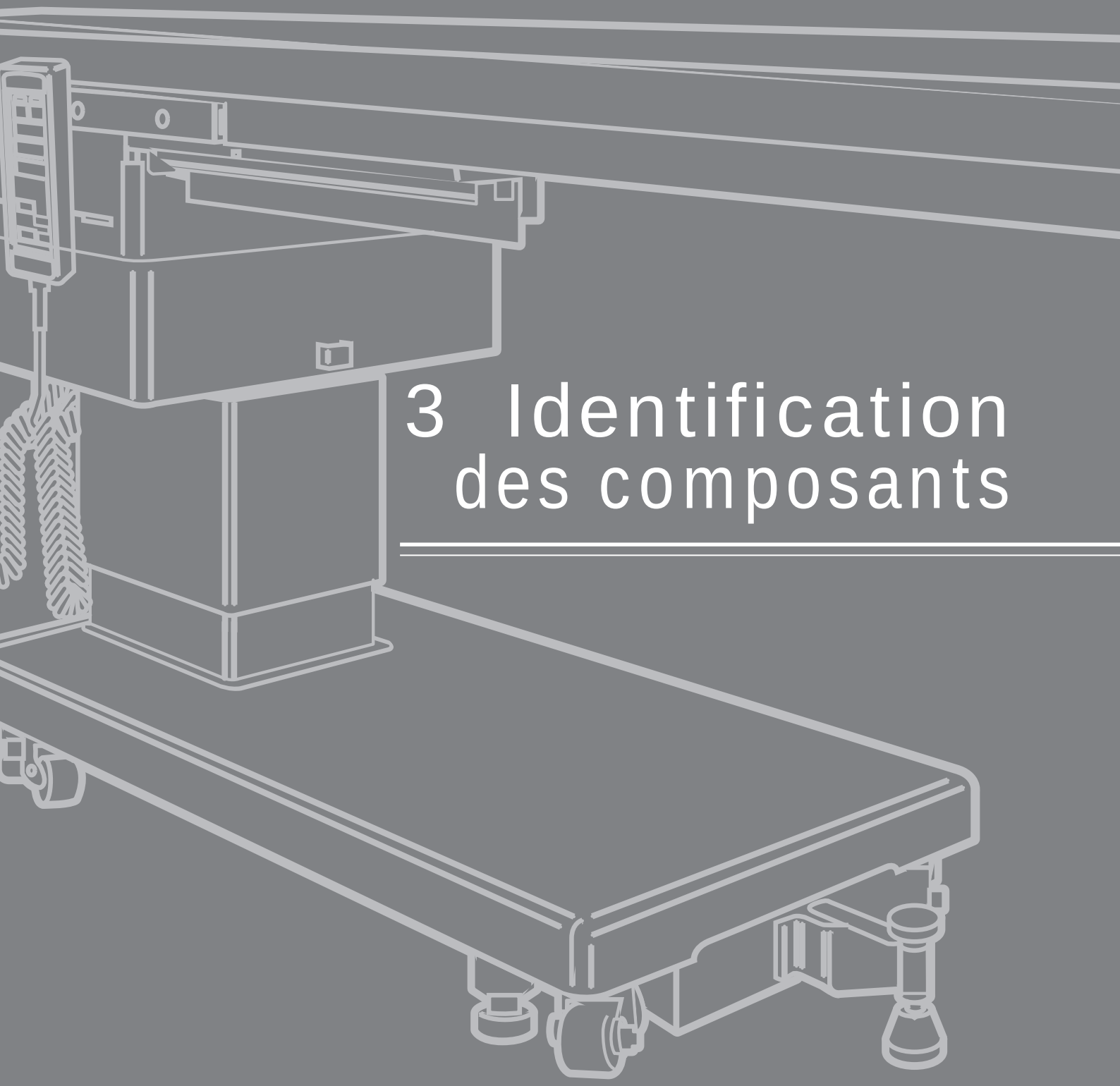

3 Identification des composants

Unité principale

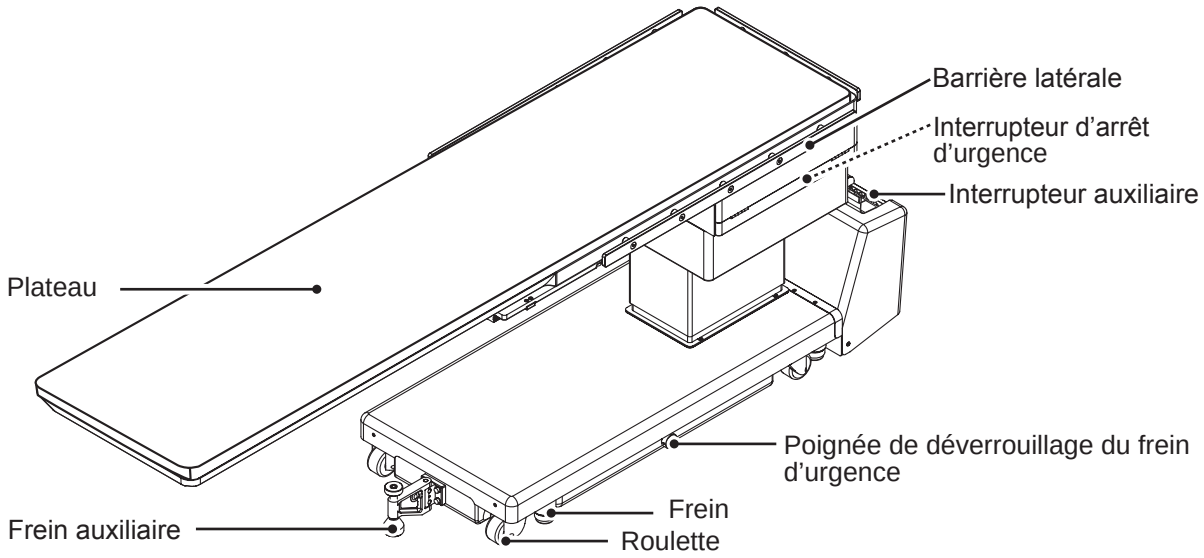

■ Interrupteur d'alimentation

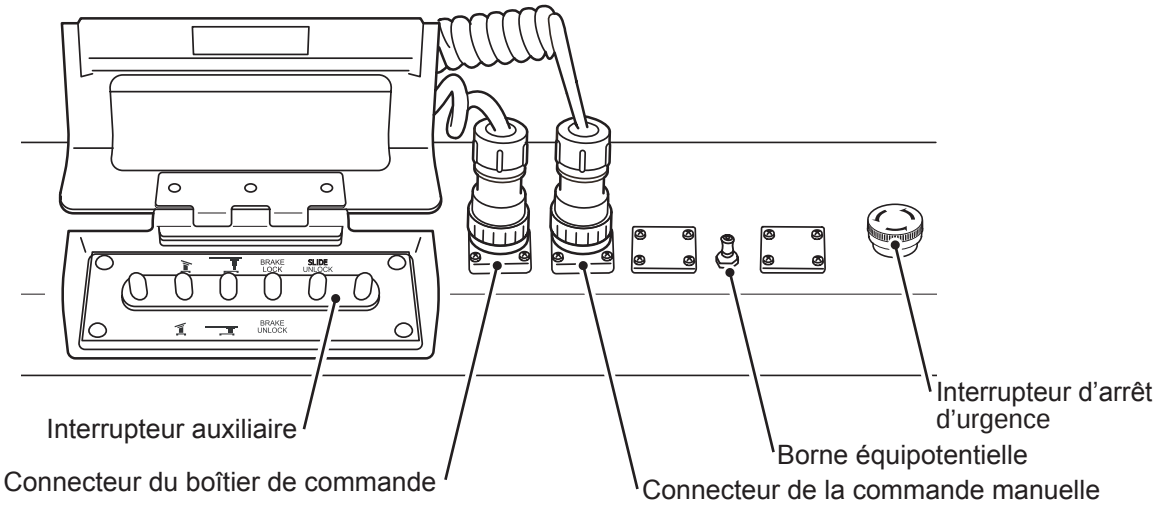

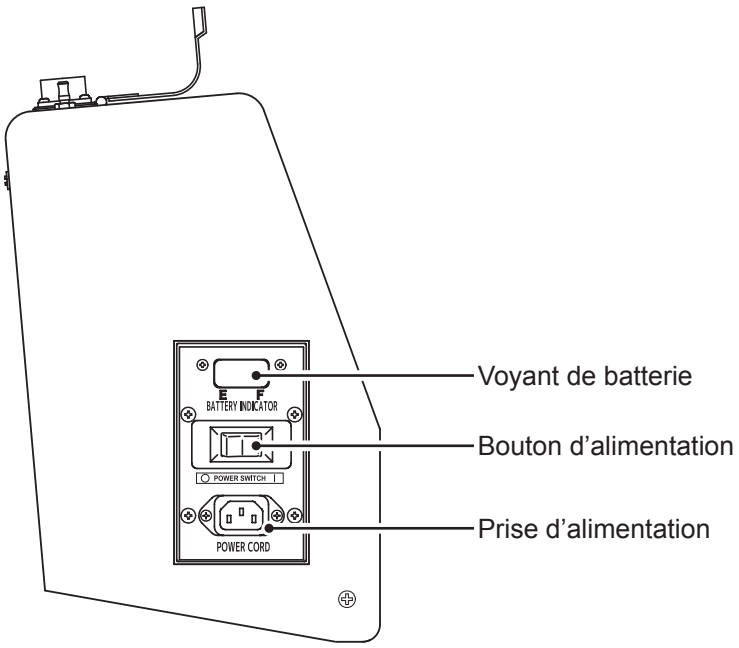

■ Boîtier de commande

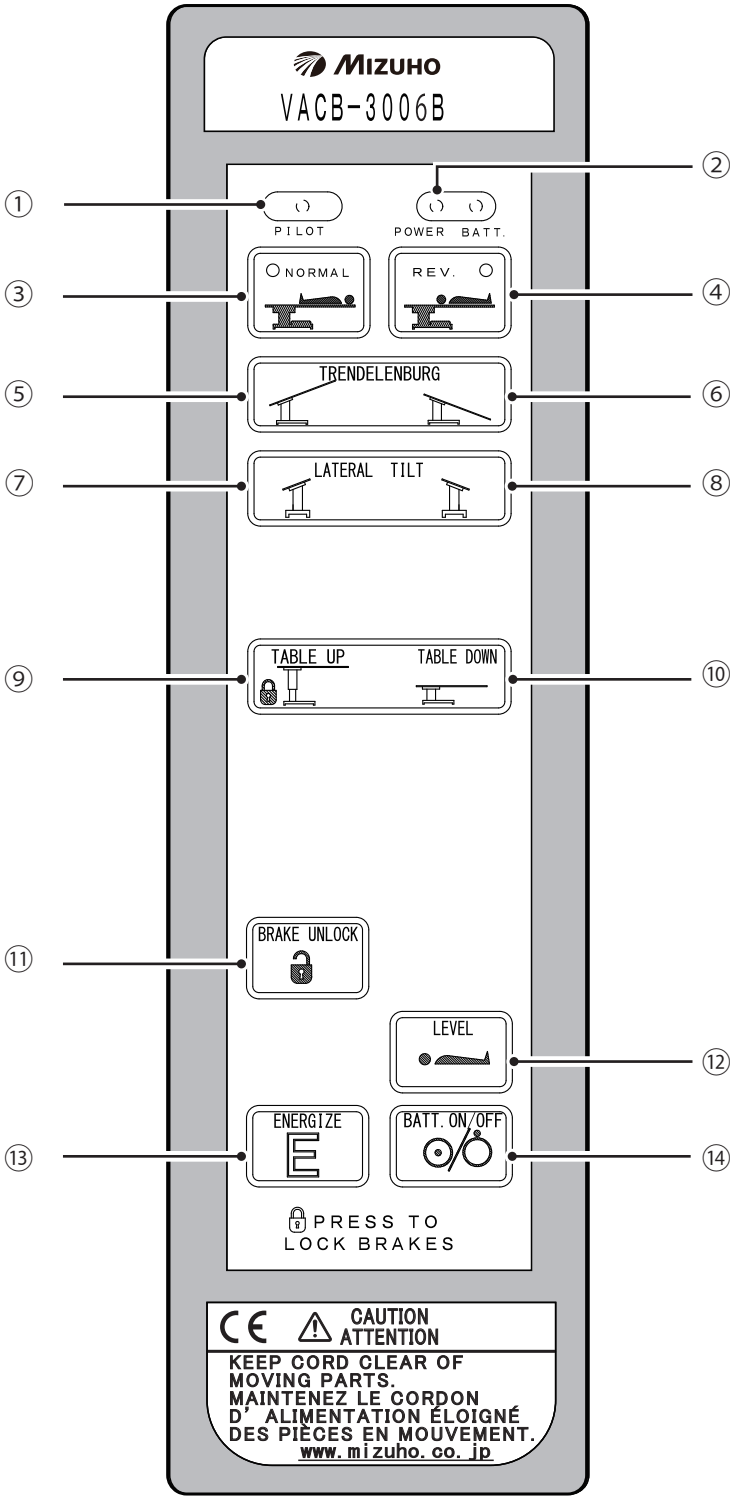

■ Poignée de commande

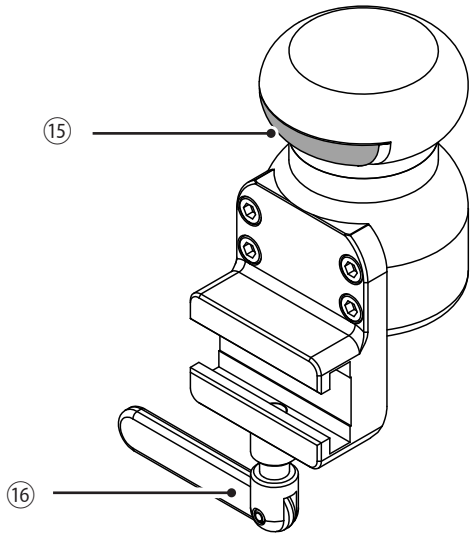

① Lampe témoin
② Voyant d'alimentation / Voyant de batterie
③ NORMAL
④ INVERSÉ
⑤ Position de Trendelenburg inversée Tête en haut
⑥ Trendelenburg : Tête en bas
⑦ Basculement latéral : En bas à gauche
⑧ Basculement latéral : En bas à droite
⑨ Table position haute (Verrouiller la table d'opération)
⑩ Table position basse
⑪ Déverrouillage du frein
⑫ Retour à la position de niveau
⑬ Bouton E
⑭ Interrupteur MARCHE / ARRÊT (fonctionnement sur batterie)
⑮ Interrupteur (Mise sous tension, déverrouillage translation)
⑯ Poignée de fixation

REMARQUE

- Si vous appuyez sur l'interrupteur du boîtier de commande pendant 3 minutes ou plus, le fonctionnement de l'interrupteur s'arrête.

  L'arrêt se poursuit pendant 7 minutes environ. Les opérations en dehors de l'interrupteur arrêté peuvent se dérouler normalement.
- Si vous appuyez sur [ENERGIZE E], la lampe témoin s'allume pendant 3 secondes.

■ Adaptateur de barrière latérale pour panneau **en fibre de carbone (en option)**

long

court

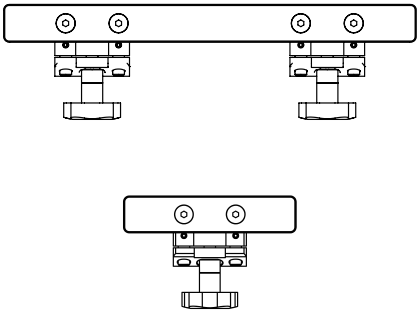

Code produit	Nom du produit
08-113-10	Adaptateur de barrière latérale II, long pour panneau en fibre de carbone
08-113-10-R1	Adaptateur de barrière latérale II, long pour panneau en fibre de carbone (R1)
08-113-10-R2	Adaptateur de barrière latérale II, long pour panneau en fibre de carbone (R2)
08-113-11	Adaptateur de barrière latérale II, court pour panneau en fibre de carbone
08-113-11-R1	Adaptateur de barrière latérale II, court pour panneau en fibre de carbone (R1)
08-113-11-R2	Adaptateur de barrière latérale II, court pour panneau en fibre de carbone (R2)

■ Extension de tête radiotransparente pour **VACB avec cale (en option)**

Extension de tête radiotransparente pour VACB

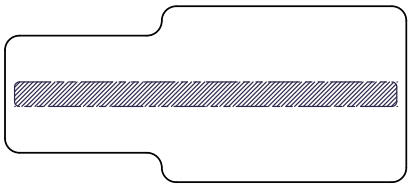

Cale pour extension de tête radiotransparente pour VACB

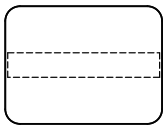

Code produit	Nom du produit
08-075-47	Extension de tête radiotransparente pour VACB avec cale

■ Pédale de commande

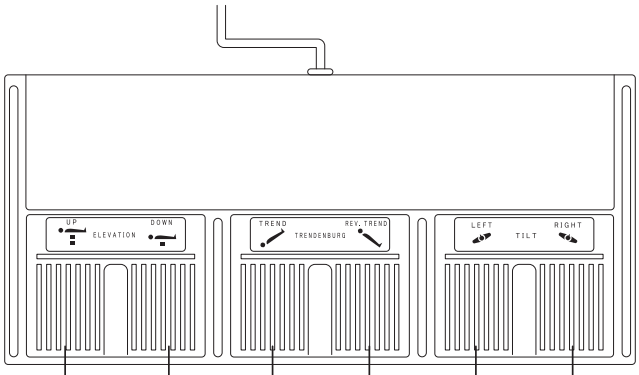

Élévation : Haut
Élévation : Bas
Position de Trendelenburg : Tête en bas
Basculement latéral : Droite
Basculement latéral : Gauche
Position de Trendelenburg inversée : Tête en haut

4 Fonctionnement

Installation et mise en charge de la batterie P18

Interrupteur Marche / Arrêt P24

Arrêt d'urgence P26

Verrouiller / Déverrouiller la table d'opération P27

Desserrage du frein P28

Frein auxiliaire P29

Basculement latéral P30

Position de Trendelenburg P32

Changer la hauteur du plateau P33

Retourner à la position de niveau P34

Faire glisser le plateau P35

Installation des accessoires P37

Installation et mise en charge de la batterie

Installation

1. Déplacer sur une zone plane.

2. Vérifiez le voyant de batterie.
   Si le voyant de la batterie (orange) du boîtier de commande clignote, la batterie doit être mise en charge.

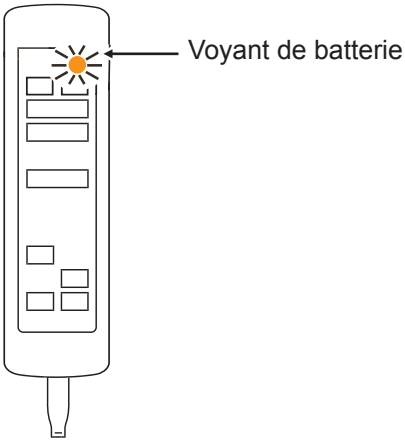

3. Lorsque le voyant de batterie est vide (rouge), la mise en charge de la batterie est nécessaire.

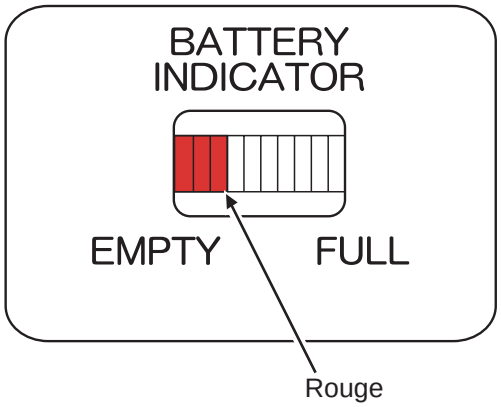

ATTENTION

Borne équipotentielle

Mettre à la terre la borne équipotentielle et la borne de mise à la terre sur le mur au moyen d'un conducteur d'équipotentialité (non fourni).

Installation et mise en charge de la batterie

Mise en charge de la batterie

1. Pour commencer à charger la batterie, insérez le cordon d'alimentation dans un connecteur d'alimentation et dans une prise murale de qualité médicale, puis allumez l'interrupteur d'alimentation.

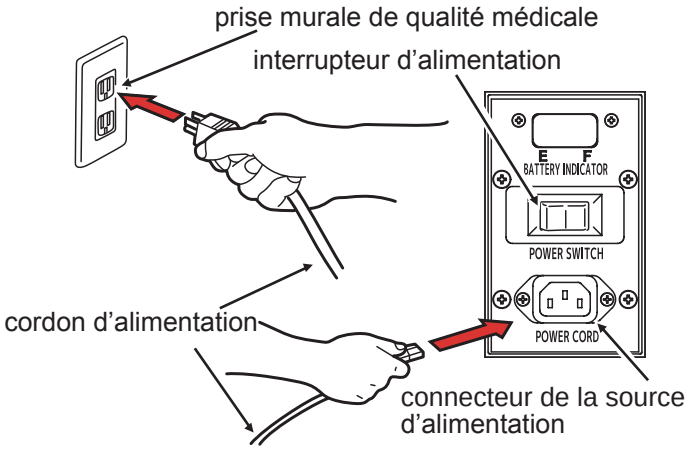

2. Pendant la mise en charge de la batterie, le voyant de la batterie de la table de commande clignote en jaune.

3. Le voyant de la batterie clignote en jaune, puis en vert dans cet ordre lorsque la charge est complète.

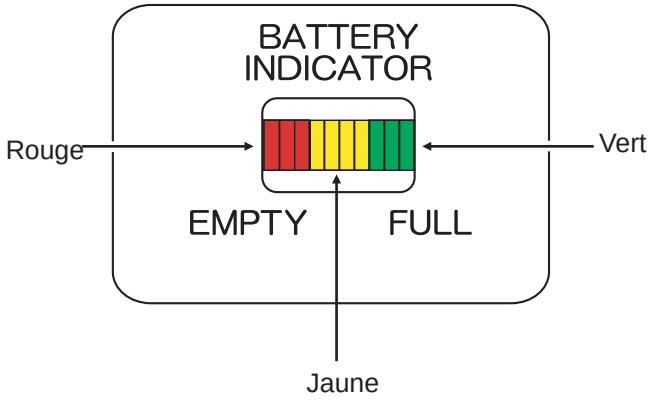

ATTENTION

- Branchez le cordon d'alimentation sur une source d'alimentation avec une mise à la terre de protection afin d'éviter tout risque d'électrocution.
- Assurez-vous que le cordon d'alimentation dédié, avec le logo « MIZUHO », est utilisé.
- Assurez-vous que le connecteur de la source d'alimentation n'est ni humide ni poussiéreux avant de brancher le cordon d'alimentation sur le connecteur de la source d'alimentation.
- Débranchez complètement le cordon d'alimentation de la prise murale de qualité médicale.
- Si la batterie se détériore, elle ne sera pas disponible pour la table d'opération en cas de panne de l'alimentation secteur (panne de courant, etc.).

REMARQUE

- Lorsque vous achetez le produit ou si vous ne l'avez pas utilisé pendant une longue période, n'oubliez pas de charger la batterie avant de l'utiliser.
- La batterie se décharge naturellement même lorsque la table n'est pas utilisée. Assurez-vous que la batterie est chargée avant de l'utiliser.
- Si le voyant de la batterie du boîtier de commande clignote après avoir utilisé la table d'opération ou si le voyant de batterie dans la partie inférieure de la table d'opération est vide (rouge) pendant son utilisation, rechargez la batterie immédiatement.

Installation et mise en charge de la batterie

REMARQUE

- La durée de vie de la batterie utilisée pour la table d'opération est d'environ 2 ans. Une fois qu'elle a atteint sa durée de vie utile, contactez votre distributeur ou notre service après-vente.
- La durée de vie de la batterie varie considérablement suivant les conditions de fonctionnement. La batterie peut se dégrader plus rapidement si la charge et la décharge se répètent fréquemment après avoir utilisé la table d'opération pour une courte période. Il est recommandé de charger la batterie une fois par semaine le weekend, car il faut 10 heures pour que la batterie soit entièrement rechargée.
- Même après la charge de la batterie, au cas où tous les voyant de batterie ne s'allumeraient pas ou si la batterie se déchargeait rapidement, il est possible que la batterie soit détériorée. Contactez votre distributeur ou notre service après-vente.

Installation et mise en charge de la batterie

Fixation du boîtier de commande

1. Insérez le connecteur dans le réceptacle en l'alignant correctement avec le guide.

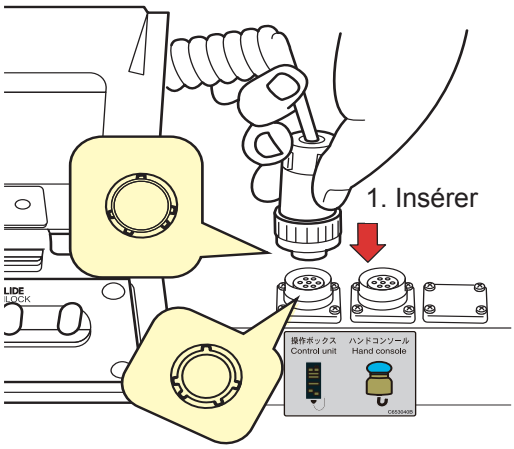

Dépose du boîtier de commande

1. Tournez la bague du connecteur dans la direction de la flèche jusqu'à ce qu'elle se bloque.

2. Une fois la bague en butée, tirez le connecteur.

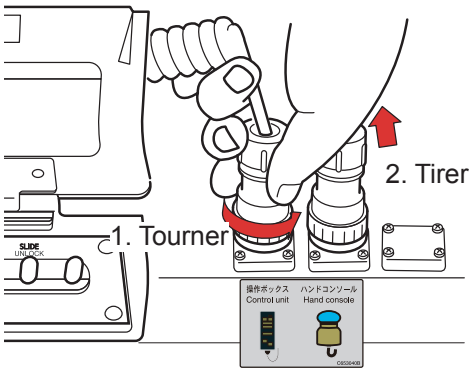

REMARQUE

Si vous appuyez sur l'interrupteur du boîtier de commande pendant 3 minutes ou plus, le fonctionnement de l'interrupteur s'arrête. L'arrêt se poursuit pendant 7 minutes environ. Les opérations en dehors de l'interrupteur arrêté peuvent se dérouler normalement.

Installation et mise en charge de la batterie

Fixation de la commande manuelle

1. Insérez le connecteur dans le réceptacle en l'alignant correctement avec le guide.

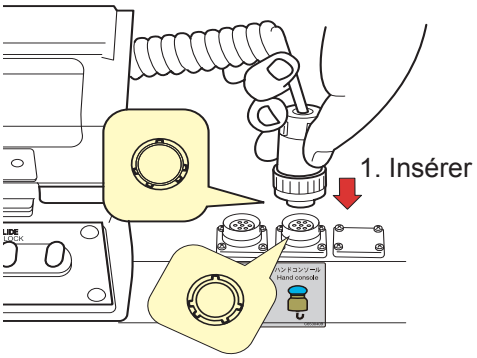

Dépose de la commande manuelle

1. Tournez la bague du connecteur dans la direction de la flèche jusqu'à ce qu'elle se bloque.

2. Une fois la bague en butée, tirez le connecteur.

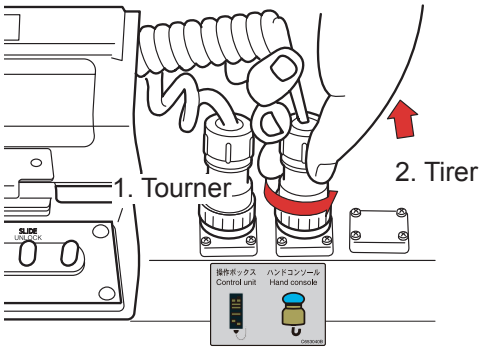

Installation et mise en charge de la batterie

■ Fonction d'autodiagnostic

La table d'opération dispose d'une fonction d'autodiagnostic intégrée pour vérifier si la table d'opération et le boîtier de commande fonctionnent correctement.

1. Branchez le cordon d'alimentation.

2. Mettez l'unité sous tension sur la base.

3. Appuyez simultanément sur [ENERGIZE E] et sur l'un des interrupteurs de fonction du boîtier de commande. Si deux voyants de batterie sont allumés, le boîtier de commande fonctionne correctement.

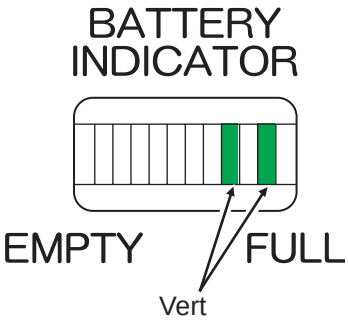

Le boîtier de commande fonctionne correctement.

Mise sous tension / hors tension

■ Lorsque vous utilisez une prise murale de qualité médicale

Mise sous tension

1. Mettez l'unité sous tension sur la base.
   Le témoin d'alimentation (vert) et le voyant de la batterie s'allument et l'appareil est mis sous tension.

Mise hors tension

1. Éteignez le bouton d'alimentation sur la base.
   Il bascule vers l'alimentation de la batterie.

2. Sur le boîtier de commande, appuyez sur ON/OFF.
   Le témoin d'alimentation (vert) et le voyant de la batterie s'éteignent et l'appareil est mis hors tension.

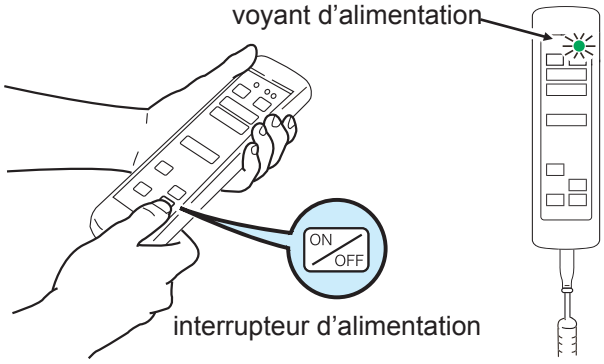

REMARQUE

- En cas d'urgence ou si l'alimentation est complètement coupée, débranchez le cordon d'alimentation de la prise murale de qualité médicale.
- Lors de la mise hors tension de la base, la batterie commence à fonctionner. Lorsque vous coupez complètement l'alimentation, appuyez sur ON/OFF sur le boîtier de commande.

Mise sous tension / hors tension

■ Lorsque vous utilisez l'alimentation de la batterie

Mise sous tension

1. Sur le boîtier de commande, appuyez sur ON/OFF.
   Le voyant d'alimentation (vert), le voyant de batterie (orange) et le témoin de batterie s'allument.

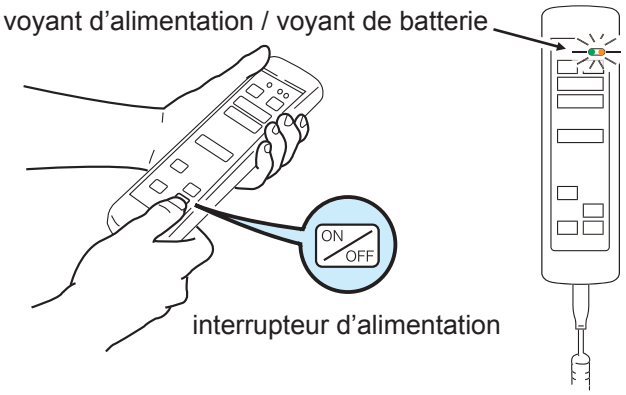

Mise hors tension

1. Sur le boîtier de commande, appuyez sur ON/OFF.
   Le voyant d'alimentation (vert), le voyant de batterie (orange) et le témoin de batterie s'éteignent.

■ Lorsque vous utilisez la commande manuelle

Mise sous tension

1. Appuyez sur l'interrupteur de la commande manuelle.
   L'appareil est mis sous tension et le voyant d'alimentation (vert) et le voyant de batterie (orange) s'allument.

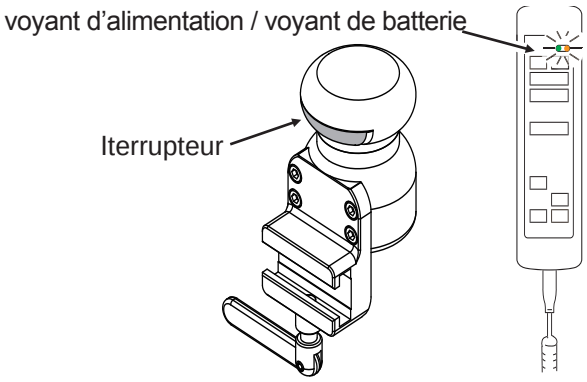

REMARQUE

- En cas d'urgence ou si l'alimentation est complètement coupée, débranchez le cordon d'alimentation de la prise murale de qualité médicale.
- Lors de la mise hors tension de la base, la batterie prend le relais et commence à fonctionner. Lorsque vous coupez complètement l'alimentation, appuyez sur ON/OFF sur le boîtier de commande.

REMARQUE

- Après la mise sous tension, la fonction de déplacement du plateau est déverrouillée lorsque vous appuyez à nouveau sur l'interrupteur de la commande manuelle.
- L'utilisation de la commande manuelle pour alimenter la table est disponible uniquement avec la batterie.
- La commande manuelle ne dispose pas d'une fonction mise hors tension.

Utilisation de l'interrupteur d'arrêt d'urgence

■ Utilisation en cas d'urgence

En cas d'urgence, pour arrêter les mouvements de la table d'opération, appuyez sur l'interrupteur d'arrêt d'urgence.

1. Appuyez sur l'interrupteur d'arrêt d'urgence.
   Le signal sonore retentit et la table d'opération s'arrête.

2. Après l'arrêt de la table d'opération, tournez l'interrupteur d'arrêt d'urgence dans la direction de la flèche pour annuler l'interrupteur d'arrêt d'urgence.
   Le signal sonore s'arrête.

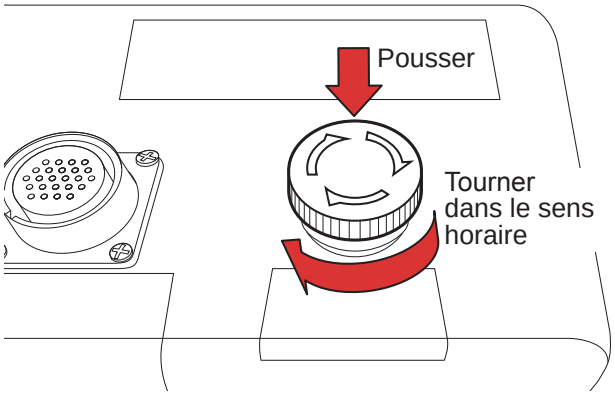

MISE EN GARDE

Vous ne devez utiliser l'interrupteur d'arrêt d'urgence qu'en cas d'urgence.

REMARQUE

L'interrupteur d'arrêt d'urgence se trouve à droite du connecteur du boîtier de commande.

Verrouiller et déverrouiller la table d'opération

Verrouiller la table d'opération

1. Appuyez simultanément sur [ENERGIZE E] et [TABLE UP].
   Le frein est activé et la table d'opération est verrouillée. La table d'opération ne monte pas jusqu'à ce que le frein soit totalement activé.

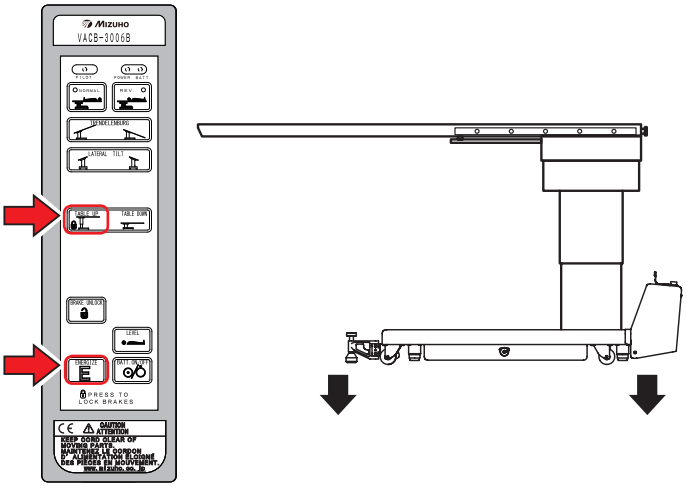

Déverrouiller la table d'opération

1. Appuyez simultanément sur [ENERGIZE E] et [BRAKE UNLOCK].
   Le frein de la table d'opération est déverrouillé et la table peut être déplacée.

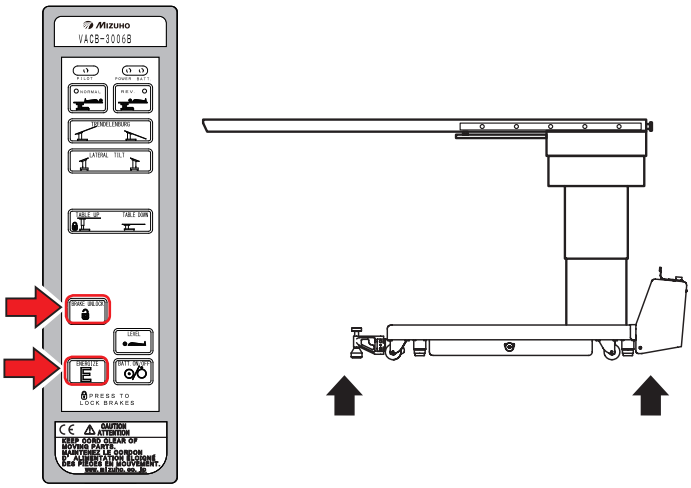

MISE EN GARDE

- Assurez-vous que la table est verrouillé une fois que le frein est activé.
- Ne déverrouillez pas le frein lorsque le patient se trouve sur la table. Sinon, le patient risque de tomber de la table.

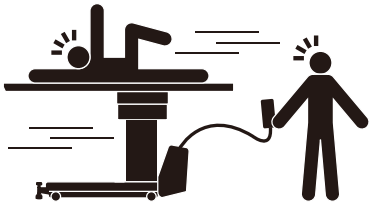

REMARQUE

La table d'opération peut être verrouillée ou déverrouillée une fois que les touches [ENERGIZE E] et [TABLE UP] ou [BRAKE UNLOCK] sont enfoncées.

Il faut compter environ 7 à 8 secondes pour que la table soit verrouillée ou pour que le frein soit déverrouillé.

Déverrouillage du frein

Poignée de déverrouillage du frein d'urgence

En cas de problème électrique, vous pouvez déplacer la table d'opération à l'aide de la poignée de déverrouillage du frein d'urgence.
Tournez la poignée de déverrouillage du frein d'urgence en position « UNLOCK » (Déverrouillage).
Le frein est relâché et la table peut être déplacée.

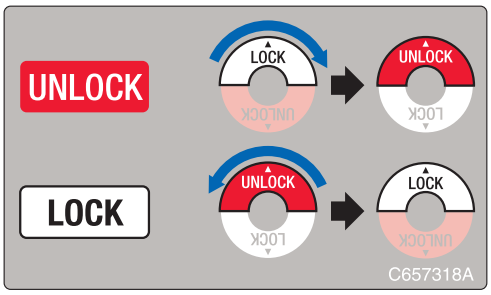

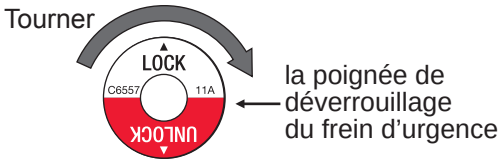

Suivez les procédures ci-après pour réinitialiser le frein.

1. Tournez la poignée de déverrouillage du frein d'urgence en position « LOCK » (Verrouillage).

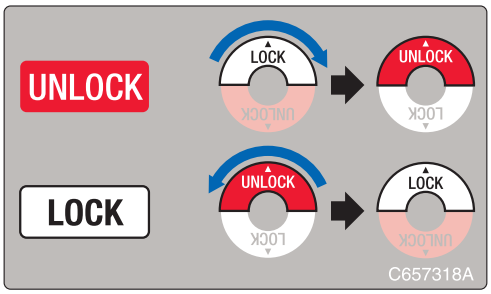

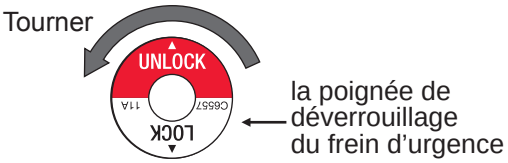

2. Appuyez simultanément sur les touches [ENERGIZE E] et [BRAKE UNLOCK] du boîtier de commande pendant au moins une seconde pour déverrouiller le frein et synchroniser les commandes.
3. Pour verrouiller à nouveau le frein, appuyez simultanément sur les touches [ENERGIZE E] et [TABLE UP] du boîtier de commande.

MISE EN GARDE

- Ne déverrouillez pas le frein si patient se trouve sur la table. Le patient risque de tomber de la table.
- Une fois que la poignée de déverrouillage du frein d'urgence a été activée, assurez-vous de réinitialiser le frein en suivant les instructions de cette page. Sinon, la table ne fonctionnera pas correctement et le patient risque de tomber.

Frein auxiliaire

■ Fixer la position de la table d'opération avec le frein auxiliaire

Lorsque l'extension de tête radiotransparente pour VACB avec cale est utilisée, utilisez le frein auxiliaire.

1. Tirez le frein auxiliaire dans le sens de la flèche.
2. Tournez la poignée du frein dans le sens horaire jusqu'à ce qu'elle se bloque.
   La table est maintenant fixée.

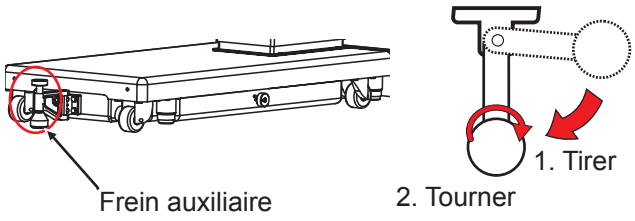

■ Relâcher le frein auxiliaire

1. Tournez la poignée du frein dans le sens anti-horaire jusqu'à ce qu'elle se débloque.
2. Replacez le frein auxiliaire dans sa position d'origine.

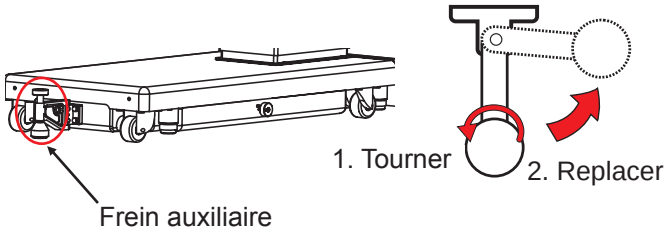

Basculement latéral

Mode normal

■ En bas à gauche

1. Sur le boîtier de commande, appuyez sur NORMAL.
2. Appuyez simultanément sur ENERGIZE E et ⅄.
   Le plateau se déplace en position en bas à gauche par rapport à l'extrémité de l'interrupteur auxiliaire.

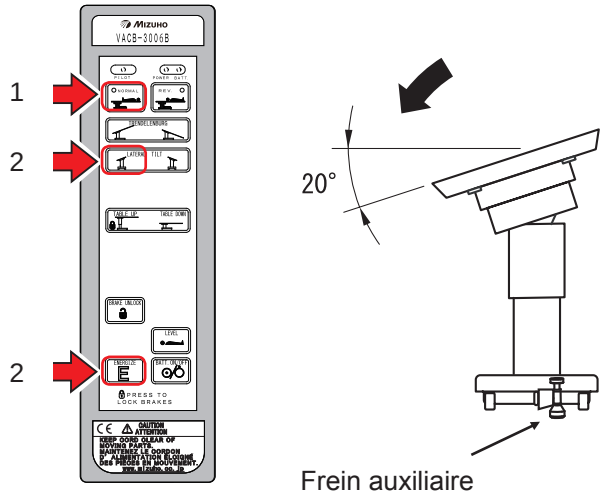

■ En bas à droite

1. Sur le boîtier de commande, appuyez sur NORMAL.
2. Appuyez simultanément sur ENERGIZE E et ⅄.
   Le plateau se déplace en position en bas à droite par rapport à l'extrémité de l'interrupteur auxiliaire.

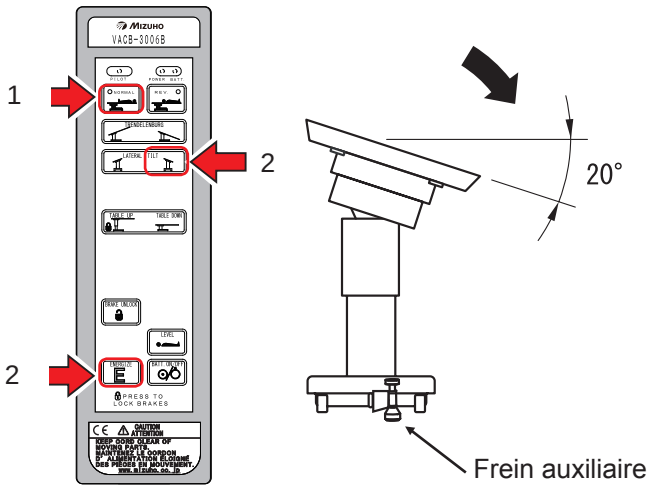

⚠ MISE EN GARDE

Assurez-vous que le patient se trouvant sur la table est en position sécurisée lorsque vous inclinez la table. Sinon, le patient risque de tomber de la table.

REMARQUE

- L'angle maximal en position basse à gauche et basse à droite est de 20° par rapport à la position de niveau.

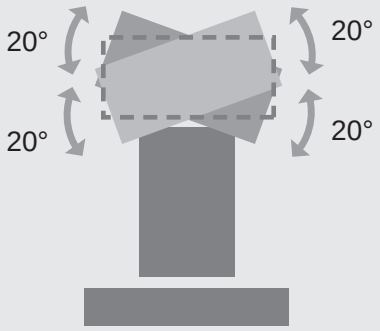

Si le plateau est en position de niveau (parallèle au sol) la glissière est verrouillée avant le début de l'inclinaison. Le verrouillage de la glissière du plateau prend environ 1,5 seconde.

Basculement latéral

Mode inversé

■ En bas à gauche

1. Sur le boîtier de commande, appuyez sur [REV.].
2. Appuyez simultanément sur [ENERGIZE E] et [ ].
   Le plateau se déplace en position en bas à gauche par rapport à l'extrémité de l'interrupteur auxiliaire.

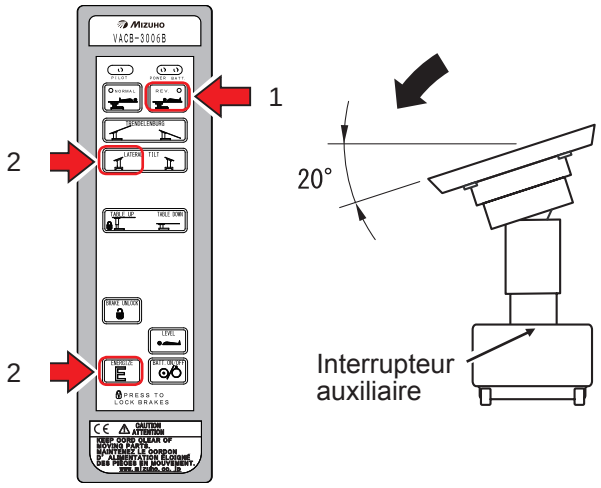

■ En bas à droite

1. Sur le boîtier de commande, appuyez sur [REV.].
2. Appuyez simultanément sur [ENERGIZE E] et [ ].
   Le plateau se déplace en position en bas à droite par rapport à l'extrémité de l'interrupteur auxiliaire.

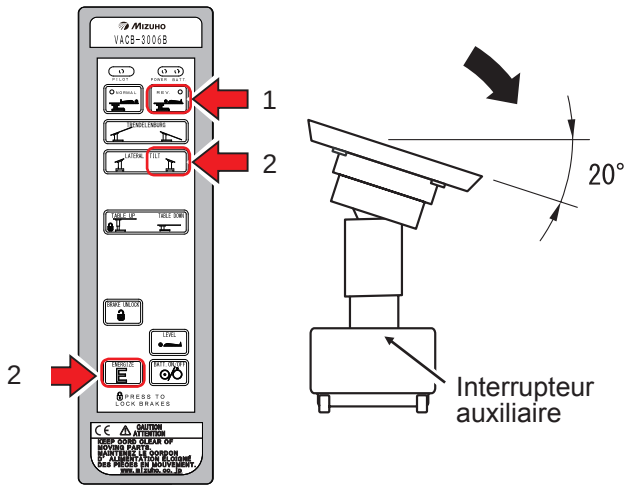

⚠ MISE EN GARDE

Assurez-vous que le patient se trouvant sur la table est en position sécurisée lorsque vous inclinez la table. Sinon, le patient risque de tomber de la table.

REMARQUE

- L'angle maximal en position basse à gauche et basse à droite est de 20° par rapport à la position de niveau.

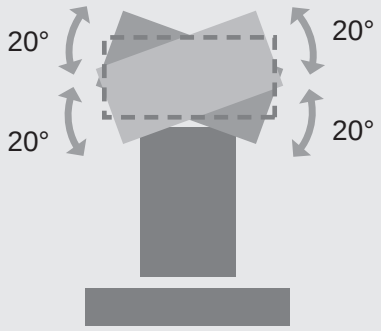

Si le plateau est en position de niveau (parallèle au sol) la glissière est verrouillée avant le début de l'inclinaison. Le verrouillage de la glissière du plateau prend environ 1,5 seconde.

Position de Trendelenburg

Position de Trendelenburg **inversée (tête en haut)**

1. Appuyez simultanément sur [ENERGIZE E] et [ ].
   Le plateau se déplace en position tête en haut.

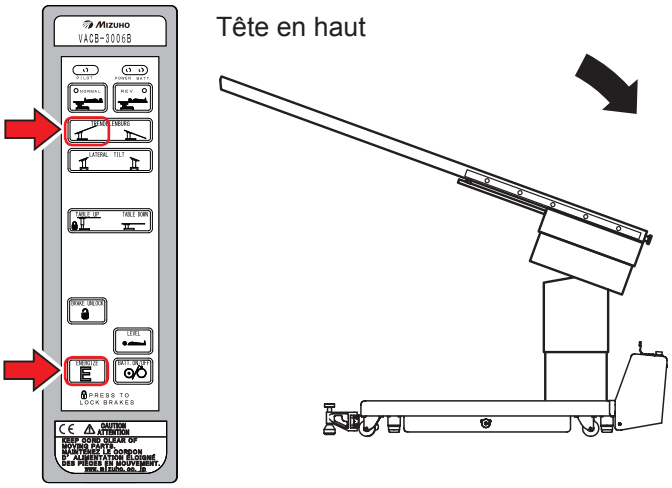

Position de Trendelenburg **(tête en bas)**

1. Appuyez simultanément sur [ENERGIZE E] et [ ].
   Le plateau se déplace en position tête en bas.

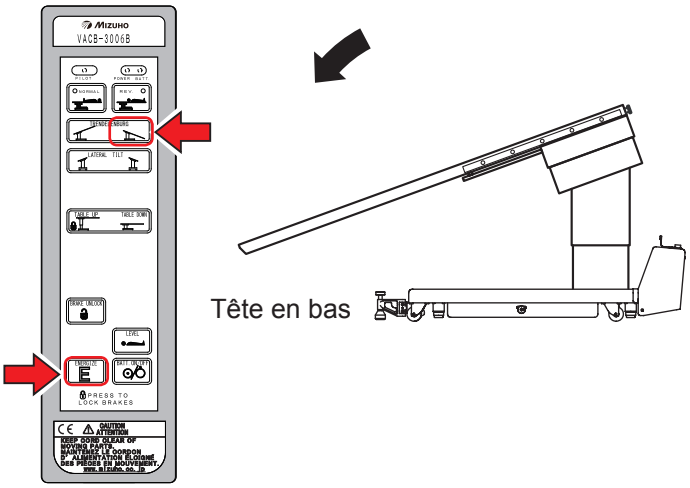

MISE EN GARDE

Assurez-vous que le patient se trouvant sur la
table est en position sécurisée lorsque vous inclinez la table. Sinon, le patient risque de tomber de la table.

ATTENTION

- Ne laissez pas l'extrémité du plateau venir en contact avec le sol. Cela risquerait de l'endommager.

REMARQUE

- L'angle maximal de la section tête en haut ou de la section tête en bas est de 20 degrés par rapport à la position de niveau.

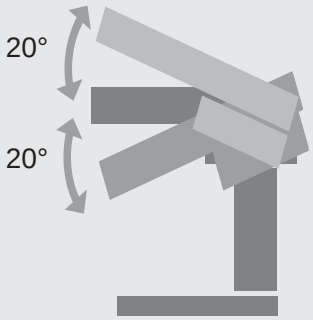

Le plateau, qui est parallèle au sol, est verrouillé avant de commencer à s'incliner.Il faut environ 1,5 seconde pour que le plateau se verrouille.

Déplacer le plateau vers le haut / vers le bas

Déplacement du plateau vers le haut

1. Appuyez simultanément sur [ENERGIZE E] et [TABLE UP].
   Le plateau se déplace vers le haut.

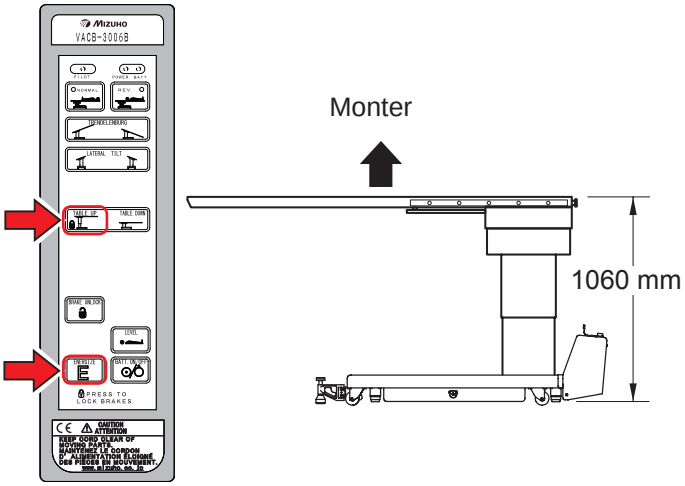

Déplacement du plateau vers le bas

1. Appuyez simultanément sur [ENERGIZE E] et [TABLE DOWN].
   Le plateau se déplace vers le haut.

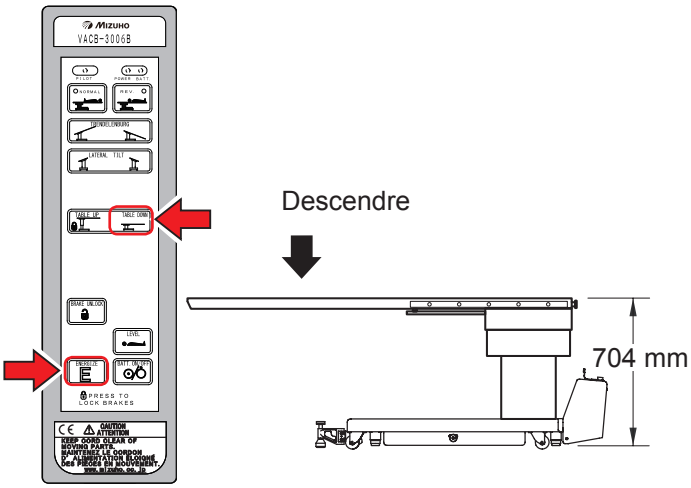

REMARQUE

La hauteur maximale du plateau est de 1060 mm, et sa hauteur minimale de 704 mm.

Retourner à la position de niveau

Retour du plateau à la position de niveau

1. Appuyez simultanément sur [ENERGIZE E] et [LEVEL].
   Le plateau en position de Trendelenburg et inclinaison latérale revient en position de niveau.

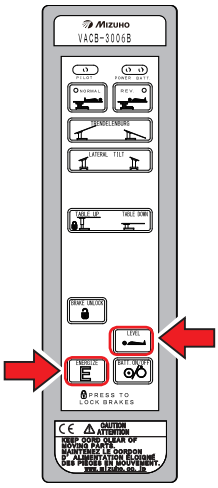

ATTENTION

Si vous poussez le plateau lorsqu'il est en position de niveau, il est possible qu'il se déplace latéralement.

REMARQUE

Les fonctions du système d'élévation et de frein ne sont pas affectées par la fonction Retour du plateau à la position de niveau

Faire glisser le plateau

Poignée de commande

1. Assurez-vous que le plateau est parallèle au sol.

2. Appuyez sur l'interrupteur de la poignée de commande.

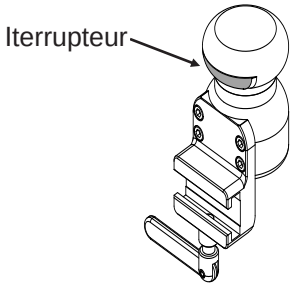

3. Tout en appuyant sur l'interrupteur, déplacez la poignée de commande pour faire glisser le plateau latéralement ou longitudinalement. Relâchez l'interrupteur lorsque le plateau se trouve dans la position souhaitée. La position du plateau est fixe.

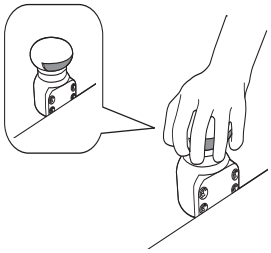

Déplacement longitudinal

Le plateau glisse longitudinalement comme décrit ci-dessous.

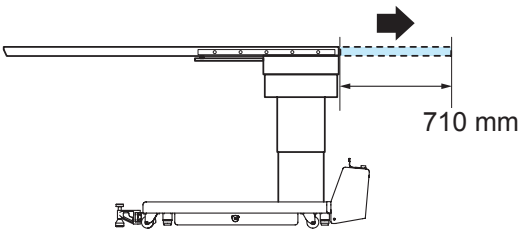

MISE EN GARDE

- Éloignez les mains de l'ouverture du cadre pendant l'utilisation de la table. Vous risqueriez de vous blesser.

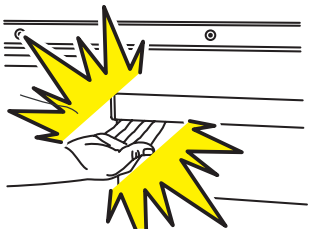

ATTENTION

- Éloignez les mains du guide placé sous le plateau.

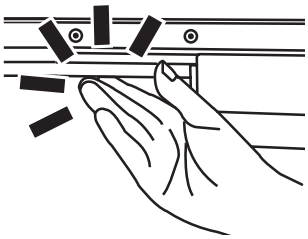

REMARQUE

- Le déplacement maximal du plateau est le suivant.

Longueur	710 mm
Largeur	200 mm

- Le plateau coulisse uniquement lorsqu'il se trouve en position de niveau. L'alarme se déclenche et le plateau ne coulisse pas lorsque l'interrupteur du boîtier de commande est actionné pendant que le plateau est incliné.

Faire glisser le plateau

Déplacement latéral

Le plateau glisse latéralement comme décrit ci-dessous.

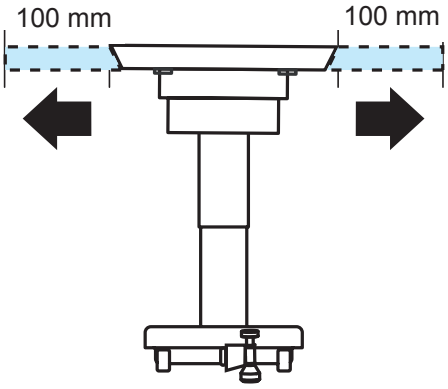

REMARQUE

Si la table ne bouge pas, il est possible que le signal de réinitialisation n'a pas été transmis au système de verrouillage. Suivez les instructions ci-dessous.

1. Appuyez sur ON/OFF sur le boîtier de commande pour couper l'alimentation.
2. Mettez sous tension après au moins deux secondes.

Installation d'accessoires

Vous pouvez installer des accessoires en option sur la table d'opération.
Pour en savoir plus, reportez-vous au(x) manuel(s) d'instructions pour les accessoires.

■ Adaptateur de barrière latérale **pour panneau en fibre de carbone**

1. Fixez les attaches de la barrière latérale au plateau à l'aide des poignées de sécurité.
2. Fixez les accessoires aux attaches.

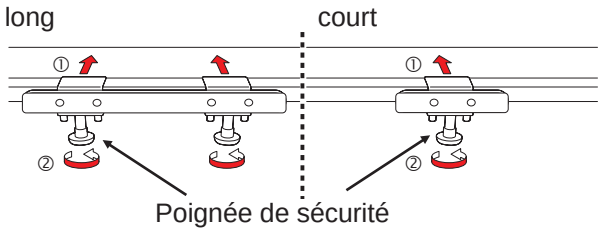

■ Extension de tête radiotransparente pour VACB avec cale

1. Fixez le butoir② à l'arrière de l'extension de tête radiotransparente ① contre le plateau à l'extrémité de la tête du VACB ③.

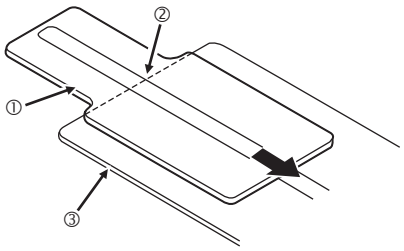

⚠ MISE EN GARDE

Assurez-vous de bien serrer les poignées de fixation.

Installation d'accessoires

2. Fixez la cale de l'extension de tête radiotransparente ④ et la cale VACB ⑤ à l'extension de tête radiotransparente ① et au plateau du VACB ③.

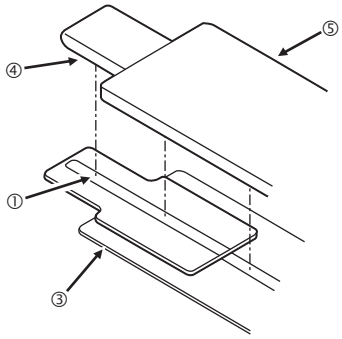

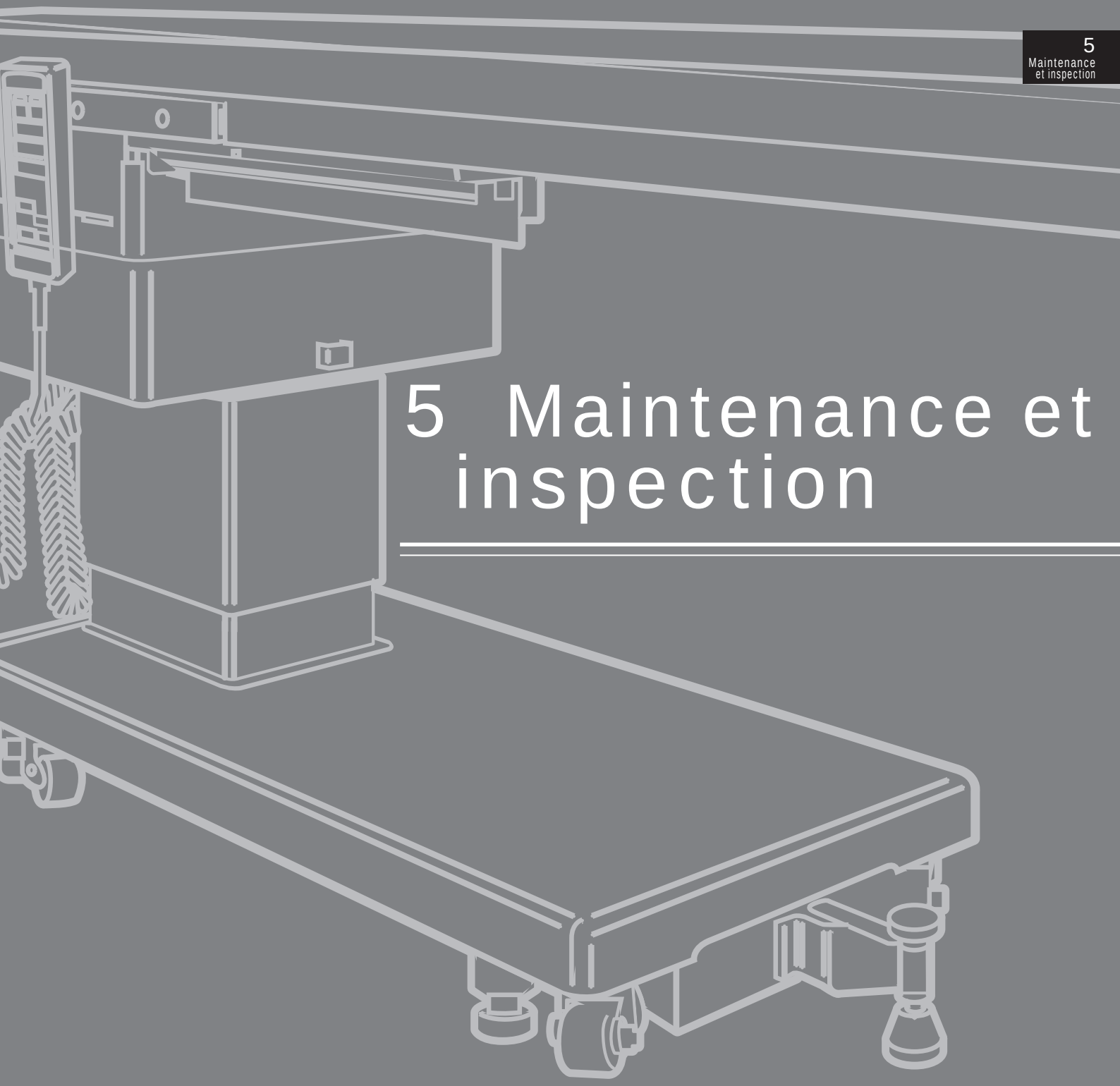

5 Maintenance et inspection

Inspection avant et après utilisation

Inspectez les éléments suivants. En cas de problème, demandez une réparation à votre distributeur ou à notre service après-vente.

MISE EN GARDE

Veillez à vérifier les éléments d'inspection avant et après chaque utilisation de la table d'opération. En cas de problème, demandez une réparation à votre distributeur ou à notre service après-vente. Sinon, des problèmes peuvent survenir lors d'une intervention chirurgicale.

Matelas

Avant utilisation

- Vérifiez que le matelas n'a subi aucun dommage.

Après utilisation

- Vérifiez que le matelas n'a subi aucun dommage et qu'il est propre.

Réaction du plateau

Avant utilisation

- Vérifiez le comportement des éléments de la table lorsque vous secouez légèrement les deux extrémités du plateau.

Plateau

Avant utilisation

- Vérifiez que le plateau n'a subi aucun dommage.

Après utilisation

- Vérifiez que le plateau n'a subi aucun dommage et qu'il est propre.

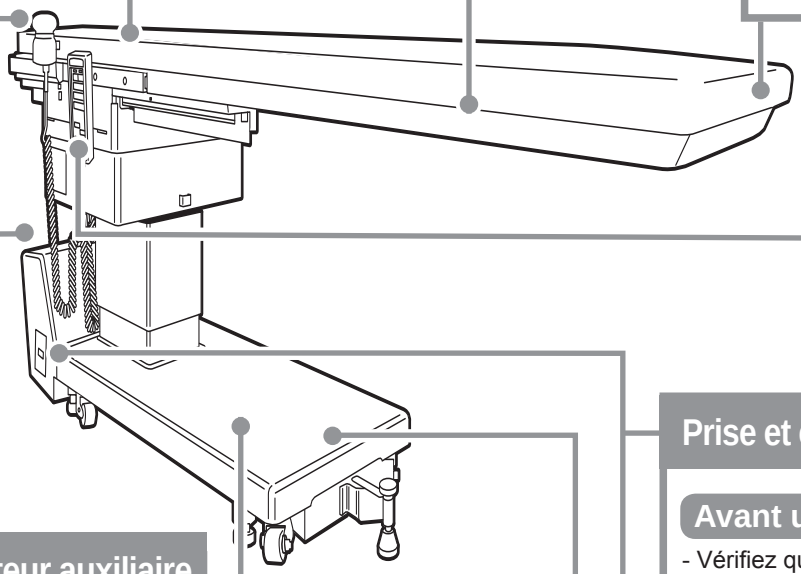

Boîtier de commande

Avant utilisation

- Appuyez sur l'interrupteur du boîtier de commande pour voir si toutes les fonctions sont opérationnelles.

Prise et cordon d'alimentation

Avant utilisation

- Vérifiez que le cordon d'alimentation ne présente pas de fil dénudé et que la prise n'a subi aucun dommage.

Interrupteur auxiliaire

Avant utilisation

- Appuyez sur l'interrupteur auxiliaire pour voir si toutes les fonctions sont opérationnelles.

Batterie

Avant utilisation

- Vérifiez si la batterie est chargée.

Bouton d'alimentation

Avant utilisation

- Mettez l'unité sous tension pour voir si le voyant d'alimentation s'allume.

Commande manuelle

Avant utilisation

- Vérifiez si la table coulisse correctement avec la commande manuelle.

Fuite d'huile

Avant utilisation

- Vérifiez la présence éventuelle d'huile hydraulique à la surface du piètement ou sur le sol.

Après utilisation

- Vérifiez la présence éventuelle d'huile hydraulique à la surface du piètement ou sur le sol.

Pièces à remplacer périodiquement

Mizuho spécifie que les pièces suivantes doivent être remplacées périodiquement pour assurer la sécurité d'utilisation. Le délai de remplacement est une moyenne approximative. Le remplacement anticipé d'une pièce peut être requis selon les conditions et/ou la fréquence d'utilisation. Demandez les pièces de rechange à votre distributeur ou à notre service après-vente.

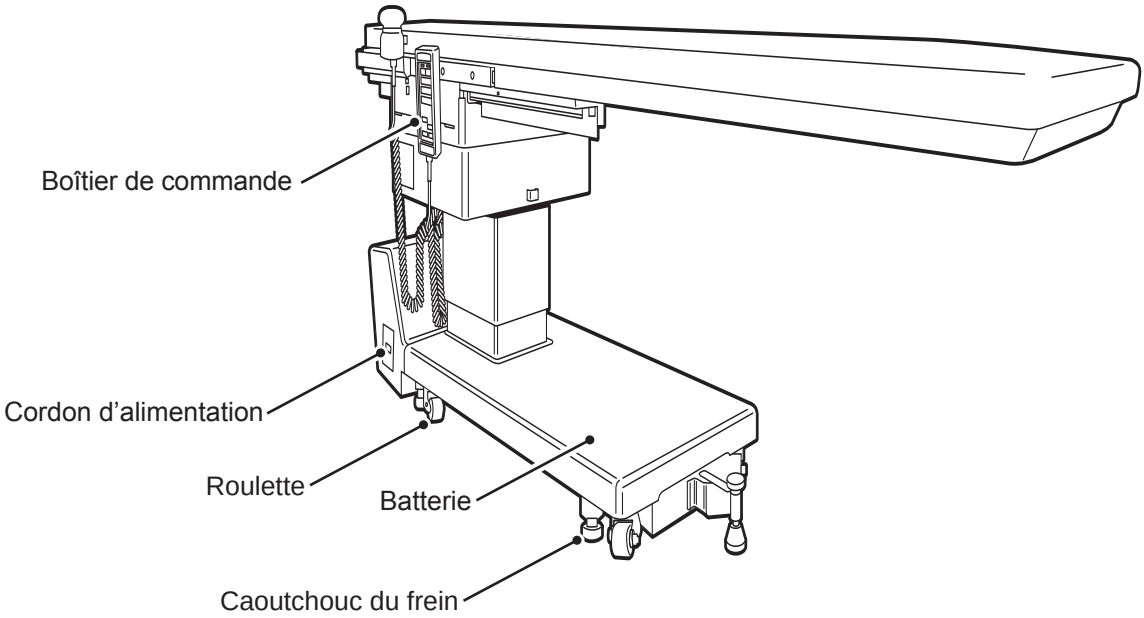

Pièces	Délai de replacement (années)
Batterie	2
Boîtier de commande	4 à 6
Roulette	5 à 7
Caoutchouc du frein	3 à 5
Cordon d'alimentation	5 à 7

REMARQUE Les délais indiqués ci-dessus sont estimatifs. Le délai de remplacement peut dépendre des conditions et/ou de la fréquence d'utilisation.

Informations sur la version du logiciel

Les informations de version du logiciel de commande installé dans la table d'opération peuvent être vérifiées à l'aide de l'étiquette apposée directement sur le micro-ordinateur embarqué.

ATTENTION Les informations sur la version du logiciel sont destinées principalement au personnel d'entretien et de maintenance, le cas échéant. Pour confirmation, ouvrez le couvercle de l'appuie-jambes pour accéder au panneau de commande.

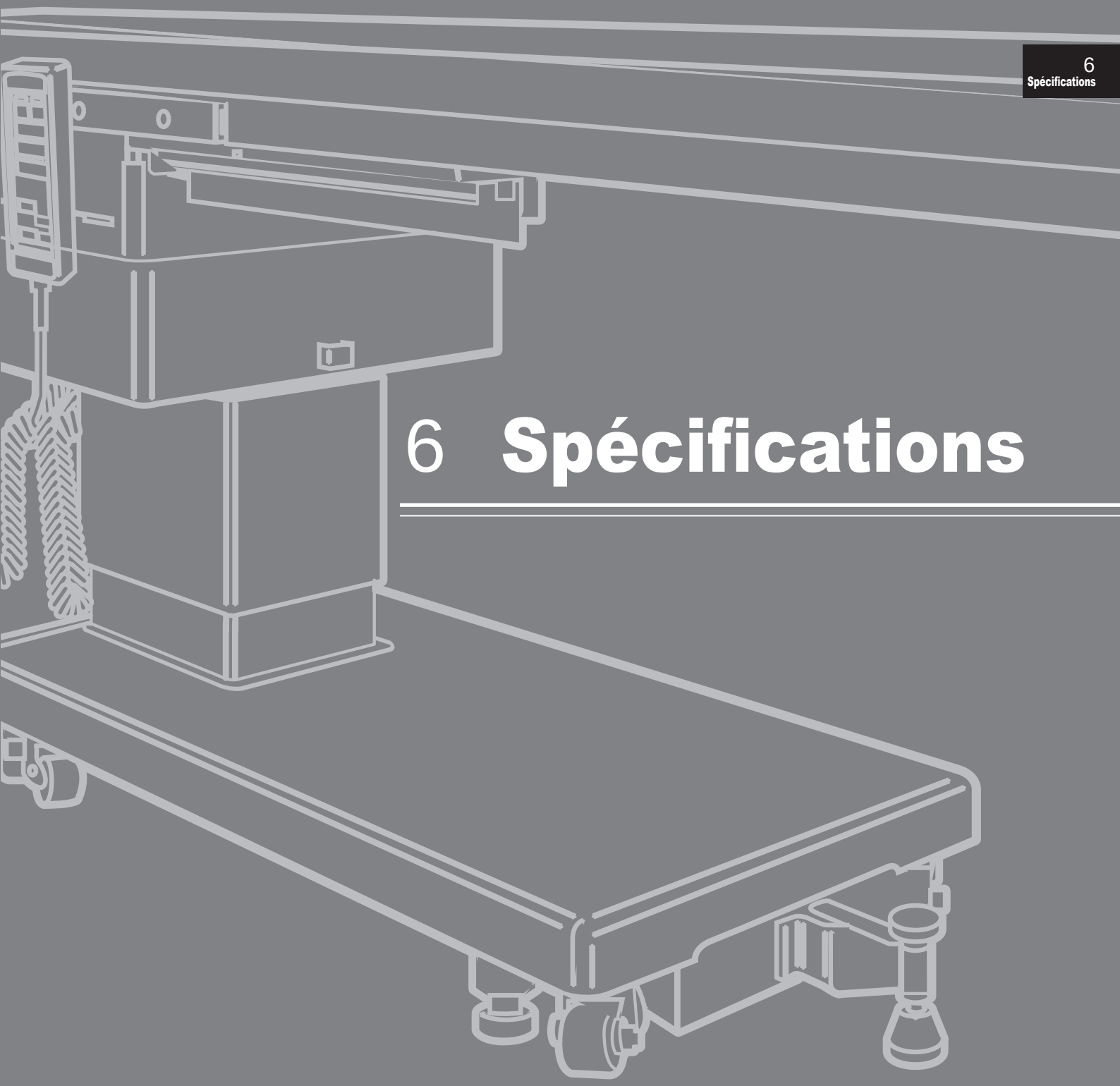

6 Spécifications

Spécifications

Description			Table d'opération VACB-3006B
Alimentation électrique	Plage d'élévation	Plus élevée	1060 mm
		Plus basse	704 mm
	Angle de position de Trendelenburg	Tête en bas	20°
		Tête en haut	20°
	Angle de basculement latéral	En bas à droite	20°
		En haut à gauche	20°
	Retourner à la position de niveau		Trendelenburg / Basculement latéral
	Frein		Verrouillage / Déverrouillage
	Dispositifs de commande	Boîtier de commande	NORMAL, REV, Trendelenburg, Basculement latéral, Élévation, Retour du plateau à la position de niveau, Frein, Bouton E, Marche / Arrêt
		Poignée de commande	Mise sous tension, Déverrouillage translation
		Pédale de commande	Élévation, Position de Trendelenburg, Basculement latéral : **Remarque 6**
		Interrupteur auxiliaire	Trendelenburg, Basculement latéral, Frein, Déverrouillage translation
Manuel	Translation max.	Longueur	710 mm
		Largeur	200 mm
	Autres		Poignée de déverrouillage du frein d'urgence, Frein auxiliaire
Capacité électrique	Classification par		Classe 1 (appareil à source d'alimentation interne : **Remarque 1**) / Type B / IPX4
	Tension d'alimentation nominale		AC100-240 V
	Fréquence d'alimentation nominale		50-60 Hz
	Tension d'alimentation de la batterie		CC 24 V: 6 V 10 Ah x 4
	Entrée alimentation		400 VA
	Tension opérationnelle		CC 5 V, 24 V
	Cycle de service		3 min marche, 7 min arrêt : **Remarque 2**
	Autres		La récupération du défibrillateur se fait dans les cinq secondes. Ce produit est conforme à la norme CEM IEC 60601-1-2
Dimension	Dimension du plateau		2095 mm (L) x 500 mm (l) : **Remarque 3**
	Dimension de base		1244 mm (L) x 486 mm (l)
	Poids		385 kg
	Charge admissible maximale		Montée : 225 kg/Position de Trendelenburg, Basculement latéral : 135 kg
Environnement d'installation	Température ambiante		10°C - 40°C : **Remarque 4**
	Humidité relative		30 % - 75 % : **Remarque 4**
	Pression atmosphérique		700 hPa - 1060 hPa : **Remarque 4**
	Autre		Utilisation autorisée à une altitude de 3000 m maxi.
Transport et conditions de stockage	Température ambiante		-10°C - 50°C : **Remarque 4**
	Humidité relative		10 % - 85 % (pas de condensation) : **Remarque 4**
	Pression atmosphérique		700 hPa - 1060 hPa : **Remarque 4**
Hauteur et largeur de transit			hauteur 10 mm largeur 80 mm
Durée de vie			Si les conditions de maintenance et de stockage sont respectées 10 ans : **Remarque 5**
Accessoires : **Remarque 6**			Adaptateur de barrière latérale II, long pour panneau en fibre de carbone (R1/R2) Adaptateur de barrière latérale II, court pour panneau en fibre de carbone (R1/R2) Extension de tête radiotransparente pour VACB avec cale

Remarque 1 : en cas d'utilisation de la batterie
Remarque 2 : appui continu sur l'interrupteur du boîtier de commande.
Remarque 3 : sans les barrières latérales
Remarque 4 : Norme de l'entreprise
Remarque 5 : basé sur l'autocertification (données de l'entreprise)
Remarque 6 : Option

Schéma

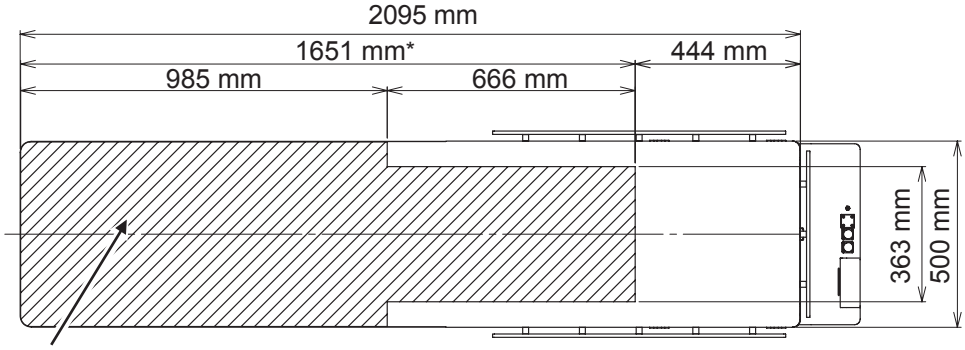

* Dimensions de pénétration du faisceau du rayon X

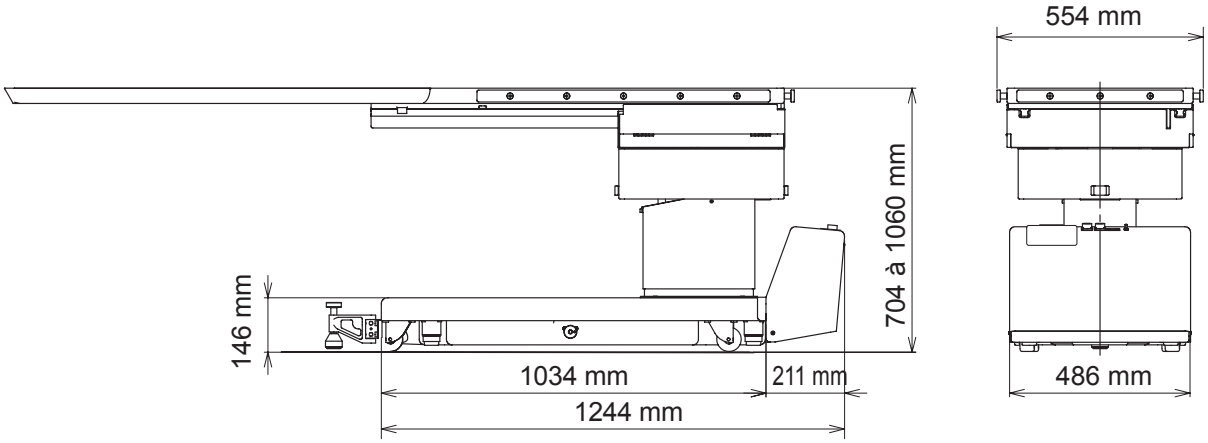

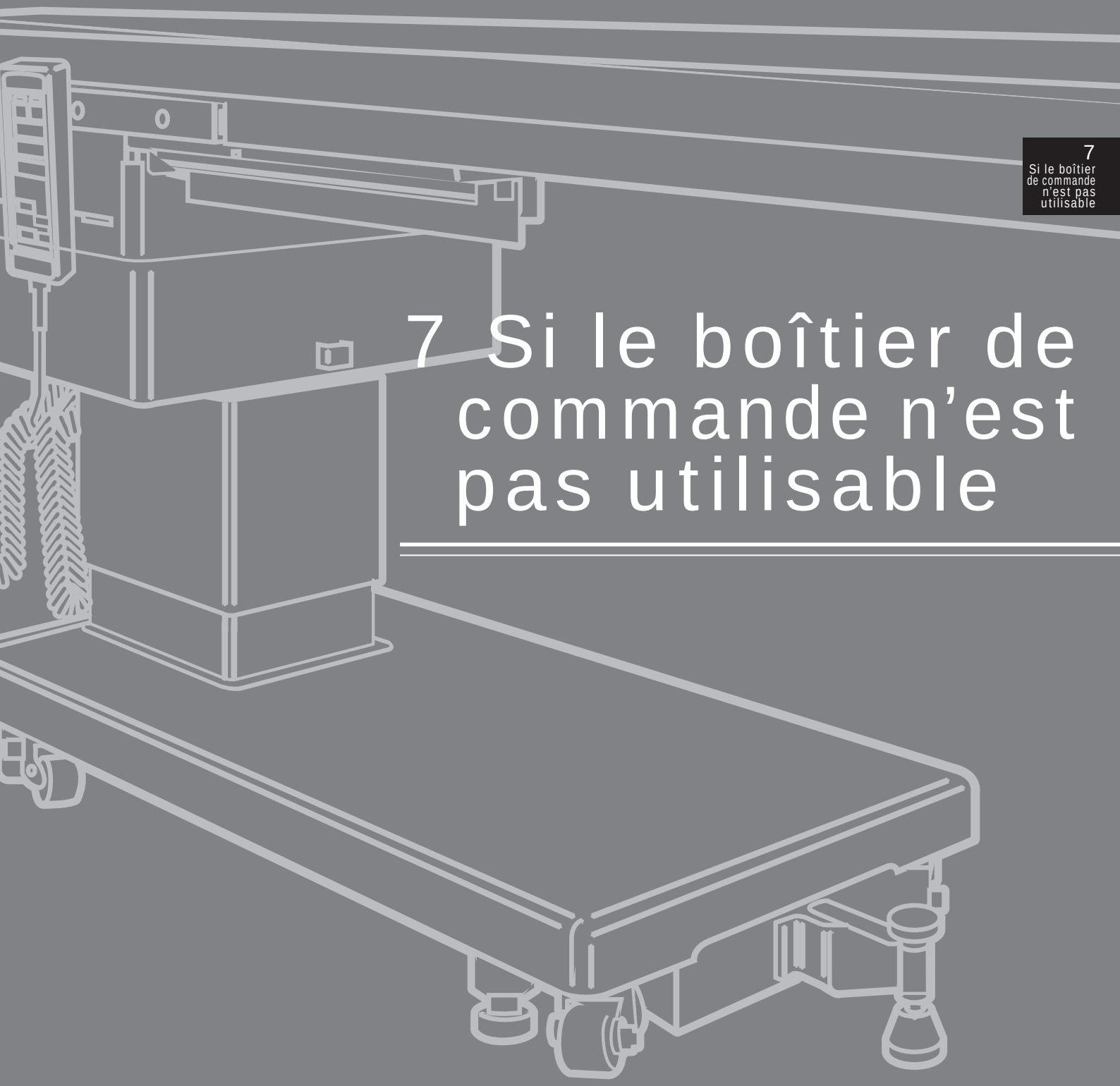

7 Si le boîtier de commande n'est pas utilisable

Fonctionnement de la table

■ Fonctions de l'interrupteur auxiliaire

1. Ouvrez le couvercle de l'interrupteur auxiliaire.

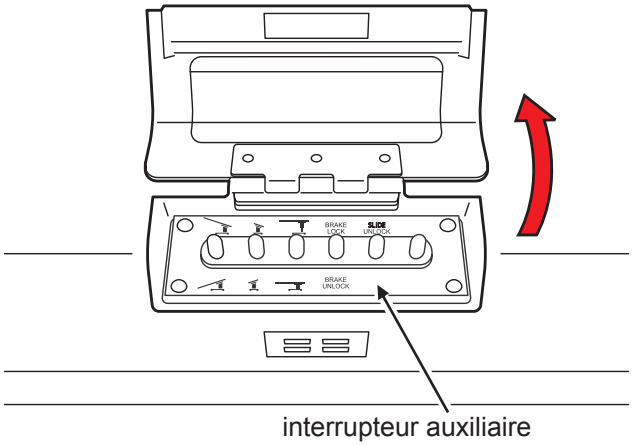

2. Appuyez sur le bouton de fonction du panneau de contrôle, selon la direction souhaitée. Il fonctionne tant que l'interrupteur reste enfoncé.
   Il s'arrête lorsque l'angle maximal a été atteint.

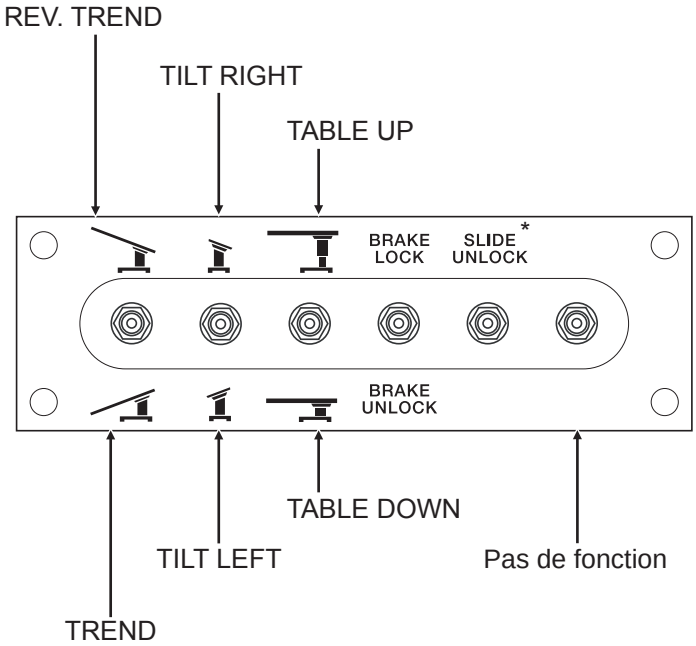

* Il fonctionne uniquement lorsque le plateau e trouve en position de niveau. L'alarme se déclenche et il ne fonctionne plus, sauf en position de niveau.

⚠ ATTENTION

- N'utilisez l'interrupteur auxiliaire en cas d'urgence uniquement. A la différence du boîtier de commande, la fonction de restriction de fonctionnement n'est pas opérante.
- Contrôlez le mouvement du plateau lorsque vous utilisez la table avec l'interrupteur auxiliaire.
- Si le plateau entre en contact avec d'autres pièces, arrêtez immédiatement d'utiliser la table. Cela risquerait de l'endommager.

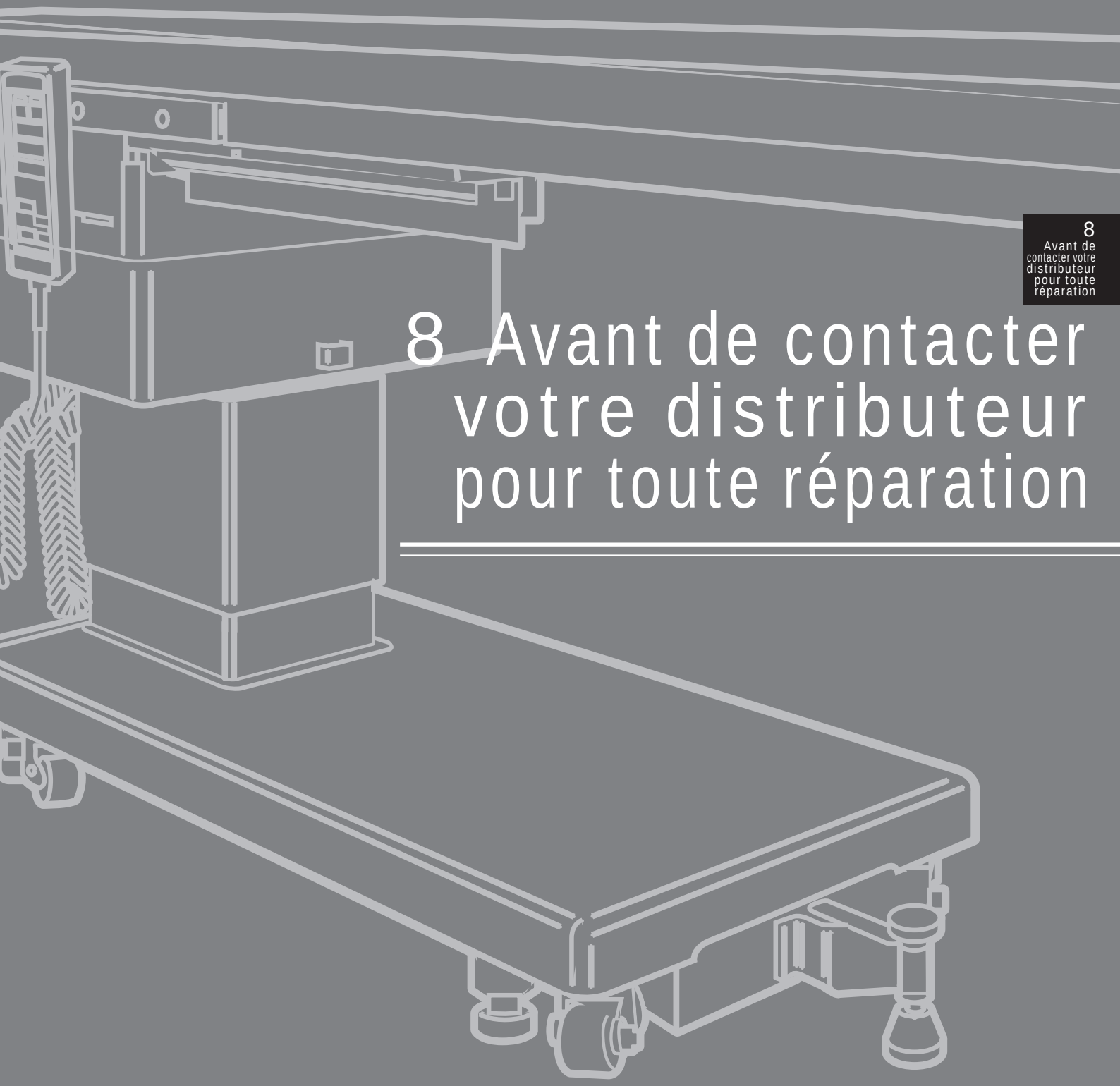

8 Avant de contacter votre distributeur pour toute réparation

Dépannage

Les situations suivantes peuvent survenir même en l'absence de dysfonctionnement de la table d'opération. Vérifiez les points suivants avant de contacter votre distributeur pour toute réparation.

Problème	Cause possible	Mesures
La table ne peut pas être mise sous tension.	1. Le connecteur du boîtier de commande est correctement branché.	1. Branchez le connecteur complètement. (→ P21)
Un bouton de fonction du boîtier de commande ne fonctionne pas.	1. Le connecteur du boîtier de commande n'est pas correctement branché. 2. Vous n'avez pas appuyé simultanément sur le bouton E et sur le bouton de fonction. 3. Le circuit de protection est activé.	1. Branchez le connecteur complètement. (→ P21) 2. Appuyez sur le bouton E et l'interrupteur de fonction simultanément. (→ P27 – 34) 3. Attendez environ 7 minutes avant toute opération. (→ P15, P21)
Le bouton de frein du boîtier de commande ne fonctionne pas.	1. La poignée de déverrouillage du frein d'urgence est en position « UNLOCK » (Déverrouillage). 2. Après déverrouillage du frein à l'aide de la poignée de déverrouillage du frein d'urgence, le frein n'a pas été déverrouillé par le boîtier de commande.	1. Tournez la poignée de déverrouillage du frein d'urgence en position « LOCK » (Verrouillage). (→ P28) 2. Déverrouillez le frein à l'aide du boîtier de commande. (→ P28)
La table ne peut pas être déplacée.	1. Le frein auxiliaire est en position sécurisé.	1. Relâchez le frein auxiliaire. (→ P29)
La table ne coulisse pas.	1. Le système de verrouillage de la table est temporairement désactivé.	1. Exécutez une réinitialisation. (→ P36)

Si le problème persiste même après avoir suivi les mesures ci-dessus, contactez votre distributeur ou notre service après-vente directement.

En cas de dysfonctionnement

Suivez les instructions ci-dessous en cas de panne de la table d'opération ou du boîtier de commande.

1. Mettez l'unité hors tension et débranchez le cordon d'alimentation de la prise murale de qualité médicale.
2. Placez un panneau « Hors service » ou « Ne pas utiliser » sur la table d'opération.

⚠ MISE EN GARDE

- Contactez votre distributeur ou le fabricant pour toute opération de maintenance ou toute réparation. La table d'opération ne doit être réparée ou subir des opérations de maintenance que de la part de techniciens agréés.
- Ne démontez pas la table d'opération. Un démontage non autorisé risque de provoquer un incendie, une décharge électrique ou un dysfonctionnement.
- Afin de prévenir toute infection, n'oubliez pas nettoyer et de désinfecter la table d'opération.

Garantie

MIZUHO Corporation s'engage à réparer gratuitement les composants défectueux du présent produit pendant un an à compter de la date de livraison/installation à l'exception des détériorations résultant d'une réparation réalisée par un tiers, d'un cas de force majeure, d'une utilisation inappropriée ou d'une détérioration intentionnelle. Les conditions générales de garantie sont soumises aux réglementations de MIZUHO Corporation.

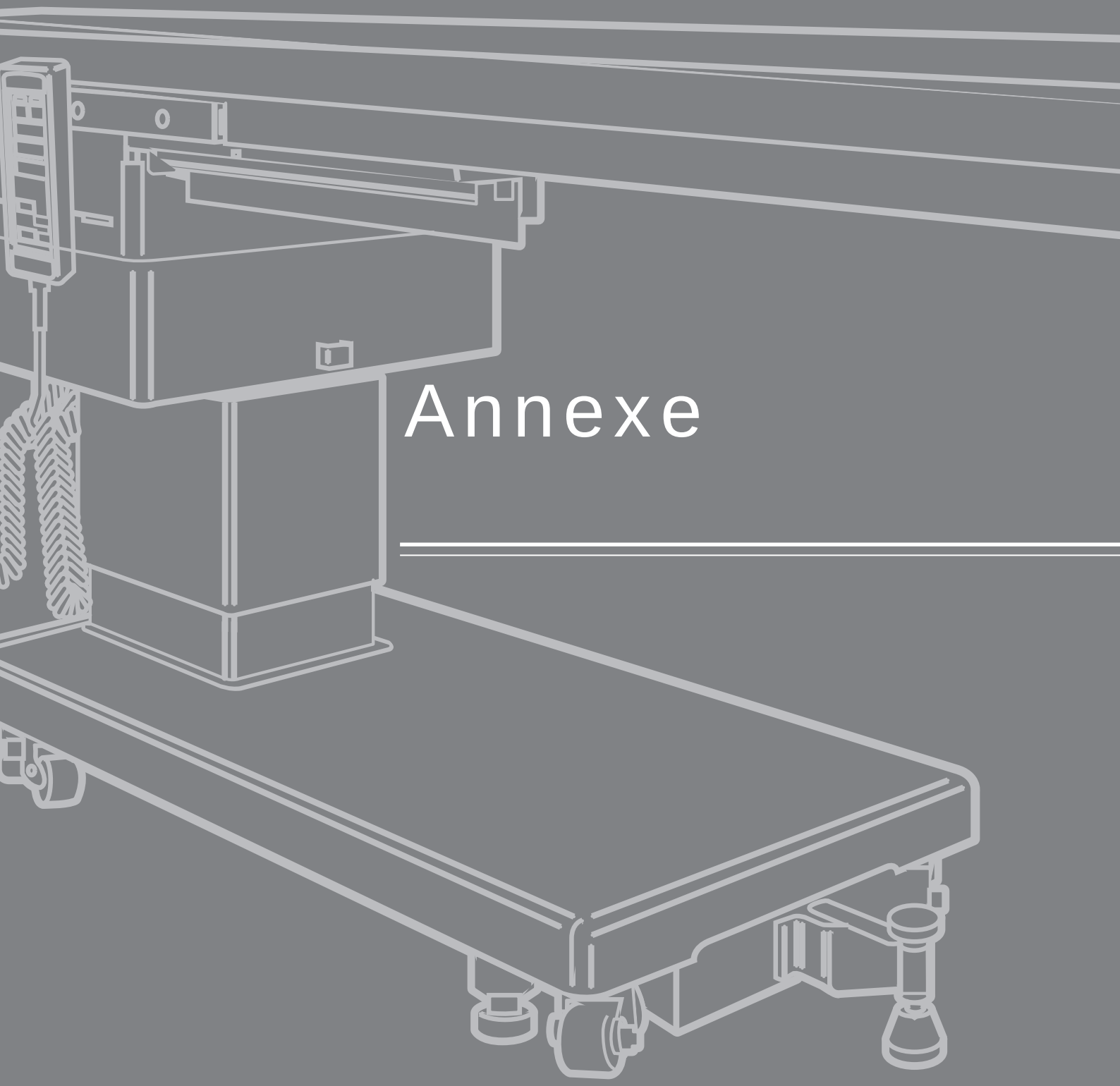

Annexe

Annexe 1 Compatibilité électromagnétique

Les appareils électromédicaux nécessitent de prendre des précautions particulières sur les émissions électromagnétiques et doivent être installés et mis en service conformément aux informations EMC contenues dans ce manuel.

Les appareils de communication RF portables et mobiles peuvent avoir un effet nuisible sur les appareils électromédicaux.

L'utilisation d'accessoires, de transducteurs et câbles différents de ceux qui sont spécifiés, à l'exception des transducteurs et câbles vendus par le fabricant de cet appareil comme pièces de rechange pour les composants internes, peut provoquer une augmentation des émissions ou réduire l'immunité de la table d'opération VACB-3006B.

La table d'opération VACB-3006B ne doit pas être utilisée à côté d'autres appareils ou être entreposée avec d'autres appareils.
Si vous devez l'utiliser dans de telles configurations, vous devez vérifier que la table d'opération VACB-3006B fonctionne normalement dans la configuration dans laquelle elle sera utilisée.

<table>
<tr><th colspan="3">DIRECTIVES ET DÉCLARATION DU FABRICANT – ÉMISSIONS ÉLECTROMAGNÉTIQUES</th></tr>
<tr><td colspan="3">La table d'opération VACB-3006B est destinée à être utilisée dans l'environnement électromagnétique spécifié ci-dessous. Le client ou l'utilisateur de la table d'opération VACB-3006B doit s'assurer qu'elle est utilisée dans ce type d'environnement.</td></tr>
<tr><th>Tests d'émissions</th><th>Conformité</th><th>Environnement électromagnétique – Directives</th></tr>
<tr><td>Émissions RF CISPR 11</td><td>Groupe 1</td><td>La table d'opération VACB-3006B n'utilise l'énergie RF que pour son fonctionnement interne. Par conséquent, ses émissions RF sont très faibles et ne risquent pas de provoquer des interférences avec les équipements électroniques à proximité.</td></tr>
<tr><td>Émissions RF CISPR 11</td><td>Classe A</td><td rowspan="3">L'utilisation de la table d'opération VACB-3006B est adaptée à tous les établissements, à l'exception des établissements domestiques et de ceux directement connectés au réseau d'alimentation public à basse tension qui alimente les bâtiments utilisés à des fins domestiques.</td></tr>
<tr><td>Émissions harmoniques IEC 61000-3-2</td><td>Classe A</td></tr>
<tr><td>Fluctuations de tension / émissions de scintillement IEC 61000-3-3</td><td>Conforme</td></tr>
</table>

DISTANCES DE SÉPARATION RECOMMANDÉES ENTRE LES ÉQUIPEMENTS DE COMMUNICATIONS RF PORTABLES ET MOBILES ET LA TABLE D'OPÉRATION VACB-3006B

La table d'opération VACB-3006B est destinée à être utilisée dans un environnement électromagnétique dans lequel les perturbations RF émises sont contrôlées. Le client ou l'utilisateur de la table d'opération VACB-3006B peut aider à prévenir les interférences électromagnétiques en maintenant une distance minimale entre les appareils de communication RF portables et mobiles (émetteurs) et la table d'opération VACB-3006B selon les recommandations ci-dessous, en fonction de la puissance de sortie maximale de l'appareil de communication.

Puissance de sortie nominale maximale de l'émetteur	**Distance de séparation selon la fréquence de l'émetteur** m		
	150 kHz à 80 MHz	**80 MHz à 800 MHz**	**800 MHz à 2,5 GHz**
W	$d = 1.2\sqrt{P}$	$d = 1.2\sqrt{P}$	$d = 2.3\sqrt{P}$
0,01	0,12	0,12	0,23
0,1	0,38	0,38	0,73
1	1,2	1,2	2,3
10	3,8	3,8	7,3
100	12	12	23

Pour les émetteurs dont la puissance de sortie nominale maximale ne figure pas dans la liste ci-dessus, la distance de séparation recommandée ***d*** en mètres (m) peut être estimée à l'aide de l'équation applicable à la fréquence de l'émetteur, où ***P*** est la puissance de sortie nominale maximale de l'émetteur en watts (W) selon le fabricant de l'émetteur.

REMARQUE 1 : À 80 MHz et à 800 MHz, la distance de séparation de la gamme de fréquence la plus élevée s'applique.

REMARQUE 2 : Il est possible que ces principes ne s'appliquent pas à toutes les situations. La propagation électromagnétique est affectée par l'absorption et la réflexion des structures, des objets et des personnes.

DIRECTIVES ET DÉCLARATION DU FABRICANT – IMMUNITÉ ÉLECTROMAGNÉTIQUE			
La table d'opération VACB-3006B est destinée à être utilisée dans l'environnement électromagnétique spécifié ci-dessous. Le client ou l'utilisateur de la table d'opération VACB-3006B doit s'assurer qu'elle est utilisée dans ce type d'environnement.			
Test d'immunité	**Niveau de test IEC 60601**	**Niveau de conformité**	**Environnement électromagnétique – Directives**
Décharge électrostatique (ESD) IEC 61000-4-2	Contact ±6 kV Air ±8 kV	Contact ±6 kV Air ±8 kV	Le sol doit être en bois, en béton ou en carrelage céramique. Si le sol est recouvert d'un matériau synthétique, l'humidité relative doit être de 30 % au moins.
Transitoire/salve électrique rapide IEC 61000-4-4	±2 kV pour les lignes d'alimentation ±1 kV pour les lignes d'entrée/sortie	±2 kV pour les lignes d'alimentation ±1 kV pour les lignes d'entrée/sortie	La qualité du réseau d'alimentation doit être celle d'un environnement commercial ou hospitalier classique.
Surtension IEC 61000-4-5	±1 kV ligne(s) à ligne(s) ±2 kV ligne(s) à terre	±1 kV ligne(s) à ligne(s) ±2 kV ligne(s) à terre	La qualité du réseau d'alimentation doit être celle d'un environnement commercial ou hospitalier classique.
Chutes de tension, interruptions brèves et variations de tension sur les lignes d'entrée d'alimentation IEC 61000-4-11	<5 % U_T (chute >95 % U_T) pendant 0,5 cycle 40 % U_T (chute >60 % U_T) pendant 5 cycles 70 % U_T (chute >30 % U_T) pendant 25 cycles <5 % U_T (chute >95 % U_T) pendant 5 secondes	<5 % U_T (chute >95 % U_T) pendant 0,5 cycle 40 % U_T (chute >60 % U_T) pendant 5 cycles 70 % U_T (chute >30 % U_T) pendant 25 cycles <5 % U_T (chute >95 % U_T) pendant 5 secondes	La qualité du réseau d'alimentation doit être celle d'un environnement commercial ou hospitalier classique. Si l'utilisateur de la table d'opération VACB-3006B a besoin d'un fonctionnement continu pendant les interruptions de l'alimentation électrique, il est recommandé d'alimenter la table d'opération VACB-3006B à l'aide d'un onduleur ou de batteries.
Champ magnétique de la fréquence d'alimentation (50/60 Hz) IEC 61000-4-8	3 A/m	3 A/m	Le champ magnétique de la fréquence d'alimentation doit être à des niveaux caractéristiques de ceux d'un environnement commercial ou hospitalier classique.
REMARQUE : U_T est la tension secteur CA avant application du niveau de test.			

DIRECTIVES ET DÉCLARATION DU FABRICANT – IMMUNITÉ ÉLECTROMAGNÉTIQUE			
La table d'opération VACB-3006B est destinée à être utilisée dans l'environnement électromagnétique spécifié ci-dessous. Le client ou l'utilisateur de la table d'opération VACB-3006B doit s'assurer qu'elle est utilisée dans ce type d'environnement.			
Test d'immunité	**Niveau de test IEC 60601**	**Niveau de conformité**	**Environnement électromagnétique – Directives**
RF conduite IEC 61000-4-6 RF émise IEC 61000-4-3	3 Vrms 150 kHz à 80 MHz 3 V/m	3 Vrms 150 kHz à 80 MHz 3 V/m	Les appareils de communication RF portables et mobiles ne doivent pas être utilisés à une distance plus proche de n'importe quelle partie de la table d'opération VACB-3006B, y compris les câbles, que la distance de séparation recommandée calculée en utilisant l'équation applicable à la fréquence de l'émetteur. **Distance de séparation recommandée** $d = 1.2\sqrt{P}$ $d = 1.2\sqrt{P}$ 80 MHz à 800 MHz $d = 2.3\sqrt{P}$ 800 MHz à 2,5 GHz où ***P*** est la puissance de sortie nominale maximale de l'émetteur en watts (W) selon le fabricant de l'émetteur et où ***d*** est la distance de séparation recommandée en mètres (m). L'intensité du champ des émetteurs RF fixes, déterminée par une étude électromagnétique du site, [a] doit être inférieure au niveau de conformité dans chaque bande de fréquences. [b] Des interférences peuvent se produire à proximité d'équipements qui portent le symbole suivant :
REMARQUE 1 : À 80 MHz et à 800 MHz, la gamme de fréquence la plus élevée s'applique. **REMARQUE 2 :** Il est possible que ces principes ne s'appliquent pas à toutes les situations. La propagation électromagnétique est affectée par l'absorption et la réflexion des structures, des objets et des personnes.			

[a] L'intensité du champ des émetteurs fixes, tels que les stations de base pour les radiotéléphones (cellulaires/sans fil) et les radios mobiles terrestres, radios amateurs, appareils de radiodiffusion AM et FM et de télédiffusion n'est théoriquement pas prévisible avec précision. Pour déterminer l'environnement électromagnétique d'un émetteur fixe, une étude électromagnétique du site est conseillée. Si l'intensité de champ mesurée à l'emplacement d'utilisation de la table d'opération VACB-3006B dépasse le niveau de conformité RF applicable ci-dessus, vous devez vérifier que la table d'opération VACB-3006B fonctionne normalement. Si des anomalies sont observées, des mesures supplémentaires peuvent être nécessaires, telles que la réorientation ou la relocalisation de la table d'opération VACB-3006B.

[b] Dans la bande de fréquence de 150 kHz à 80 MHz, les intensités de champ doivent être inférieures à 3 V/m.

Agent commercial

EC REP
EMERGO EUROPE
Westervoortsedijk 60
6827 AT Arnhem, The Netherlands

MIZUHO Corporation
3-30-13 Hongo, Bunkyo-ku
Tokyo 113-0033, Japan
https://www.mizuho.co.jp