MIZUHO

MES-CK08-066-00RO-0
PREGĂTIT: (2025-05-14) (Versiunea 1)

Citiți acest manual de instrucțiuni înainte de a folosi produsul.
Păstrați acest manual la îndemână, pentru a-l folosi când veți avea nevoie de el.

CE

Instrucțiuni de utilizare

Denumire comercială: Panou pentru braț ridicat
(Trade Name: Raised Armboard)

Avertisment

1. Când folosiți accesorii pentru masa de operații, acordați întotdeauna o atenție deosebită pacientului. Pacienții lăsați în aceeași postură o perioadă îndelungată prezintă riscul apariției paraliziei nervilor.
2. Când utilizați acest produs pentru un pacient aflat în poziția culcată laterală, prindeți brațul de panoul pentru braț pe partea inferioară. Nefixarea brațului de panoul pentru braț poate provoca vătămarea pacientului.

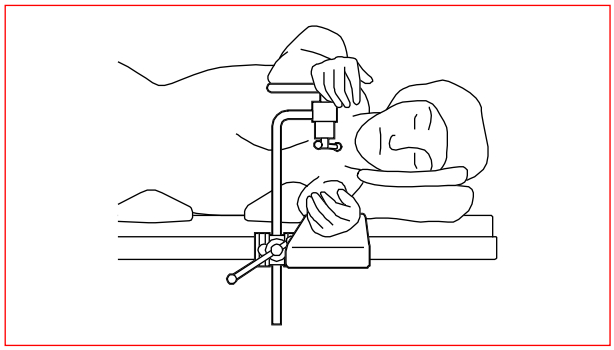

Contraindicație/Interdicție

1. Acest produs este validat pentru a fi utilizat doar cu mese de operații Mizuho.
2. Asigurați-vă că toate mânerele de fixare sunt bine strânse. Nefixarea adecvată poate cauza desprinderea sau deplasarea produsului, ceea ce poate duce la vătămarea pacientului.
3. Nu depășiți sarcina permisă specificată în Specificații, 3. Sarcină permisă. În caz contrar, produsul s-ar putea rupe.

Specificații

1. Formă

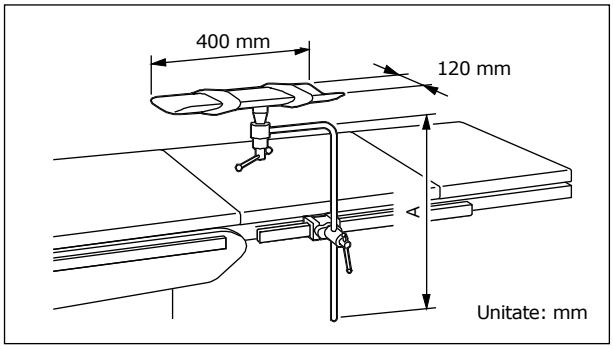

Număr de cod	Descrierea produsului	A (mm)	Greutăți (kg)
08-066-06	Panou pentru braț ridicat cu clemă (730 mm) (Raised Armboard with Clamp (730 mm))	730	3,3
08-066-10	Panou pentru braț ridicat cu clemă (Raised Armboard with Clamp)	500	3,0
08-066-10-UE	Suport braț pozitie ridicata (UE) (Raised Armboard (UE))	450	2,0
08-110-01	Clemă pentru bară rotundă (Clamp for Round Bar)	—	0,9
08-117-09	Clemă pentru bară rotundă (R1) (Clamp for Round Bar (R1))	—	0,9
08-117-11	Clemă pentru bară rotundă (R2) (Clamp for Round Bar (R2))	—	0,9
08-110-20	Clemă universală pentru bară rotundă (Universal Clamp for Round Bar)	—	1,0

2. Material
   (1) Corp principal
   Panou pentru braț : Placă din oțel, Spumă de uretan
   Stâlp de sprijin : Tijă din oțel inoxidabil
   Curea braț : rășină de nailon
   (2) Clemă șină, mâner fixare: Oțel inoxidabil
3. Sarcină permisă
   Unitate: 16 kg
   Greutatea maximă a pacientului: 225 kg

Utilizare recomandată

Acesta este un accesoriu pentru o masă de operație.
Acesta este un instrument pentru sprijinirea brațului pe partea superioară a unui pacient aflat în poziția culcată laterală pentru o toracotomie sau o procedură similară.

Utilizator recomandat

Acest produs trebuie utilizat de către specialiști din domeniul sănătății, inclusiv, fără limitare, de către chirurgi, asistenți medicali și tehnicieni biomedicali.

Instrucțiuni de utilizare

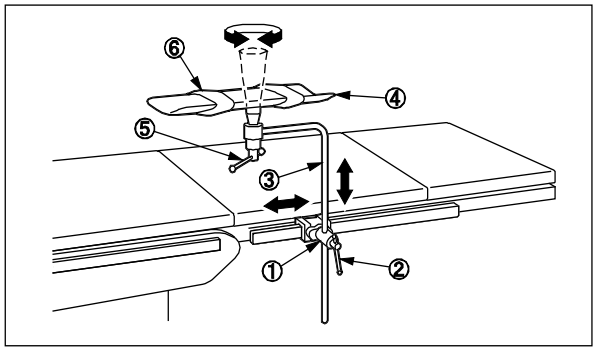

① Clemă șină
② Mâner fixare
③ Stâlp de sprijin
④ Panou braț
⑤ Mâner fixare panou braț
⑥ Curea braț

1. Prindeți clema șinei ① de șina laterală a mesei de operații.
2. Introduceți stâlpul de sprijin③ în clema șinei① și strângeți mânerul de fixare② pentru a fixa temporar stâlpul de sprijin③.
3. Mutați stâlpul de sprijin③ într-o poziție adecvată pentru postura pacientului.
4. După reglare, rotiți mânerul de fixare② pentru a prinde clema șinei① și stâlpul de sprijin③.
5. Slăbiți mânerul de fixare al panoului de braț⑤ și reglați unghiul panoului de braț④.
6. După reglare, strângeți mânerul de fixare al panoului de braț⑤ pentru a fixa panoul de braț④.
7. Prindeți brațul pacientului cu cureaua pentru braț⑥.

Avertisment/Atenție

Precauție importantă

1. Când lucrați cu o masă de operații, nu permiteți acestui produs să intre în contact sau să interfereze cu blatul sau cu alte instrumente și echipamente folosite în combinație cu acest produs. În caz contrar, produsul s-ar putea rupe.
2. Din motive de igienă, utilizați perdele sterilizate în zonele acestui produs în care pacientul intră în contact cu produsul.

Depozitare/durata de funcționare

1. Nu depozitați dispozitivul la temperaturi ridicate sau în zone cu umiditate ridicată, în care temperatura are variații drastice.
2. Durata de funcționare a produsului: 7 ani
   (În conformitate cu instrucțiunile de întreținere și inspectare specificate și cu condiția ca produsul să fie depozitat în mod adecvat.)

Întreținere/inspecție

<De către utilizator>

1. Inspectare înainte și după utilizare
   Verificați ca acest produs să nu fie deteriorat sau defect înainte și după fiecare utilizare.
2. Curățare și dezinfectare
   Ștergeți sângele, substanțele chimice, agenții contaminanți și alte pete cu apă și curățați dispozitivul cu tifon sau alt material umezit cu alcool și dezinfectați.
3. În cazul unei defecțiuni
   Când acest produs este defect, etichetați clar dispozitivul drept „Defect”, „Nu utilizați”, „Trebuie reparat” etc. și contactați distribuitorul local sau MIZUHO.

<De către agenți>

Întreținerea și inspectarea pot fi realizate doar de către agenți atestați ai MIZUHO.

Ambalare

1 bucată per pachet

Garanție

MIZUHO Corporation va repara gratuit piesele defecte ale acestui produs timp de un an de la data livrării/instalării, cu excepția cazurilor de daună cauzată de reparații efectuate de către terțe părți, calamități naturale, utilizare inadecvată sau daună intenționată. Toți ceilalți termeni și condiții privind garanția fac obiectul regulamentelor MIZUHO Corporation.

Eliminarea la deșeuri

Acest dispozitiv trebuie eliminat la deșeuri în conformitate cu reglementările locale. Contactați distribuitorul local pentru a elimina la deșeuri produsul în mod adecvat.

Important

Orice incident grav care a avut loc în legătură cu dispozitivul ar trebui raportat producătorului și autorității competente din țara în care locuiește utilizatorul și/sau pacientul.

MIZUHO Corporation
3-30-13 Hongo, Bunkyo-ku, Tokyo 113-0033, Japan
https://www.mizuho.co.jp

EC REP
EMERGO EUROPE
Westervoortsedijk 60, 6827 AT Arnhem
The Netherlands