MIZUHO

MES-CK08-065-13RO-0
ÎNTOCMIT: (2023-10-16) (Versiune 2)

Asigurați-vă că citiți acest manual de instrucțiuni înainte de a utiliza acest produs.
Păstrați acest manual disponibil pentru referință atunci când este necesar.

CE

Instrucțiuni de folosire

Suport de braț pentru imagistică
(Trade Name: Imaging Arm Board)

Avertizare

Când utilizați accesorii pentru mesele de operație, acordați întotdeauna o atenție deosebită pacientului. Pacienții lăsați în aceeași postură pentru o perioadă lungă de timp sunt expuși riscului de a dezvolta neuroparalizie și/sau escare.

Contraindicație/Interzicere

1. Acest produs este validat numai pentru utilizare cu mesele de operație Mizuho.
2. Nu depășiți sarcina admisă specificată în Specificații, **3. Sarcina admisă.** În caz contrar, produsul se poate rupe.

Marcaj simbol pentru etichetare

MD : Dispozitiv Medical

Specificații

1. Formă Unitate: mm

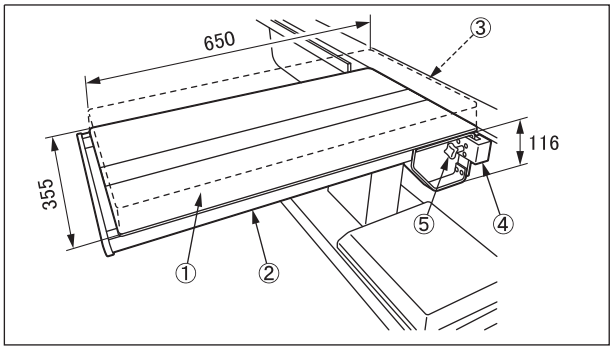

Nr. cod	Product Description
08-065-13	Suport de braț pentru imagistică *1 (Imaging Armboard)
08-065-13-R1	Suport de braț pentru imagistică (R1) *2 (Imaging Armboard (R1))
08-065-13-R2	Suport de braț pentru imagistică (R2) *3 (Imaging Armboard (R2))
08-065-26	50 mm pad pentru suportul de braț pentru imagistică (50 mm Pad for Imaging Armboard)
08-065-27	90 mm pad pentru suportul de braț pentru imagistică (90 mm Pad for Imaging Armboard)

*1, *2 si *3: Dimensiunea șinei laterale montabile este diferită.

2. Greutate
   5.6 kg
3. Sarcină admisă
   Suport: 15 kg
   Sină lateral: 10kg
4. Material
   ① Suport: Placa laminate din rasina termorezistenta
   ② Cadru: Bară din otel inoxidabil
   ③ Saltea: Spumă de uretan (spumă moale de uretan)
   ④ Clemă pentru sină: Bară din otel inoxidabil
   ⑤ Măner de fixare: Bară din otel inoxidabil
   Notă: Numărul corespunde celor utilizate în 1. Formă

Scopul propus

Acesta este un accesoriu pentru o masă de operație și este folosit pentru a sprijini mâna pacientului.

Profil Utilizator

Acest produs trebuie utilizat de către profesioniștii din domeniul sănătății, inclusiv, dar fără a se limita la, chirurgi, asistente medicale și tehnicieni biomedici.

Instructini de folosire

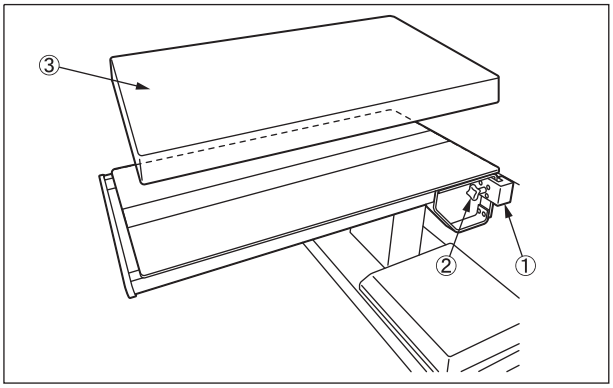

1. Atașați clema pentru șină①pe sina laterală a mesei de operație.
2. Strângeți mânerele de fixare ② la ambele capete pentru a le fixa.
3. Atașați salteaua③.

Avertisment/Atenție

1. Avertisment
   Asigurați-vă că toate mânerele de fixare sunt strânse. O stare slăbită poate duce la desprinderea sau deplasarea produsului, ceea ce poate duce la rănirea pacientului.
2. Atenție importantă
   2-1. Când lucrați cu o masă de operație, aveți grijă să nu permiteți acestui produs să intre în contact sau să interfereze cu blatul mesei sau cu alte instrumente și aparate utilizate în combinație cu acest produs. În caz contrar, produsul se poate rupe.
   2-2. Pentru igiena, asigurați-vă că utilizați draperii sterile pe zonele de pe acest produs unde pacientul intră în contact cu acesta.

Depozitare/Valabilitate

1. Nu depozitați dispozitivul la temperaturi ridicate sau în zone cu umiditate ridicată unde temperatura prezintă variații drastice.
2. Durata de viață a acestui produs: 7 ani
   (Supus întreținerii și inspecției specificate și dacă este depozitat corespunzător.)

Întreținere/Inspecție

< De către utilizator >

1. Verificați înainte și după utilizare
   Verificați ca acest produs să nu fie deteriorat sau rupt înainte și după utilizare.
2. Curățare și dezinfecție
   Curățare și dezinfecțieȘtergeți sângele, substanțele chimice, contaminanții și alte pete cu apă și curățați dispozitivul cu tifon sau alt material umezit cu alcool pentru a dezinfecta.
3. În caz de funcționare defectuoasă
   Dacă dispozitivul funcționează defectuos, etichetați în mod clar dispozitivul ca „Rupt”, „Nu utilizați” / „Necesita reparații” etc. și contactați distribuitorul local sau Mizuho.

< De către agenți >

Întreținerea și inspecția pot fi efectuate numai agenți certificați ai Mizuho.

Ambalare

1 bucată per pachet

Garanție

Mizuho Corporation va repara gratuit piesele defecte ale acestui produs timp de un an de la data livrării/instalării, cu excepția cazurilor de daune cauzate de reparații de către o terță parte, de un act natural, de utilizare necorespunzătoare sau de deteriorare intenționată. Toți ceilalți termeni și condiții de garanție sunt supuși reglementărilor Mizuho Corporation.

Eliminarea

Acest dispozitiv trebuie aruncat în conformitate cu reglementările locale. Vă rugăm să contactați distribuitorul local pentru eliminarea corectă.

Infomare

Orice incident grav care a avut loc în legătură cu dispozitivul trebuie raportatproducătorului și autorității competente în care este stabilit utilizatorul și/sau pacientul.

MIZUHO Corporation
3-30-13 Hongo, Bunkyo-ku, Tokyo 113-0033, Japan
http://www.mizuho.co.jp

EC REP
EMERGO EUROPE
Westervoortsedijk 60
6827 AT Arnhem, The Netherlands