MIZUHO

MES-CK08-062-00RO-0

ÎNTOCMIT: (2023-10-16) (Versiune 2)

Asigurați-vă că citiți acest manual de instrucțiuni înainte de a utiliza acest produs.
Păstrați acest manual disponibil pentru referință atunci când este necesar.

Instructiuni de folosire

Denumire comercială: Ecran de anestezie Tip L cu clemă
(Trade Name: Anesthesia Screen L Type with Clamp)

Contraindicație / Interzicere

Acest produs este validat numai pentru utilizare impreuna cu mesele de operare Mizuho.

Marcaj simbol pentru etichetare

MD : Dispozitiv Medical

Specificatii

1. Forma

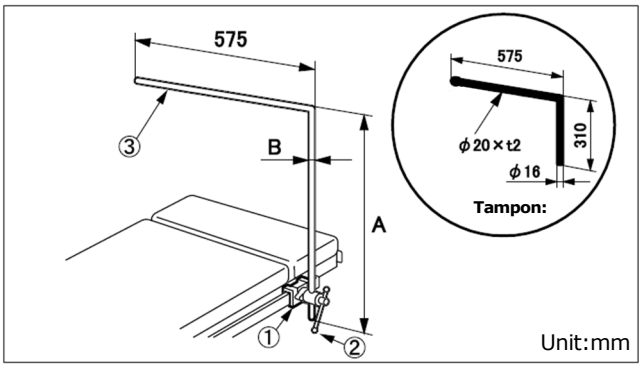

Cod Nr.	Descriere Produs	A (mm)	B (mm)
08-062-00	Ecran de anestezie Tip L cu clemă *1 (Anesthesia Screen L Type with Clamp)	650	16
08-062-00-R1	Ecran de anestezie tip L cu clemă (R1) *2 (Anesthesia Screen L Type with Clamp (R1))	650	16
08-062-00-R2	Ecran de anestezie tip L cu clemă (R2) *3 (Anesthesia Screen L Type with Clamp (R2))	650	16

Cod Nr.	Descriere Produs	Diametrul orificiului de inserție (mm)
08-110-01	Clemă pentru bară rotunda *4 (Clamp for Round Bar)	16
08-117-09	Clemă pentru bară rotundă (R1) *5 (Clamp for Round Bar (R1))	16
08-117-11	Clemă pentru bară rotundă (R2) *6 (Clamp for Round Bar (R2))	16

*1 vine cu *4, *2 vine cu *5, *3 vine cu *6.
*4, *5, si *6: Dimensiunea șinei laterale montabile este diferită.

2. Greutate
   Corp principal (R1/R2 inclus) : 1.1 kg
   Clemă de șină : 0.9 kg

3. Material
   ① Clemă de șină : Oțel inoxidabil
   ② Mâner de fixare : Oțel inoxidabil
   ③ Cadru ecran : Oțel inoxidabil
   Notă: Numărul corespunde celor utilizate la 1. Formă.

Scopul propus

Acesta este un accesoriu pentru o masă de operație. Acesta este un cadru de ecran în formă de L pentru anestezie. Acest cadru trebuie atașat la o clemă cu unghi reglabil montată pe una dintre șinele laterale ale unei mese de operație.

Profil Utilizator

Acest produs urmează să fie utilizat de către profesioniștii din domeniul sănătății, inclusiv, dar fără a se limita la: chirurgi, asistenți medicali și tehnicieni biomedici.

Instructiuni de folosire

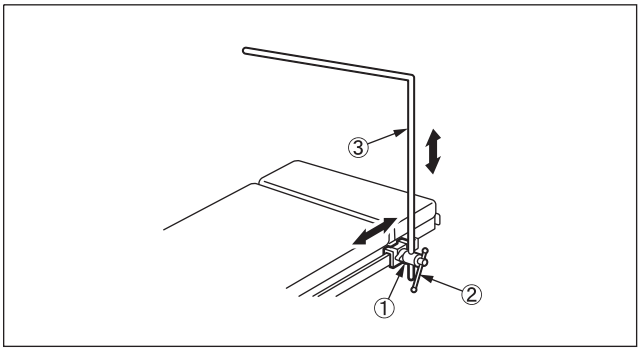

① Clemă de șină ② Mâner de fixare
③ Cadru ecran

1. Atașați clema șinei ① la șina laterală a unei mese de operație.
2. Introduceți cadrul ecranului ③ în clema șinei ① și strângeți mânerul de fixare ②.
3. Mutați cadrul ecranului ③ într-o poziție adecvată posturii pacientului.
4. După reglare, strângeți mânerul de fixare ② pentru a fixa clema de șină ① și rama ecranului ③.

Avertisment / Atenție

1. Avertisment
   Asigurați-vă că toate mânerele de fixare sunt strânse. Fixarea slaba poate provoca desprinderea sau deplasarea produsului, ceea ce poate duce la rănirea pacientului.
2. Atenționări importante
   2-1. Când lucrați cu o masă de operații, aveți grijă să nu permiteți acestui produs să intre în contact sau să interfereze cu blatul mesei sau cu alte instrumente și aparate utilizate în combinație cu acest produs. În caz contrar, produsul se poate rupe.
   2-2. Pentru igienă, asigurați-vă că utilizați draperii sterilizate in zonele in care acest produs intră în contact cu pacientul.

Depozitare / Valabilitate

1. Nu depozitați dispozitivul la temperaturi ridicate sau în zone cu umiditate ridicată unde temperatura are variații drastice.
2. Durata de viață a acestui produs: 7 ani
   (Sub rezerva întreținerii și inspecției specificate și daca este depozitat corespunzător)

Întreținere / inspecție

< De către utilizator >

1. Verificați înainte și după utilizare
   Verificați dacă acest produs nu este deteriorat sau rupt înainte și după fiecare utilizare.

2. Curățarea și dezinfectarea
   Ștergeți cu apă sângele, substanțele chimice, contaminanții și alte pete de pe dispozitiv și curățați dispozitivul cu tifon sau alte materiale îmbibate în dezinfectanți. În plus, folosiți aceiași dezinfectanți ca dezinfectanții autorizați pentru masa de operații Mizuho, prezentați în manualul de utilizare a mesei de operații.
3. În caz de defecțiune
   Dacă dispozitivul funcționează defectuos, etichetați în mod clar dispozitivul ca „Rupt", „Nu utilizați" / „Necesita reparații" etc. și contactați distribuitorul local sau Mizuho.

< De către agenți >

Întreținerea și inspecția pot fi efectuate numai agenți certificați ai Mizuho.

Ambalarea

1 bucată per ambalaj

Garanție

MIZUHO Corporation va repara părțile defecte ale acestui produs fără taxă timp de un an de la data livrării / ratei, cu excepția cazurilor de daune cauzate de repararea unei terțe părți, act al naturii, utilizare necorespunzătoare sau daune intenționate. Toți ceilalți termeni și condiții de garanție sunt supuși reglementărilor MIZUHO Corporation.

Eliminarea

Acest dispozitiv trebuie eliminat în conformitate cu reglementările locale. Vă rugăm să contactați distribuitorul local pentru eliminarea corespunzătoare.

Informare

Orice incident grav care a avut loc în legătură cu dispozitivul trebuie raportat producătorului și autorității competente în care este stabilit utilizatorul și / sau pacientul.

MIZUHO Corporation
3-30-13 Hongo, Bunkyo-ku, Tokyo 113-0033, Japan
https://www.mizuho.co.jp

EC REP
EMERGO EUROPE
Westervoortsedijk 60
6827 AT Arnhem, The Netherlands